MANUAL DE INSTRUCCIONES

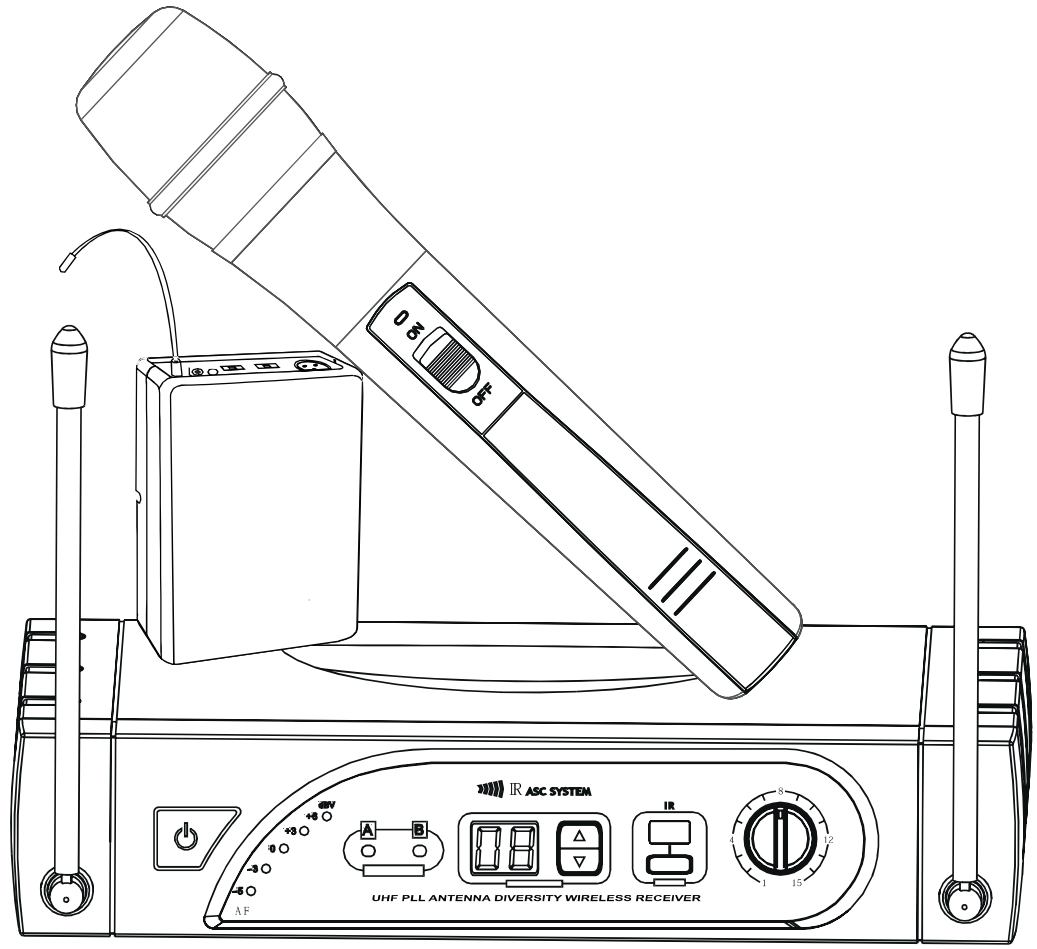

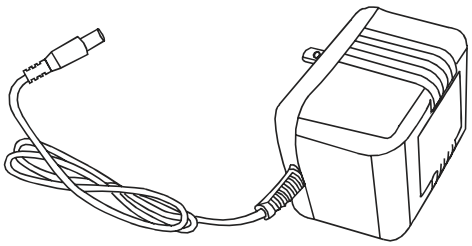

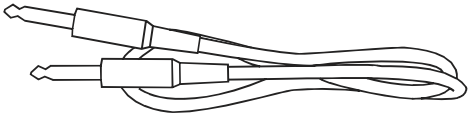

MX-ECO16
LX-ECO16

MICRÓFONOS
inalámbricos UHF

20363316 20363317

Desembalaje e instalación.

1. Lea atentamente las instrucciones de seguridad adjuntas así como las instrucciones de este documento.
2. Guarde todas las instrucciones.
3. Utilice el equipo únicamente según la finalidad prevista.
4. Procure seguir las normas vigentes sobre reciclaje de desechos. Separe los componentes de plástico, papel y cartón del paquete para reciclarlos en sus contenedores respectivos.
5. Acuda a personal de servicio técnico cualificado en caso de que el equipo esté dañado, no funcione correctamente, se haya expuesto a lluvia o haya caído líquido sobre el equipo.
6. Evite colocar el equipo cerca de una fuente de calor, como hornos, radiadores o cualquier otro dispositivo (incluidos los amplificadores). Mantenga una distancia suficiente entre los amplificadores y las paredes, estanterías, etc. para evitar cualquier sobrecalentamiento.
7. Una vez realizadas todas las conexiones, compruebe el cableado para evitar posibles daños o accidentes. No utilice cables o conexiones que estén dañados.
8. En la instalación utilice solo soportes, fijaciones, estantes, mesas, etc. que sean estables y estén homologados. Compruebe que la estabilidad es adecuada para evitar la caída del equipo.
9. Interferencias con los sistemas inalámbricos. El uso simultáneo de micrófonos inalámbricos y de teléfonos móviles, cuando estos dispositivos están a corta distancia entre sí, puede provocar interferencias en la señal del micrófono que serán audibles en el sistema de megafonía.

Advertencia.

Para evitar el riesgo de descarga eléctrica, no retire la tapa (o el panel posterior). Este equipo no contiene piezas que puedan ser reparadas por el usuario. Para cualquier tarea de mantenimiento o reparación, acuda a un técnico cualificado .

El símbolo de rayo dentro de un triángulo equilátero advierte al usuario de la presencia de tensión peligrosa sin aislamiento dentro de la carcasa del producto que puede ser de magnitud suficiente como para suponer un riesgo para las personas.

El símbolo de exclamación dentro de un triángulo equilátero advierte al usuario de la existencia de importantes instrucciones de funcionamiento y mantenimiento (reparaciones) en la documentación adjunta con el equipo.

!ADVERTENCIA: ALTO VOLUMEN!
Este sistema de transmisión se destina a un uso profesional. Por consiguiente, si se aplica a un uso comercial, estará sujeto a las normas y reglamentos de la Asociación para la prevención de accidentes de su sector profesional. Como fabricante, tenemos la obligación de informar formalmente a los usuarios de la existencia de posibles riesgos para la salud.

Este sistema puede producir una presión sonora de 80 dB. Por ley, 85 dB es el nivel de presión sonora máximo al que puede estar expuesto durante una jornada laboral. Este nivel se estableció a partir de los datos científicos obtenidos de las investigaciones realizadas en el campo de la medicina del trabajo. Un nivel superior o un tiempo de exposición mayor pueden provocar danos en su oído. Para no ocasionar lesiones auditivas, el tiempo de exposición deberá acortarse si aumenta el nivel de presión sonora. Estos son algunos de los síntomas que indican una exposición excesiva a altos niveles de presión sonora:
- Escucha silbidos.
- Le parece que ya no puede oír los tonos agudos.

COMPONENTES DEL SISTEMA

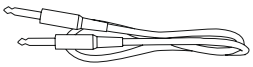

Cable de audio jack de 6,3 mm mono a jack de 6,3 mm mono

Adaptador de corriente

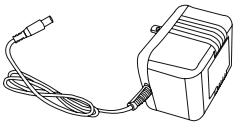

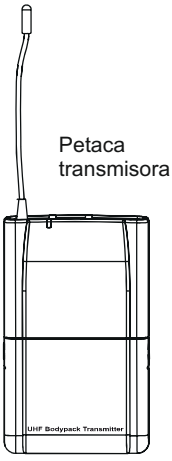

Petaca transmisora

Receptor

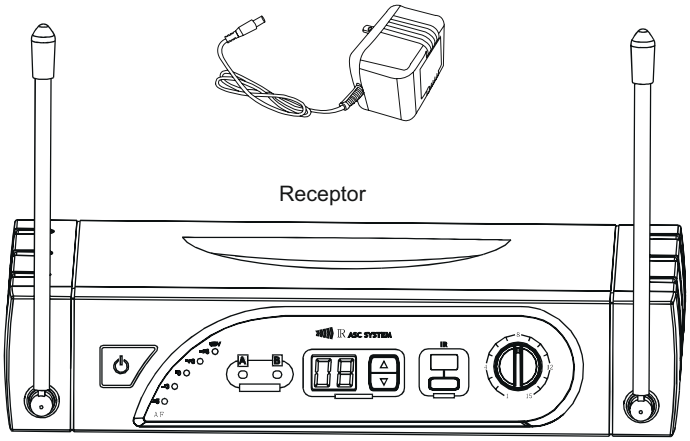

Baterías

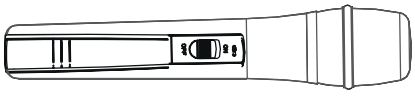

Micrófono dinámico de mano

Controles panel frontal

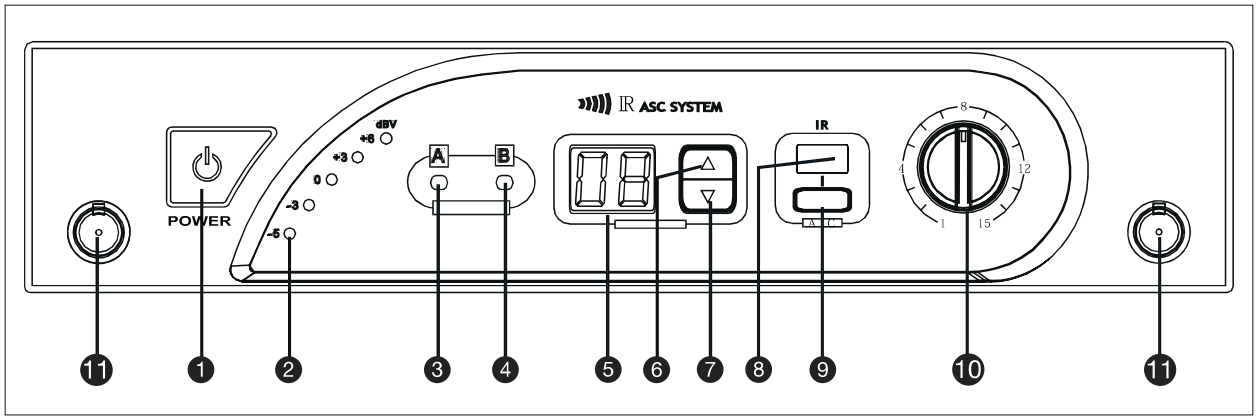

1 INTERRUPTOR DE ENCENDIDO/APAGADO
Pulse y mantenga pulsado durante 1 segundo para encender o apagar.
2 VÚMETRO DE 5 SEGMENTOS
3 LED INDICADOR ANTENA A
4 LED INDICADOR ANTENA B
5 NÚMERO DE CANAL
6 BOTÓN PARA BAJAR CANAL
7 BOTÓN PARA SUBIR CANAL
8 RECEPTOR DE INFRARROJOS
9 BOTÓN PARA SINCRONIZAR CANALES
Mantenga el receptor frente al transmisor de tal forma que haya visión directa entre sus dos puertos de infrarrojos.
Pulse este botón para realizar la sincronización.
10 BOTÓN PARA CONTROLAR EL NIVEL DE SALIDA DE AUDIO
Gire a la derecha para aumentar el nivel; gire a la izquierda para bajarlo.
11 ANTENAS

Controles panel posterior

1 TOMA PARA EL ADAPTADOR DE CORRIENTE
2 SALIDA NO BALANCEADA POR JACK DE 6,3 MM
3 SALIDA BALANCEADA POR XLR

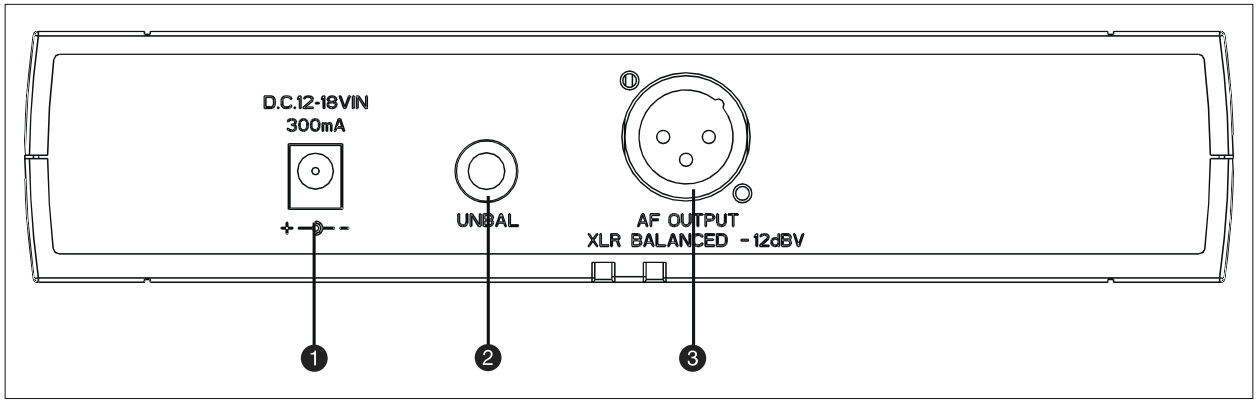

FUNCIÓN DE TONO PILOTO DEL RECEPTOR

El tono piloto evita las interferencias ocasionadas por las señales de otros equipos similares. El transmisor añade una señal inaudible, conocida como tono piloto, a la señal transmitida. El receptor detecta el tono piloto, y puede identificar la señal de la emisora correcta y cancelar el resto de transmisores.

Micrófono de mano

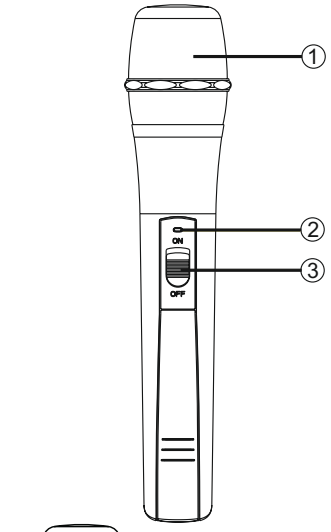

1 REJILLA DEL MICRÓFONO

2 INDICADOR DE ENCENDIDO/ESTADO DE LA BATERÍA
El LED se ilumina en color rojo cuando la batería está descargada; se ilumina en color verde cuando el equipo está encendido y el estado de la batería es correcto.

3 INTERRUPTOR DE ENCENDIDO

4 TAPA DEL COMPARTIMENTO DE BATERÍAS

5 RECEPTOR DE INFRARROJOS

SUSTITUCIÓN DE LAS BATERÍAS
La duración de unas baterías alcalinas es de 8 horas, aproximadamente. Sustituya las baterías cuando el LED rojo parpadee.

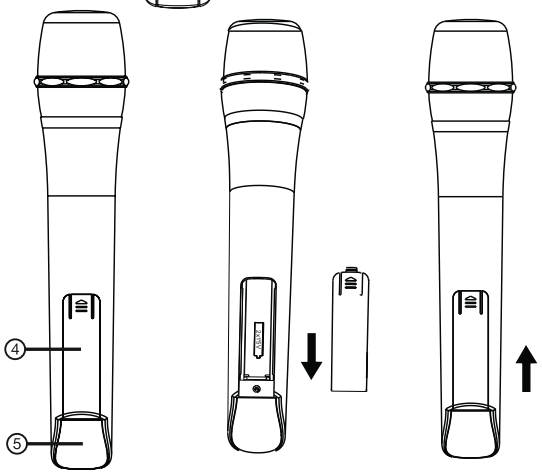

CONSEJOS PARA MEJORAR EL RENDIMIENTO:

* Asegurese de que hay “linea directa” entre el transmisor y el receptor.
* No coloque el receptor cerca de objetos metálicos o dispositivos electrónicos, como reproductores de CD, ordenadores, etc.
* Coloque el receptor de modo que este alejado de la pared y al menos 1 metro por encima del suelo.
* Algunos dispositivos, como los teléfonos móviles o los equipos de radio bidireccionales, pueden causar interferencias entre el transmisor y el receptor, por lo que no se deben utilizar cerca del sistema.

Petaca transmisora

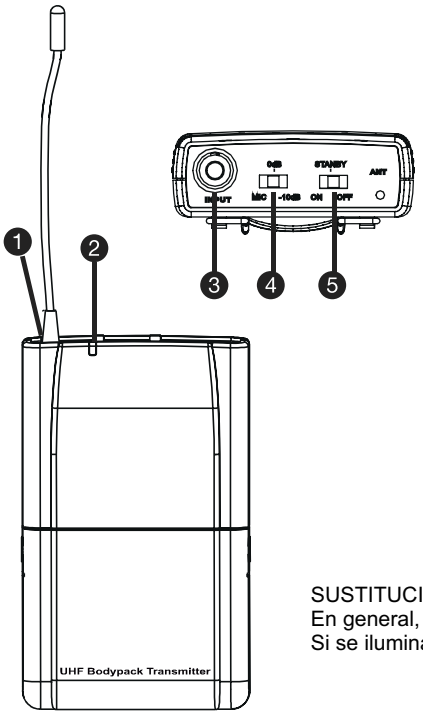

1 ANTENA
2 INDICADOR DE ESTADO DE LA BATERÍA: El LED se ilumina en color rojo cuando la BATERÍA esta descargada; se ilumina en color verde cuando el equipo esta encendido y el estado de la BATERÍA es correcto.
3 ENTRADA MINI-XLR
4 AJUSTE DE GANANCIA: Hay tres ajustes de ganancia: Mic: Micrófono 0 dB: Guitarra con pastillas pasivas -10 dB: Guitarra con pastillas activas
5 INTERRUPTOR DE ENCENDIDO/APAGADO/MUTE: La posición media para silenciarla.
6 RECEPTOR DE INFRARROJOS

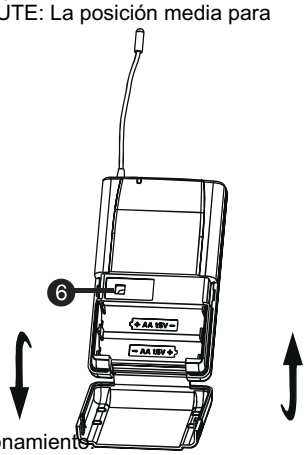

SUSTITUCIÓN DE LAS BATERÍAS
En general, las dos BATERÍAS alcalinas duran hasta 8 horas en funcionamiento.
Si se ilumina el LED de nivel de BATERÍA, debiera sustituir las baterías inmediatamente.

CONSEJOS PARA MEJORAR EL RENDIMIENTO:

* Asegurese de que hay “linea directa” entre el transmisor y el receptor.
* No coloque el receptor cerca de objetos metálicos o dispositivos electrónicos, como reproductores de CD, ordenadores, etc.
* Coloque el receptor de modo que este alejado de la pared y al menos 1 metro por encima del suelo.
* Algunos dispositivos, como los teléfonos móviles o los equipos de radio bidireccionales, pueden causar interferencias entre el transmisor y el receptor, por lo que no se deben utilizar cerca del sistema.

RESOLUCIÓN DE PROBLEMAS

PROBLEMA	INDICACIONES	SOLUCIÓN
No hay audio o es demasiado bajo	Transmisor: el indicador de encendido está apagado	Asegúrese de que el sistema está conectado correctamente.
	El indicador de encendido está apagado	Asegúrese de que el adaptador de corriente está correctamente conectado al receptor.
	Receptor: el indicador de RF está encendido	Suba el volumen. Aumente la ganancia del transmisor. Compruebe las conexiones entre el receptor y el amplificador o mezclador.
	Receptor: el indicador de RF está apagado Transmisor: el LED está encendido	No coloque el receptor cerca de objetos metálicos. Compruebe que no hay obstáculos entre el transmisor y el receptor, es decir, que hay “linea directa”. Coloque el transmisor más cerca del receptor. Asegúrese de que el transmisor y el receptor estén en la misma frecuencia.
	Transmisor: se ilumina el indicador de estado de las baterías	Sustituya las baterías.
El audio está distorsionado o viene con ruido	Receptor: se ilumina el indicador de RF	Elimine la posible fuente de interferencia: reproductores de CD, ordenadores, generadores de efectos digitales, etc.
Aumento de la distorsión	Transmisor: se ilumina el indicador de estado de las baterías	Sustituya las baterías.
Hay una gran diferencia de nivel cuando la misma fuente de audio se conecta por cable o cuando se utilizan otras guitarras o micrófonos.		Ajuste la ganancia en el transmisor o el nivel de audio en el receptor.

Lista de frecuencias para emplear hasta tres micrófonos inalámbricos de forma simultánea y sin intermodulación.

Nr.	Frequency MHz	Simultaneous
1	863,100	X
2	863,900	
3	864,500	
4	864,900	
5	863,200	
6	863,300	
7	863,400	
8	863,500	
9	863,600	
10	863,700	X
11	863,800	
12	864,000	
13	864,100	X
14	864,200	
15	864,300	
16	864,400	

ESPECIFICACIONES TÉCNICAS:

SYSTEM
Range under typical ambient conditions: 50 m
Note: the actual useable range depends on absorption and reflection of the RF signal as well as interference.
Frequency range: (+/-3 dB) 60 Hz - 16 kHz
THD: (+/-30 kHz, 1 kHz audio signal): <1% 1 kHz Audiosignal): <1%
Dynamics: 90 dB (A-weighted)
Temperature range: -10°C / +50°C
Note: Range is dependent on battery type.

RECEIVER
Max. audio output level(ref. +/- 30 kHz, 1 kHz): XLR connector (600 2): -12 dBV
6.3-mm jack connector (3000 ohms): -18 dBV
Output impedance: XLR connector: 200 ohms
6.3-mm jack connector: 1 kohms
XLR connector: balanced
Pin 1: ground
Pin 2: (+)
Pin 3: (-)
Sensitivity (in reference to middle audio frequency): <-92 dB
Image rejection: 90 dB
Dimensions (W x H x D): 235 x 118 x 44 mm
Weight: 400 g
Power supply: 12 - 18 V, 400 mA, external power adapter

BELT PACK TRANSMITTER
Max. audio input level: 0 dBV / +20 dBV
Gain range: 30 dB
Input impedance: 470 kohms
Dimensions (W x H x D): 85 x 65 x 23 mm
Weight: 80 g, without batteries
Power supply: 2 type "AA" (mignon cell) alkaline batteries
or corresponding rechargeable batteries
Battery life: 10-12 hours (alkaline batteries)
RF transmission power: 10 mW

HANDHELD MICROPHONE TRANSMITTER
Max. audio input level: 0 dBV
Dimensions: 250 mm (L), 53 mm (diameter)
Weight: 270 g
Power supply: 2 type “AA” (mignon cell) alkaline batteries or corresponding rechargeable batteries
Battery life: 10-12 hours (alkaline batteries)
RF transmission power: 10 mW

ACCESORIOS OPCIONALES:

20350326 MICROFONO LAVALIER L-16

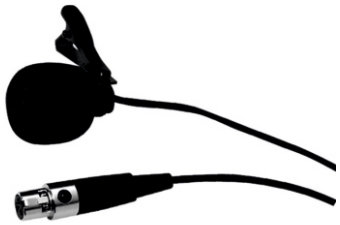

20350336 MICROFONO DIADEMA D-16

GARANTÍA LIMITADA.

Esta garantía limitada se aplica a los productos de la marca.
No afecta a los derechos de garantía legal que asume el vendedor. De hecho, le concede al usuario derechos adicionales, independientes de la garantía legal.
Se garantiza que el producto que ha adquirido de cualquier distribuidor autorizado estará exento de defectos de material y mano de obra, en condiciones normales de uso, durante un período de 2 años a partir de la fecha de compra.
La garantía limitada entra en vigor el día de la fecha de compra. Para tener derecho a esta garantía será necesario presentar un justificante de compra válido en el que figure la fecha de compra del producto, por ejemplo, la factura o el albarán de entrega. Si el producto que ha adquirido necesitara una reparación durante la vigencia de la garantía limitada, tendrá derecho a obtener los servicios de garantía conforme a los términos y condiciones establecidos en este documento.
Esta garantía limitada se aplica únicamente al comprador original de este producto y no se puede transferir a terceras personas a las que el comprador haya cedido la propiedad del producto. Durante el periodo de garantía limitada, nos comprometemos a reparar o sustituir las piezas defectuosas del producto. Todas las piezas o componentes retirados durante la reparación pasarán a ser de nuestra propiedad.
En el caso poco probable de que se produzca un fallo recurrente en el producto adquirido, según nuestra entera discreción, podremos optar por sustituir dicho producto por otro de similares características.
No garantizamos el funcionamiento ininterrumpido y sin fallos de este producto. No nos hacemos responsables de los posibles daños ocasionados por no seguir las instrucciones de uso suministradas con el producto.
Esta garantía limitada no se aplica:
- en caso de desgaste normal de los consumibles (baterías, etc.)
- a los productos cuyo número de serie ha sido borrado, o que han quedado dañados y defectuosos debido a un accidente
- en caso de defectos ocasionados por una incorrecta utilización o manipulación, o cualquier otra causa ajena
- en caso de utilización del producto no conforme con los parámetros establecidos en la documentación facilitada con el producto
- en caso de utilización de piezas de repuesto no fabricadas o vendidas por nosotros
- si el producto ha sido modificado o reparado por personal no autorizado

Estos términos y condiciones constituyen el acuerdo de garantía íntegro y exclusivo entre usted y nosotros en relación con el producto que acaba de adquirir.

LIMITACIÓN DE RESPONSABILIDAD.

Si su producto no funciona de acuerdo con las garantías mencionadas arriba, tendrá derecho exclusivamente a la reparación o sustitución del mismo. La responsabilidad máxima en virtud de los términos de esta garantía está limitada al menor importe que resulte del precio de compra del producto, del coste de la reparación o la sustitución de las piezas que han dejado de funcionar en condiciones normales de uso.
No somos responsables de cualquier daño causado por el producto o por el mal funcionamiento del producto, incluidas la pérdida de ganancias, la pérdida de ahorros o cualquier consecuencia derivada de dichas pérdidas. No nos haremos responsables de ninguna reclamación presentada por un tercero o por el comprador inicial en nombre de un tercero.
Esta limitación de responsabilidad se aplicará con independencia de que se solicite una indemnización por danos y perjuicios, o se presenten reclamaciones por negligencia, contractuales o de cualquier otra índole, y no podrá ser derogada o modificada. Esta limitación de responsabilidad será efectiva incluso en el caso de que el comprador hubiese avisado previamente a alguno de sus representantes de la posibilidad de reclamar danos y perjuicios. No obstante, esta limitación de responsabilidad no tendrá efecto en caso de reclamación por danos personales.
Esta garantía limitada le otorga derechos legales específicos. Puede que posea derechos adicionales conforme a la legislación del país o Estado en el que se encuentre. Le recomendamos que consulte la legislación vigente en su país o Estado para conocer el alcance de sus derechos.

APLICACIÓN DE LA GARANTÍA.

Para solicitar asistencia técnica en relación con el producto en garantía, póngase en contacto con el distribuidor autorizado donde adquirió el producto.

ELIMINACIÓN CORRECTA DE ESTE PRODUCTO (DESECHOS ELÉCTRICOS)

(Aplicable en la Unión Europea y en los países europeos que dispongan de un sistema de recogida selectiva)
El símbolo que aparece sobre el producto o en la documentación adjunta indica que, al final de su vida útil, no deberá desecharse con los demás residuos domésticos. Para evitar posibles efectos negativos en el medio ambiente y en la salud humana debidos al vertido incontrolado de desechos, no mezcle este producto con los demás residuos. La recogida selectiva ayuda a su posterior reciclaje y fomenta la reutilización sostenible de los componentes de este equipo.
Si usted es un particular, deberá ponerse en contacto con el distribuidor donde adquirió este producto, o con el ayuntamiento, para informarse sobre el reciclaje adecuado de este equipo.
Si usted es una empresa, deberá ponerse en contacto con su proveedor e informarse sobre los términos y condiciones de su contrato de compra-venta. Este producto no debe mezclarse con otros residuos industriales.