Cód. 50121601

Repetidor Digital

RD-PLUS/UNO SE

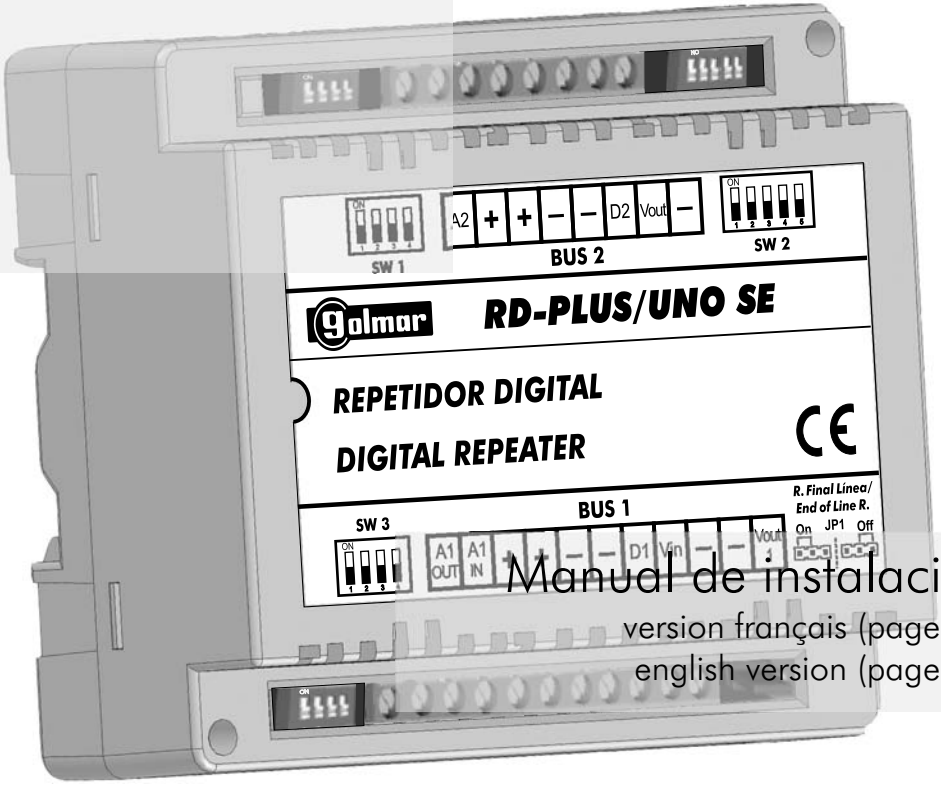

Manual de instalación

version français (page 14)
english version (page 28)

TRD-PLUS/UNO SE rev.0111

INTRODUCCIÓN

Ante todo le agradecemos y felicitamos por la adquisición de este producto fabricado por Golmar.

Nuestro compromiso por conseguir la satisfacción de clientes como usted queda manifiesto por nuestra certificación ISO-9001 y por la fabricación de productos como el que acaba de adquirir.

La avanzada tecnología de su interior y un estricto control de calidad harán que, clientes y usuarios disfruten de las innumerables prestaciones que este equipo ofrece. Para sacar el mayor provecho de las mismas y conseguir un correcto funcionamiento desde el primer día, rogamos lea detenidamente este manual de instrucciones.

CARACTERÍSTICAS DEL SISTEMA

- El repetidor digital para el sistema Plus y Uno permite las siguientes funciones:
  - Repite la señal digital:
    Sistema Uno, permite un número de monitores/teléfonos Uno superior a 200, o incrementar la distancia entre la placa y el último terminal cuando es superior a los 200 metros.
    Sistema Plus, permite incrementar la distancia entre la placa y el último terminal cuando es superior a los 1000 metros.
  - Regenera la señal de video:
    Instalaciones Plus de video portero con distancias superiores a 500 metros, debe contemplarse instalar el repetidor en un punto intermedio de la instalación para contrarrestar los efectos de la distancia sobre la señal de vídeo, (recomendado instalar un repetidor cada 300 m.).
  - Separa el audio:
    Instalaciones grandes de Placas generales con o sin Placas interiores Plus/Uno como urbanizaciones, chalets, etc., permiten solventar problemas de volumen bajo en la comunicación con acople de audio debido a una gran longitud (sumatorio) de cable instalado. **Para esta aplicación contacte con nuestros servicios de asistencia técnica.**
- El número máximo de repetidores en cascada es de tres.

PRECAUCIONES DE SEGURIDAD

- Cuando se instale o modifique el equipo, **hacerlo sin alimentación.**
- La instalación y manipulación de este equipo debe ser realizada por **personal autorizado.**
- No apretar excesivamente los tornillos de la regleta del repetidor.
- Toda la instalación debe viajar alejada al menos a 40 cm. de cualquier otra instalación.
- Instale el repetidor en un lugar seco y protegido sin riesgo de goteo o proyecciones de agua.
- Evite emplazamientos cercanos a fuentes de calor, húmedos, polvorientos o con mucho humo.
- No bloquee las ranuras de ventilación del repetidor para que pueda circular el aire libremente.
- Para evitar daños, el repetidor tiene que estar firmemente anclado.

CONSEJOS PARA LA PUESTA EN MARCHA

- No apretar excesivamente los tornillos de la regleta del repetidor.
- Antes de conectar el equipo, verificar el conexionado entre placa, repetidor, transceptor, monitores, teléfonos y el conexionado del alimentador.
- Toda la instalación debe viajar alejada al menos a 40 cm. de cualquier otra instalación.
- Siga en todo momento las instrucciones de este manual.

Sistema Uno.

Equipos con monitores Platea Uno y/o teléfonos T-740 Uno y T-940 Uno en los que se requiere un número de unidades superior a 200 o en los que la distancia entre la placa y el último terminal es superior a 200 metros.

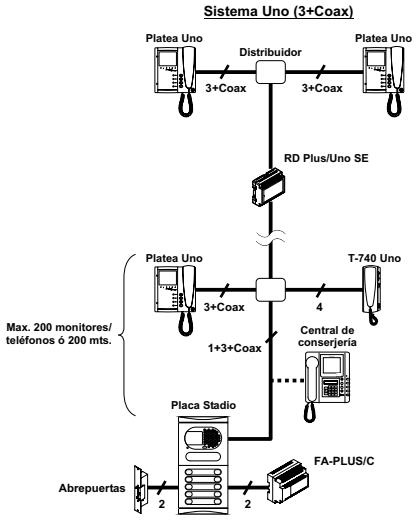

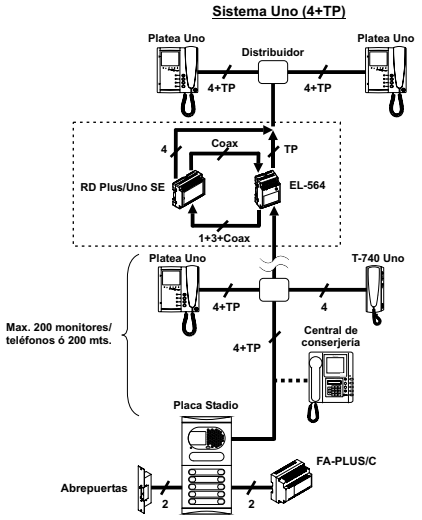

Sistema Plus.

Equipos con monitores Platea Plus y/o teléfonos T-740 Plus y T-940 Plus en los que la distancia entre la placa y el último terminal es superior a 1000 metros.

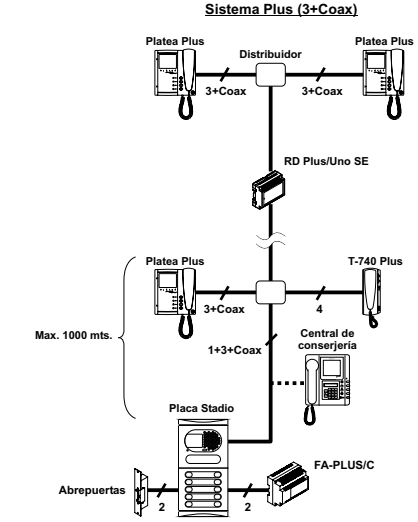

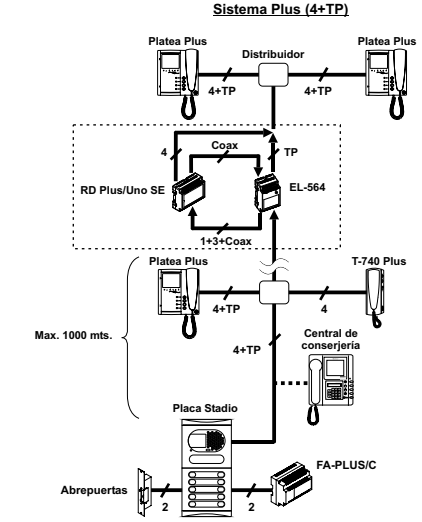

Sistema de placas generales.

En sistemas con placa/s general/es, se debe instalar un repetidor RD-Plus/Uno SE a la entrada de cada placa interior con instalación Uno.

Instalación (3+Coax)

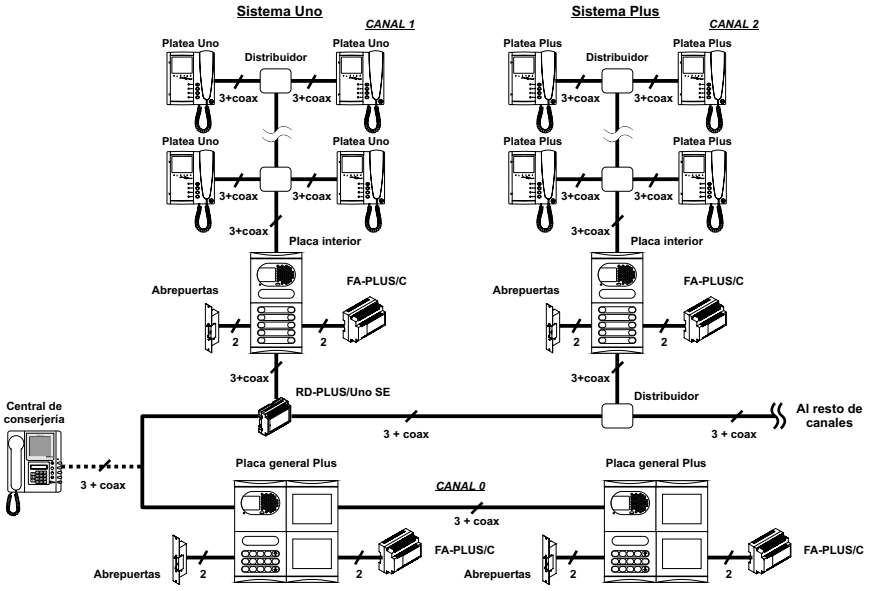

Instalación (4+TP)

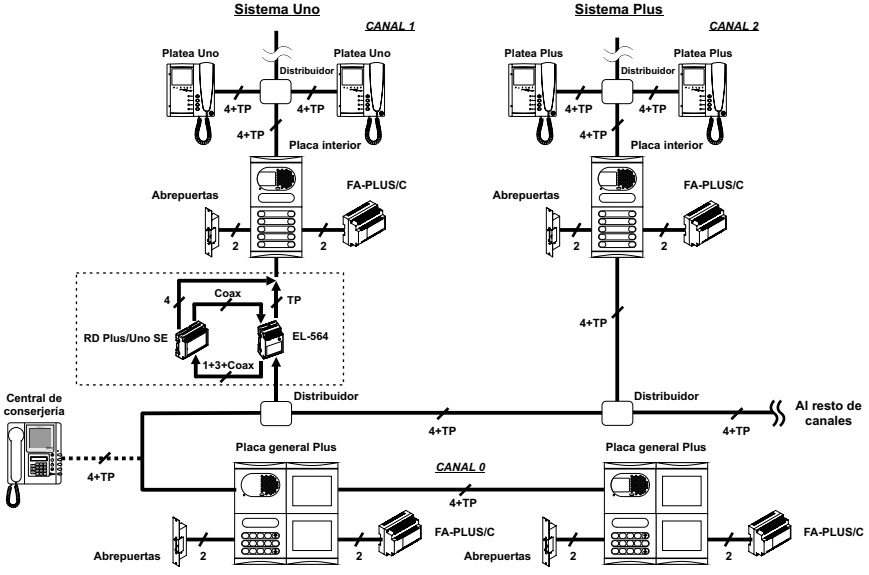

DESCRIPCIÓN

Descripción del repetidor.

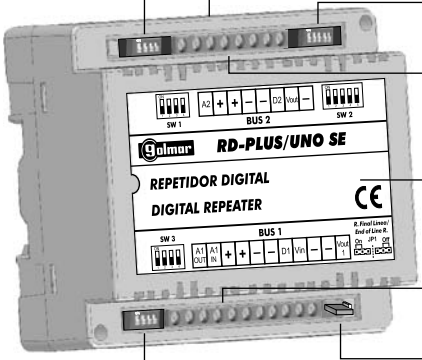

Lengüeta liberadora del carril DIN.

Microinterruptor de configuración ***Sw1***.

Microinterruptor de configuración ***Sw2***.

Regleta de conexión ***Bus 2***.

Etiqueta.

Regleta de conexión ***Bus 1***.

Puente configuración final de línea ***JP1***.

Microinterruptor de configuración ***Sw3***.

INSTALACIÓN

Detalle de la instalación del repetidor.

Instale el repetidor en un lugar seco y protegido sin riesgo de goteo o proyecciones de agua. Para evitar daños, el repetidor tiene que estar firmemente anclado.

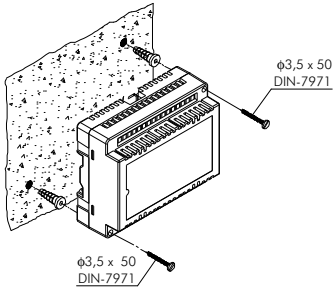

Cuando se instale o modifique el equipo, **hacerlo sin alimentación**.

La instalación y manipulación de este equipo debe ser realizada por **personal autorizado**.

Para instalar el repetidor en pared, realizar dos agujeros de ∅ 6mm. de diámetro, e introducir los tacos. Sujetar el repetidor mediante los tornillos especificados.

El repetidor puede instalarse en guía DIN de (6 elementos), realizando una leve presión. Para sacar el repetidor de la guía utilizar un destornillador plano y hacer palanca, tal y como muestra el dibujo.

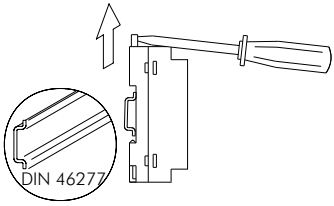

Descripción del puente de configuración.

*

JP1

On

Resistencia final de línea.
Dejar en On si finaliza en el lado "BUS 1" del repetidor el recorrido del cable de video (coaxial).

JP1

Off

Resistencia final de línea.
Colocar en Off si no finaliza en el lado "BUS 1" del repetidor el recorrido del cable de video (coaxial).

***Valor de fábrica**

Configuración del repetidor.

La configuración del repetidor se realiza mediante los microinterruptores **Sw1**, **Sw2** y **Sw3**.

Microinterruptor Sw2:

Dependiendo del tipo de elementos que hay conectados antes y después del repetidor y del modo de funcionamiento del separador de audio (separador o separador con compensación de capacitancia de la línea de audio).

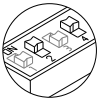

Terminales "Uno" antes y después del repetidor.

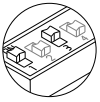

Terminales "Plus" antes y después del repetidor.

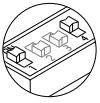

Terminales "Plus" antes del repetidor y "Uno" después del repetidor.
Instalación con Placa general "Plus" y Placas interiores "Uno", configurar con este modo **sólo el repetidor de la primera Placa interior "Uno"**.

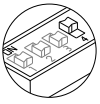

Terminales "Plus" antes del repetidor y "Uno" después del repetidor.
Instalación con Placa general "Plus" y Placas interiores "Uno", configurar con este modo **los repetidores de las siguientes placas interiores "Uno"**.

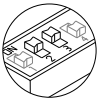

Terminales "Uno" antes del repetidor y "Plus" después del repetidor.

*

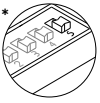

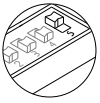

Dejar en OFF para configurar el repetidor en modo separador de audio.
Colocar en ON para configurar en modo separador de audio y compensación de capacitancia de la línea de audio. (Ver micro-interruptores de configuración Sw1 y Sw3, página 6).

***Valor de fábrica**

Continúa

Viene de la página anterior

Microinterruptores Sw1 y Sw3:

Con el microinterruptor Sw2-5 en ON (modo separador y compensación), permite compensar el aumento de la capacitancia de la línea de audio, debido a instalaciones donde hay grandes distancias (sumatorio) de cable instalado.

El microinterruptor Sw3, compensa el audio (capacitancia) de la línea del lado Bus 1 (A1) del repetidor. Dependiendo de la manguera Golmar utilizada y de la longitud del cable (sumatorio) instalado en el Bus 1 (A1) del repetidor, configurar los microinterruptores, tal como se muestra en la tabla.

El microinterruptor Sw1, compensa el audio (capacitancia) de la línea del lado Bus 2 (A2) del repetidor. Dependiendo de la manguera Golmar utilizada y de la longitud del cable (sumatorio) instalado en el Bus 2 (A2) del repetidor, configurar los microinterruptores, tal como se muestra en la tabla.

Microinterruptor Sw1 y Sw3				Cable Manguera / Longitud		
1	2	3	4	RAP-5130	RAP-8415	RAP-4130
OFF	OFF	OFF	OFF	100 m.	100 m.	100 m.
ON	OFF	OFF	OFF	150 m.	350 m.	350 m.
OFF	ON	OFF	OFF	350 m.	750 m.	750 m.
ON	ON	OFF	OFF	500 m.	1100 m.	1100 m.
OFF	OFF	ON	OFF	700 m.	1500 m.	1500 m.
ON	OFF	ON	OFF	850 m.	1850 m.	1850 m.
OFF	ON	ON	OFF	1000 m.	2250 m.	2250 m.
ON	ON	ON	OFF	1200 m.	2600 m.	2600 m.
OFF	OFF	OFF	ON	1500 m.	3350 m.	3350 m.
ON	OFF	OFF	ON	1650 m.	3700 m.	3700 m.
OFF	ON	OFF	ON	1850 m.	4100 m.	4100 m.
ON	ON	OFF	ON	2000 m.	4400 m.	4400 m.
OFF	OFF	ON	ON	2200 m.	4850 m.	4850 m.
ON	OFF	ON	ON	2350 m.	5200 m.	5200 m.
OFF	ON	ON	ON	2550 m.	5600 m.	5600 m.
ON	ON	ON	ON	2700 m.	5950 m.	5950 m.

Capacidad cables manguera Golmar:

Cable RAP-5130: 10nF/100 mt.
Cable RAP-8415: 4,5 nF/100 mt.
Cable RAP-4130: 4,5 nF/100 mt.

Sistema video portero Plus con repetidor y cable coaxial.

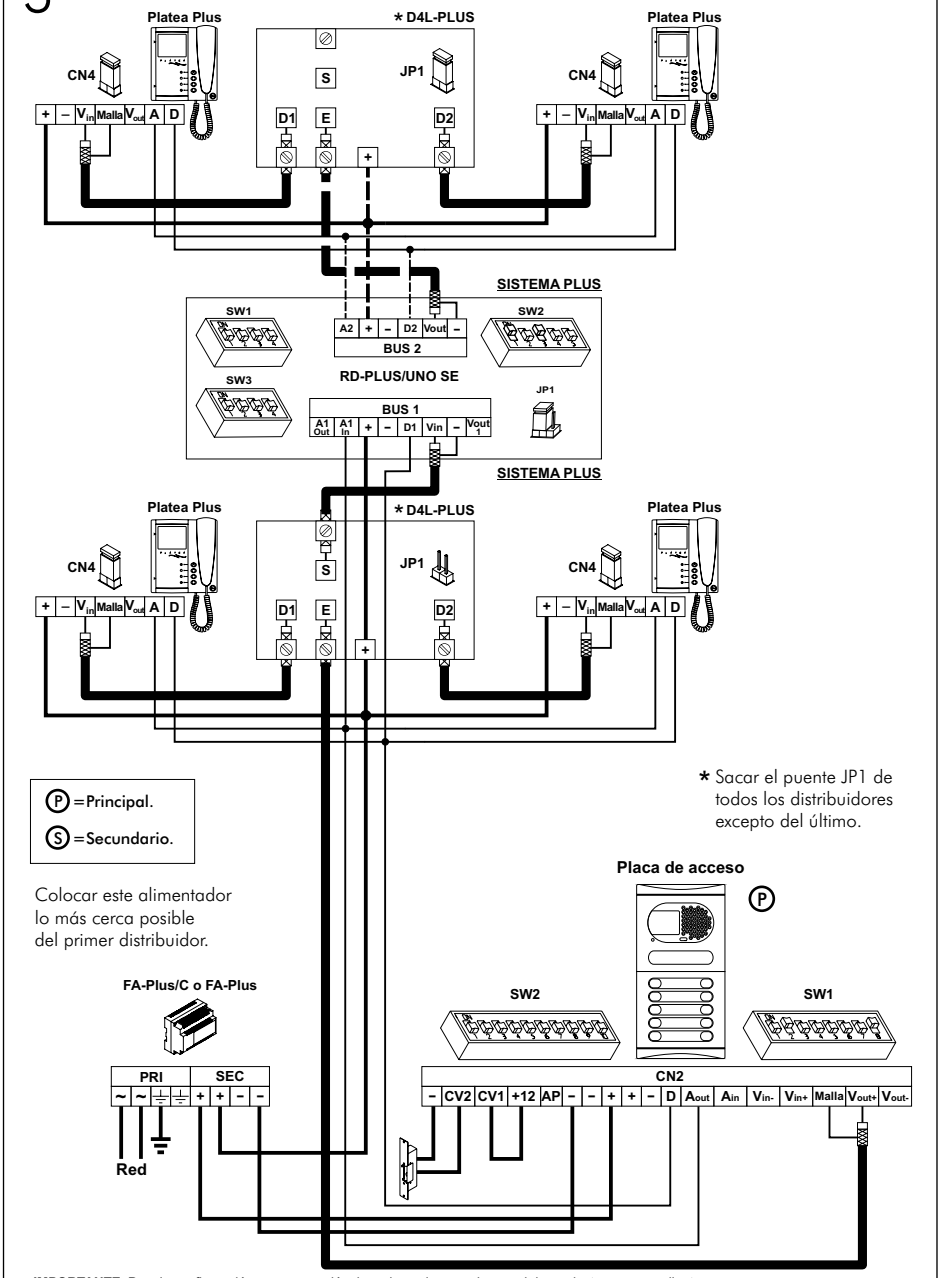

IMPORTANTE: Para la configuración y programación de cada equipo ver el manual de producto correspondiente.

Sistema video portero Plus con repetidor y sin cable coaxial.

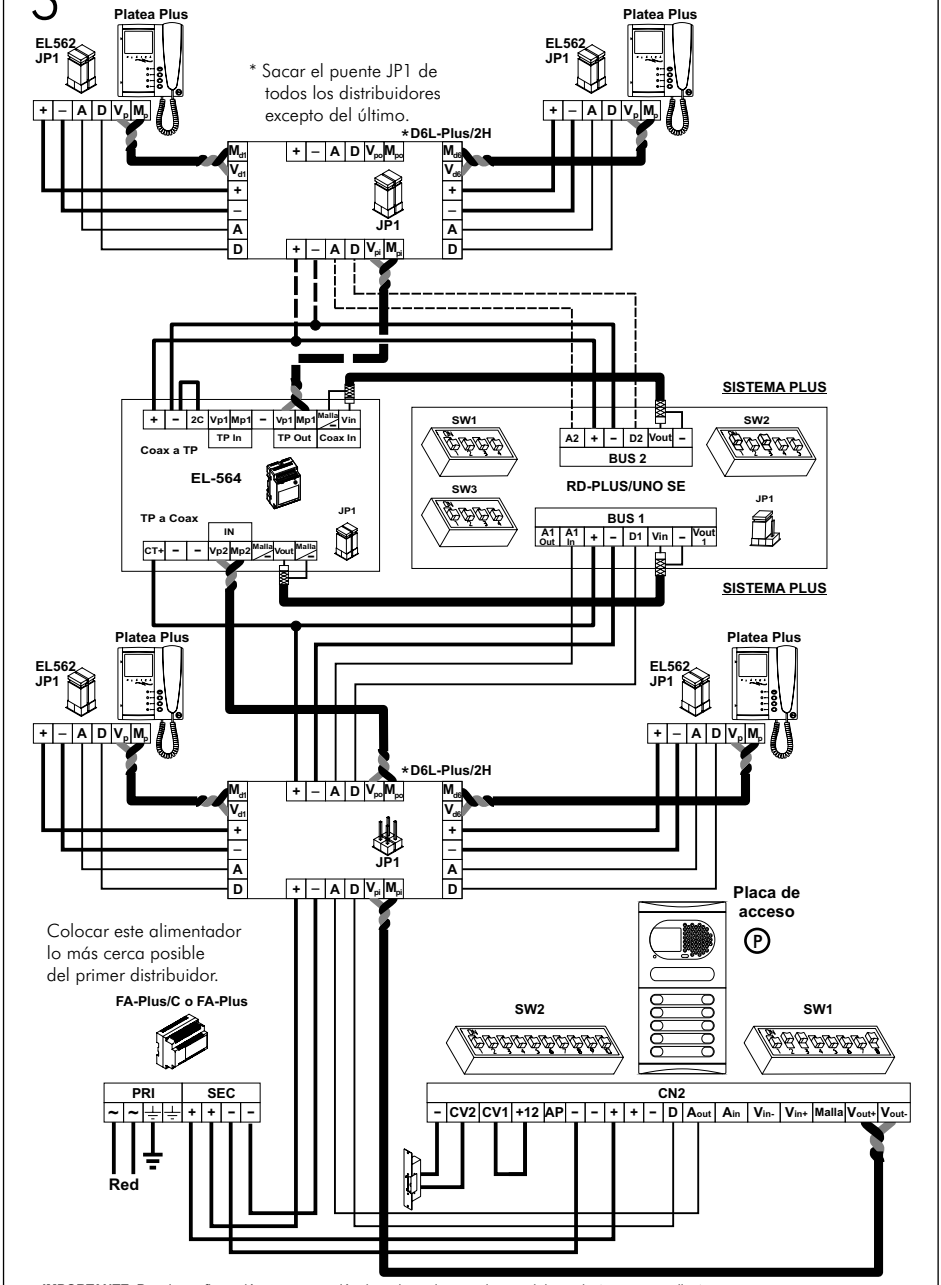

IMPORTANTE: Para la configuración y programación de cada equipo ver el manual de producto correspondiente.

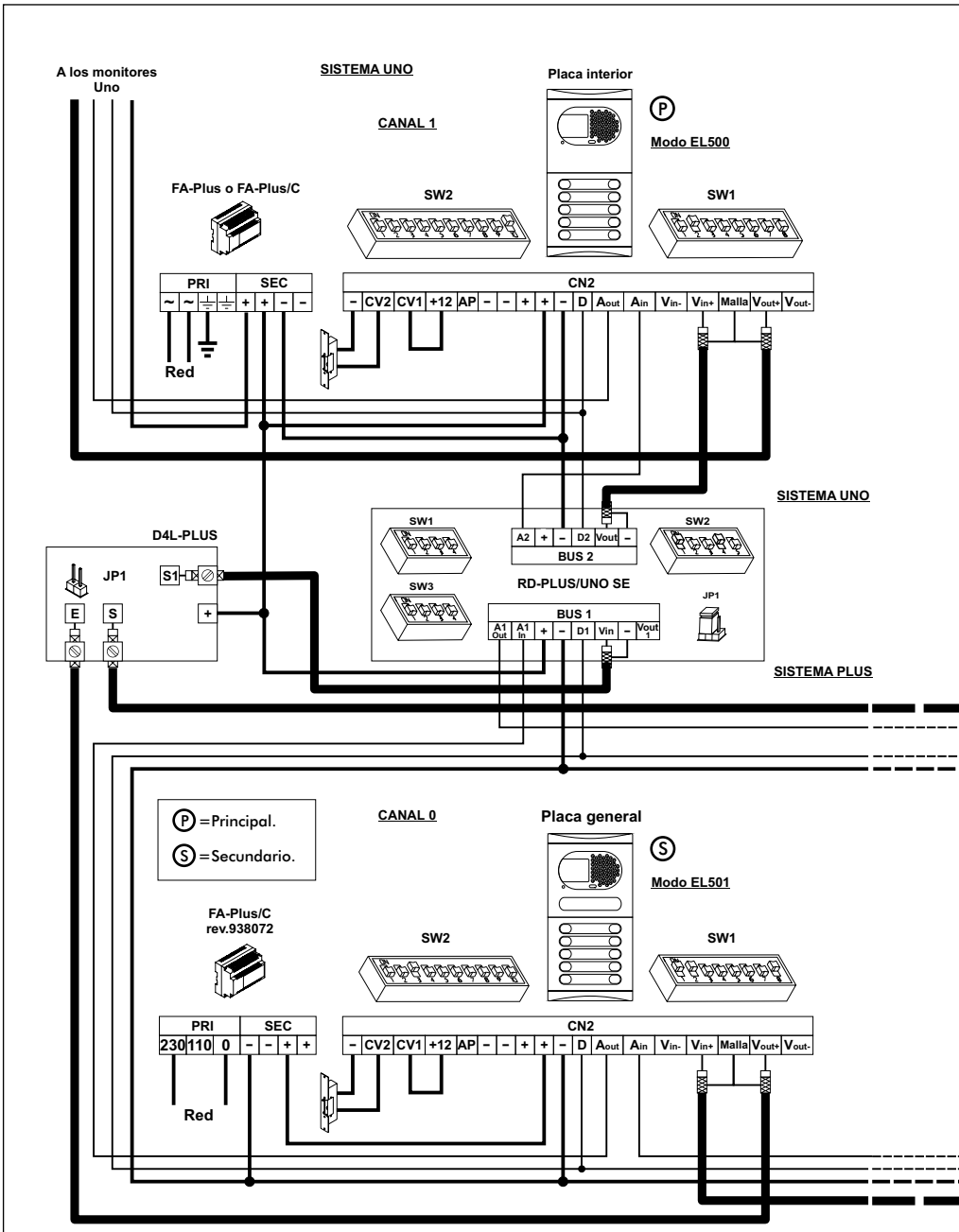

IMPORTANTE: Para la configuración y programación de cada equipo ver el manual de producto correspondiente.

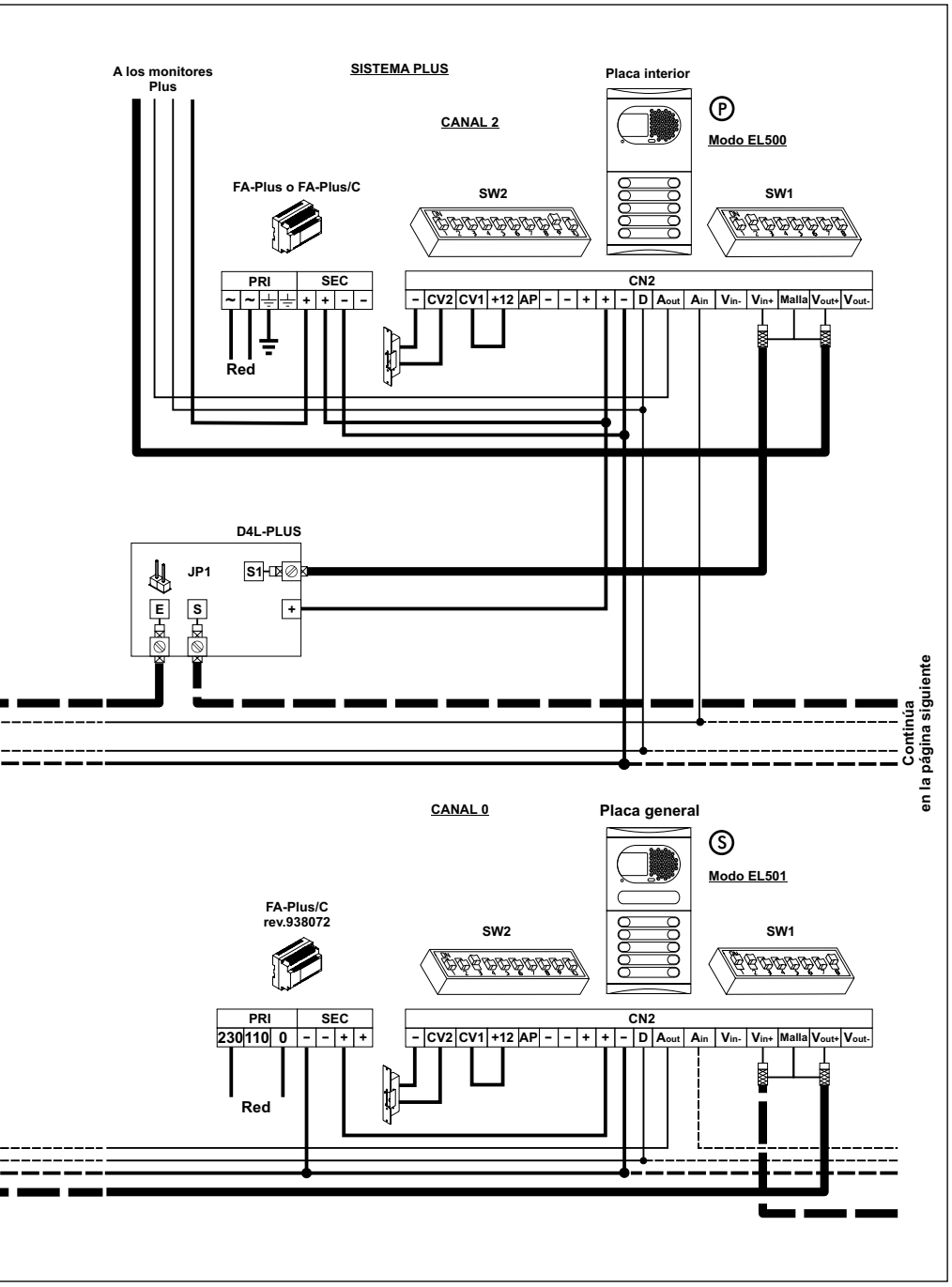
A los monitores Plus
SISTEMA PLUS
CANAL 2
Placa interior
P
Modo EL500
FA-Plus o FA-Plus/C
SW2
SW1
PRI
SEC
~ ~ + + - -
Red
CN2
- CV2 CV1 +12 AP - - + + - D Aout Ain Vin- Vin+ Malla Vout+ Vout-
D4L-PLUS
JP1
S1
E
S
+
Continúa en la página siguiente
CANAL 0
Placa general
S
Modo EL501
FA-Plus/C rev.938072
SW2
SW1
PRI
SEC
230 110 0 - - + +
Red
CN2
- CV2 CV1 +12 AP - - + + - D Aout Ain Vin- Vin+ Malla Vout+ Vout-

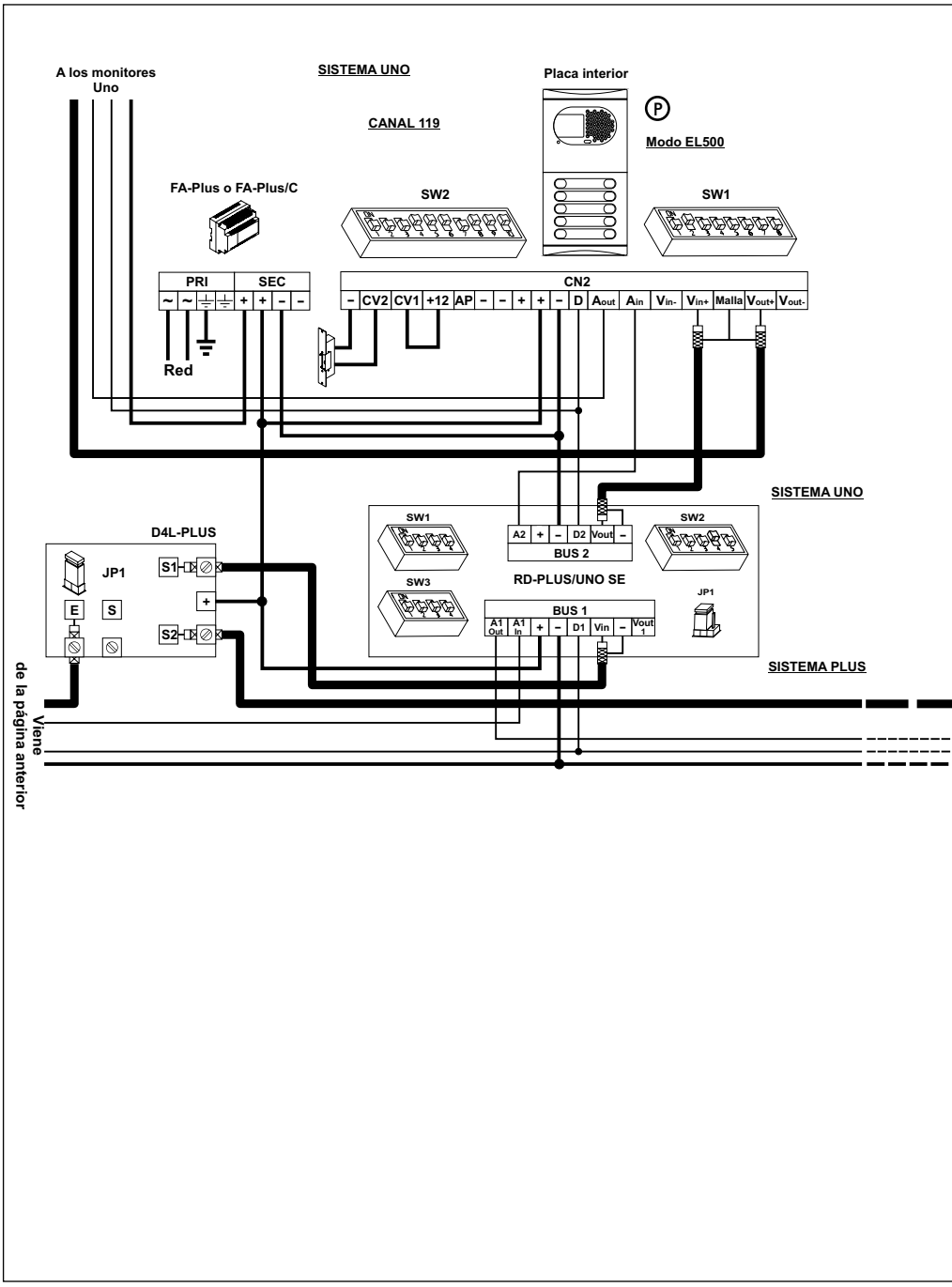
A los monitores Uno
SISTEMA UNO
CANAL 119
Placa interior
P
Modo EL500
FA-Plus o FA-Plus/C
SW2
SW1
PRI
SEC
~ ~ + + – –
CN2
– CV2 CV1 +12 AP – – + + – D Aout Ain Vin- Vin+ Malla Vout+ Vout-
Red
SISTEMA UNO
SW1
SW2
A2 + – D2 Vout –
BUS 2
RD-PLUS/UNO SE
SW3
JP1
BUS 1
A1 Out A1 In + – D1 Vin – Vout 1
D4L-PLUS
JP1
S1
S2
E
S
+
SISTEMA PLUS
Viene de la página anterior

A los monitores Plus

SISTEMA PLUS

CANAL 120

Placa interior

Modo EL500

FA-Plus o FA-Plus/C

SW2

SW1

PRI | SEC

~ ~ ⏚ ⏚ + + – –

Red

CN2

– CV2 CV1 +12 AP – – + + – D Aout Ain Vin- Vin+ Malla Vout+ Vout-

Videoportero con placa general para grandes complejos residenciales.

NOTAS IMPORTANTES:

El esquema de instalación muestra el conexionado de un equipo de videoportero con dos placas generales y hasta 120 placas interiores (canales/edificios) algunas de las cuales con sistema Uno.

Instale un repetidor RD-PLus/Uno SE a la entrada de cada placa interior Uno.

En equipos de videoportero, utilizar un distribuidor D4L-Plus antes de cada edificio interior excepto en el último. Todos los distribuidores, excepto el último, deberán tener sacado el puente de resistencia de final de línea.

En equipos de videoportero con par trenzado utilizar el distribuidor D6L-Plus/2H en lugar del D4L-Plus. Todos los distribuidores, excepto en el último, deberán tener quitado el puente de resistencia de final de línea. En el canal de instalación de los edificios interiores añadir un negativo, (ver pág. 8).

Adjunto se muestra la conexión del par trenzado en lugar de cable coaxial.

Vin- Vin+ Malla Vout+ Vout-

Vin- Vin+ Malla Vout+ Vout-

IMPORTANTE: Para la configuración y programación de cada equipo ver el manual de producto correspondiente.

Placas generales (con repetidor para separar el audio).

Conexionado del repetidor (para separar el audio) en instalaciones grandes de Placas generales con o sin Placas interiores Plus/Uno como urbanizaciones, chalets, etc.; permiten solventar problemas de volumen bajo en la comunicación con acople de audio debido a una gran longitud (sumatorio) de cable instalado. **Para estas aplicaciones contacte con nuestros servicios de asistencia técnica.**

CONEXIONADO CON CANAL DE AUDIO 4 HILOS

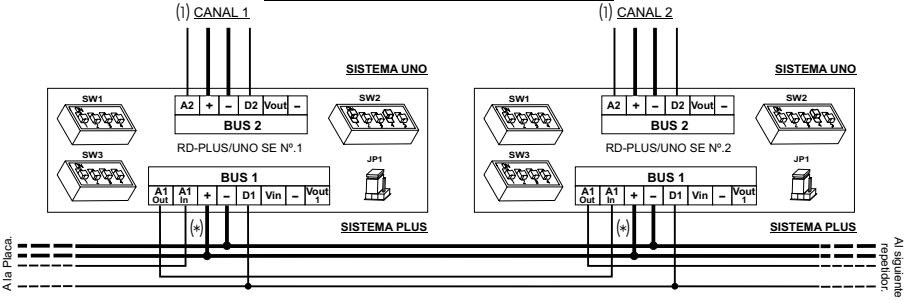

CONEXIONADO CON CANAL DE VIDEO 3+COAXIAL

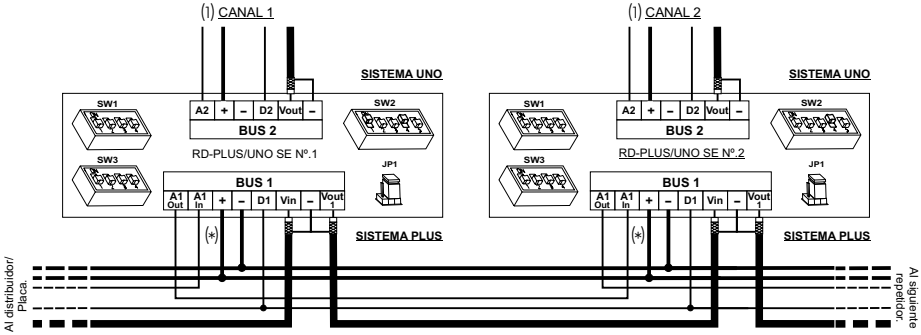

CONEXIONADO CON CANAL DE VIDEO 4+TP

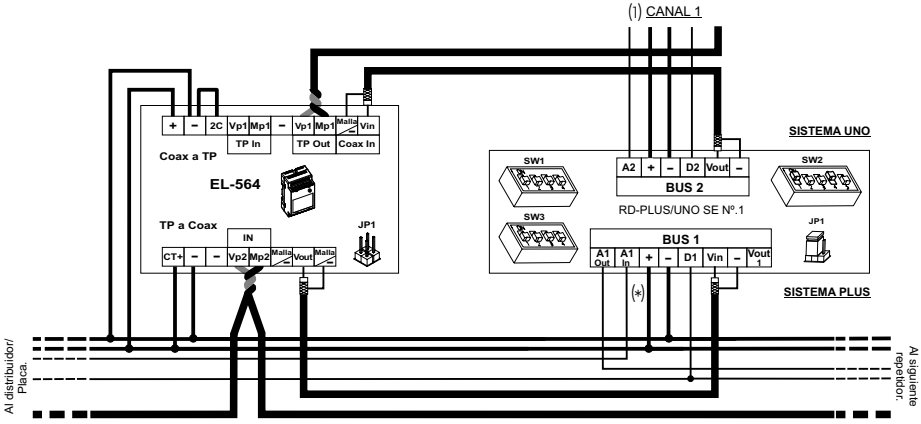

(*) No conectar este hilo (+) en el repetidor si en el (1) Canal existe una placa interior.

IMPORTANTE: Para la configuración y programación de cada equipo ver el manual de producto correspondiente.

NOTAS/NOTES

Este producto es conforme con las disposiciones de las Directivas Europeas aplicables respecto a la Seguridad Eléctrica **2006/95/CEE** y la Compatibilidad Electromagnética **2004/108/CEE**, así como con la ampliación en la Directiva del Marcado CE **93/68/CEE**.

This product meets the essentials requirements of applicable European Directives regarding Electrical Safety ***2006/95/CEE****, Electromagnetic Compatibility* ***2004/108/ECC****, and as amended for CE Marking* ***93/68/ECC****.*

NOTA: El funcionamiento de este equipo está sujeto a las siguientes condiciones:
(1) Este dispositivo no puede provocar interferencias dañinas, y (2) debe aceptar cualquier interferencia recibida, incluyendo las que pueden provocar un funcionamiento no deseado.

NOTE: *Operation is subject to the following conditions:*
(1) This device may not cause harmful interference, and (2) this device must accept any received interference, including the ones that may cause undesired operation.

golmar@golmar.es
www.golmar.es

Golmar se reserva el derecho a cualquier modificación sin previo aviso.
Golmar se réserve le droit de toute modification sans préavis.
Golmar reserves the right to make any modifications without prior notice.