golmar

TECNOLOGIA

MANUAL DO UTILIZADOR

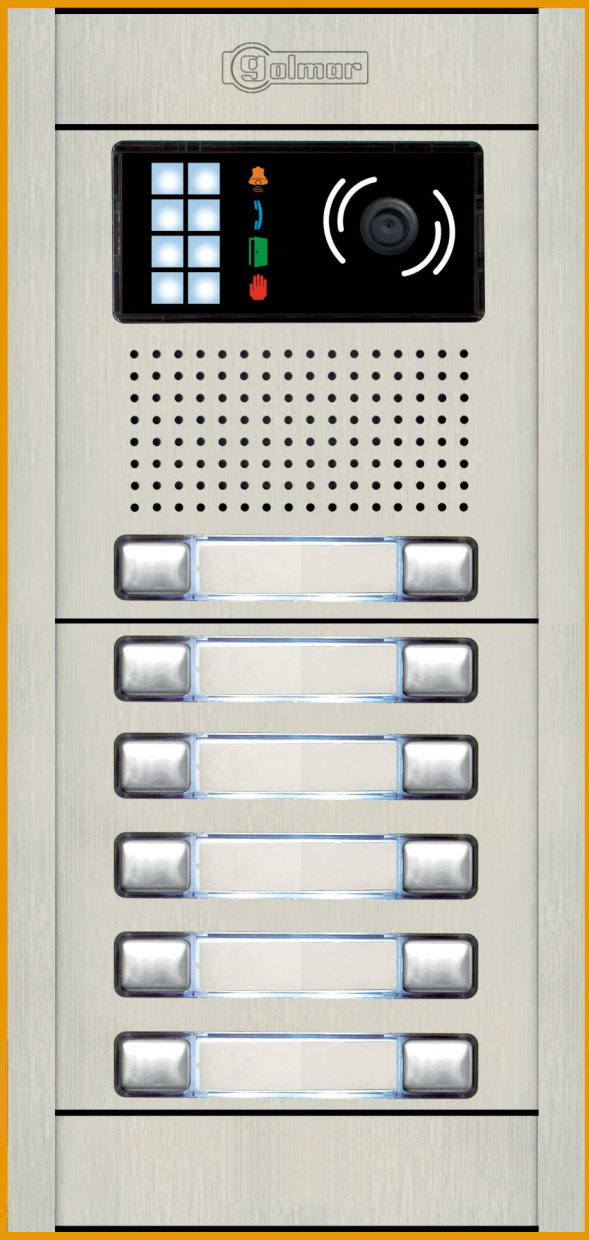

Porteiro eletrónico e Videoporteiro Instalação 2 Fios GB2 Nexa Modular

Cód. 50121981

T632 GB2A PT REV.0317

INTRODUÇÃO

Primeiro queremos agradecer-lhe a aquisição deste produto e felicitá-lo pela mesma.

O compromisso com a satisfação dos clientes está patente na nossa certificação ISO-9001 e no fabrico de produtos como aquele que acaba de adquirir.

A sua avançada tecnologia interna e o rigoroso controlo da qualidade farão com que os clientes e os utilizadores usufruam das inumeráveis funcionalidades que este equipamento oferece. Para tirar um maior proveito das mesmas e obter um funcionamento correto desde a primeira utilização, deve ler atentamente este manual de instruções.

ÍNDICE

Introdução....2
Índice....2
Conselhos para a colocação em funcionamento....2
Precauções de segurança....3
Características....3
Funcionamento do sistema....3
Descrição da placa Nexa Modular....
Descrição da placa....4
Descrição do módulo de som EL632 GB2A / EL642 GB2A....5
Descrição módulos de botões EL610D....6
Localização da caixa de encastrar....7
Preparação da entrada de cabos....7
Colocação da caixa de encastrar....8
Montagem dos módulos eletrónicos....8
Fixação da moldura na caixa de encastrar....9
Ligação dos botões com o cabo de ligação curto....9
Ligação dos botões com o cabo de ligação RAP-610D....10
Configuração do código de botões (modo de funcionamento 1)....10
Configuração dos códigos do módulo de botão duplo....11
Configuração dos códigos do módulo de botão individual....12-13
Configuração do código dos botões (modo de funcionamento 2, só áudio até 128 telefones/habitações)....14-15
Configuração dos códigos do módulo de botão duplo....16-19
Configuração dos códigos do módulo de botão individual....20-23
Descrição do microinterruptor de configuração....24
Descrição do conector em ponte de configuração....24
Descrição dos *leds* de iluminação “ambiente baixa luminosidade”....24
Descrição das indicações visuais na placa....24
Descrição da síntese de voz (indicações auditivas na placa)....25
Definição do volume de comunicação da placa....25
Seleção do idioma da síntese vocal....25
Configuração do tipo de contacto para Relé 1 e Relé 2 (trinco elétrico)....25
Definição do volume da síntese vocal....26
Seleção do modo de funcionamento do módulo de som....26-27
Fecho da moldura e colocação das etiquetas identificativas dos botões....27
Montagem dos módulos de uma placa / de uma placa dupla e fecho da placa....28-30
Instalação do alimentador (FA-GB2/A) e do trinco elétrico....31
Esquemas de instalação....32-44

CONSELHOS PARA A COLOCAÇÃO EM FUNCIONAMENTO

- Não aperte excessivamente os parafusos da base do alimentador.
- Os equipamentos devem ser instalados ou modificados **sem alimentação elétrica**.
- A instalação e a manipulação destes equipamentos devem ser realizadas por **pessoal autorizado.**
- A instalação deve ser realizada a, pelo menos, **40 cm de distância de outra.**
- Antes de ligar o equipamento, verifique as ligações entre a placa, o alimentador, os distribuidores, a unidade de câmaras, a *interface* GSM, os monitores, os telefones e os terminais de áudio mãos livres.
- Utilize o cabo Golmar **RAP-2150** (2x1mm^2).
- Siga sempre as instruções deste manual.

PRECAUÇÕES DE SEGURANÇA

- Os equipamentos devem ser instalados ou modificados **sem alimentação elétrica.**
- A instalação e a manipulação destes equipamentos devem ser realizadas por **pessoal autorizado.**
- Qualquer instalação deve ser realizada a, pelo menos, **40 cm de distância de outra.**
- No alimentador:
  - Não aperte excessivamente os parafusos da base.
  - Instale o alimentador num lugar seco e protegido, sem risco de gotejamento ou projeções de água.
  - Evite locais próximos de fontes de calor, húmidos ou pulverulentos.
  - Não bloqueie as ranhuras de ventilação para que o ar possa circular livremente.
  - Para evitar danos, o alimentador deve estar firmemente fixado.
  - Para evitar um choque elétrico, não retire a tampa nem manipule os cabos conectados aos terminais.

CARACTERÍSTICAS

- Sistema de porteiro eletrónico e videoporteiro com instalação simplificada (*bus* de 2 fios não polarizados).
- Até 4 placas de acesso (necessário distribuidor D2L-GB2 ou DP-GB2A para mais de uma placa de acesso) por instalação. D2L-GB2 até 2 placas e DP-GB2A até 4 placas. **Não use distribuidores D2L-GB2 e DP-GB2A na mesma instalação.**
- Até 23 monitores e habitações com o monitor Vesta2 por instalação. (Inst. mistas com telefones, máx. de 23 elementos).
- Até 18 monitores e habitações com o monitor Vesta7 por instalação. (Inst. mistas com telefones, máx. de 18 elementos).
- Até 18 monitores e habitações com o monitor Pentha por instalação. (Inst. mistas com telefones, máx. de 18 elementos).
- Até 32 telefones e habitações com o telefone T562 por instalação (instalação de porteiro eletrónico “só áudio”).
- Até 32 terminais Nhea “áudio mãos livres” e habitações por instalação (instalação porteiro eletrónico “só áudio”).
- Até 4 monitores/telefones por habitação. **Máx. 1 monitor/ telefone para cada saída (para monitor) do distribuidor.**
- Até 4 monitores em paralelo (instalação sem distribuidores) por instalação.
- Até 128 telefones (T562/TNhea) e habitações por instalação (EL642 GB2A configurado em modo 2 “só áudio”; ver pág. 26).
- Até um telefone por habitação (EL642 GB2A configurado em modo de funcionamento 2 “só áudio”; ver pág. 26).
- EL642 GB2A: Conexão de uma câmara externa "CCTV" para a placa (necessário módulo DP-CAM-GB2).
- Diferentes modos de funcionamento, configurável no módulo de som EL632 GB2A e EL642 GB2A.
- Som de confirmação de chamada.
- Indicações visuais na placa para pessoas com deficiência auditiva que assinalam (processo de chamada, comunicação, porta aberta e canal ocupado).
- Indicações auditivas na placa para pessoas com deficiência visual que assinalam (a chamar, chamada perdida, porta aberta, chamada finalizada e a comunicar).
- Abertura de porta temporizável de 1 ou 5 segundos.
- Duas saídas para trinco elétrico de ativação independente.
- Saída “Relé 1” para a ativação de trinco elétrico de corrente contínua ou alternada acionado por relé.
- Saída “Relé 2” para a ativação de trinco elétrico de corrente contínua ou alternada acionado por relé.
- Entrada para botão exterior de abertura de porta (saída Relé 1).
- Entrada para botão exterior de abertura de porta (saída Relé 2).
- Distância máxima entre o alimentador e a placa mais afastada: 80 m com uma secção de 1 mm^2.
- Distância máxima entre o alimentador e o último distribuidor: 80 m com uma secção de 1 mm^2.
- Distância máxima entre o alimentador e o último telefone (Inst. “só áudio” sem distribuidores): 80 m com uma secção de 1 mm^2.
- Distância máxima entre o distribuidor e o monitor/telefone (instalação mista): 40m com uma secção de 1 mm^2.

FUNCIONAMENTO DO SISTEMA

- Para realizar a chamada, o visitante deve carregar no botão correspondente à habitação com que pretende estabelecer comunicação; um sinal acústico avisa que a chamada está a ser realizada e o *led* ilumina-se. Se a síntese de voz estiver ativada, a mensagem “a chamar” indica que a chamada está a ser realizada. Nesse momento, o monitor da habitação recebe a chamada. Se tiver pressionado por engano o botão de outra habitação, deve carregar no correspondente à habitação pretendida, cancelando assim a primeira chamada.
- Em equipamentos com várias portas de acesso, a(s) outra(s) placa(s) ficará(ão) automaticamente desconectada(s): se outro visitante quiser fazer uma chamada, uns sons telefónicos avisam que o canal está ocupado e o *led* ilumina-se. Se a síntese de voz estiver ativada, a mensagem “a comunicar” será indicada na placa.
- A chamada tem uma duração de 40 segundos, aparecendo a imagem no monitor principal ao receber a chamada sem que o visitante se aperceba. Para visualizar a imagem num monitor secundário, deve ativar previamente esta função no monitor. Se a chamada não for atendida antes de 40 segundos, o *led* desliga-se e o canal fica livre.
- Para estabelecer comunicação, carregue no botão de qualquer monitor (ou levante o auricular de qualquer telefone) da habitação, o *led* da placa ilumina-se. Se a placa tiver o módulo EL3002 GB2/H com o seguinte ícone mostrado no frontal, o *led* do módulo EL3002 GB2/H ilumina-se. Seguidamente posicione o aparelho auditivo a uma distância entre 15-25 cm da placa para obter a máxima qualidade de áudio durante a comunicação com a habitação.
- A comunicação terá uma duração de um minuto e meio ou até voltar a carregar no botão do monitor (ou pousar o auricular do telefone). Finalizada a comunicação, os *leds* e apagam-se e o canal fica livre. Se a síntese de voz estiver ativada, a mensagem “chamada finalizada” indica na placa que a chamada terminou.
- Se pretender abrir a porta, carregue no botão durante os processos de chamada ou comunicação: uma premência ativa o trinco elétrico durante 5 segundos; o *led* ilumina-se também durante 5 segundos. Se a síntese de voz estiver ativada, a mensagem “porta aberta” será indicada na placa.
- Para a descrição do funcionamento e configuração do monitor/telefone, consulte o manual do monitor correspondente.

DESCRIÇÃO DA PLACA NEXA MODULAR

Descrição da placa:

Descrição geral das peças, para a montagem da placa.

Caixas de encastrar | Módulos de moldura | Módulos eletrónicos | Placa de alumínio

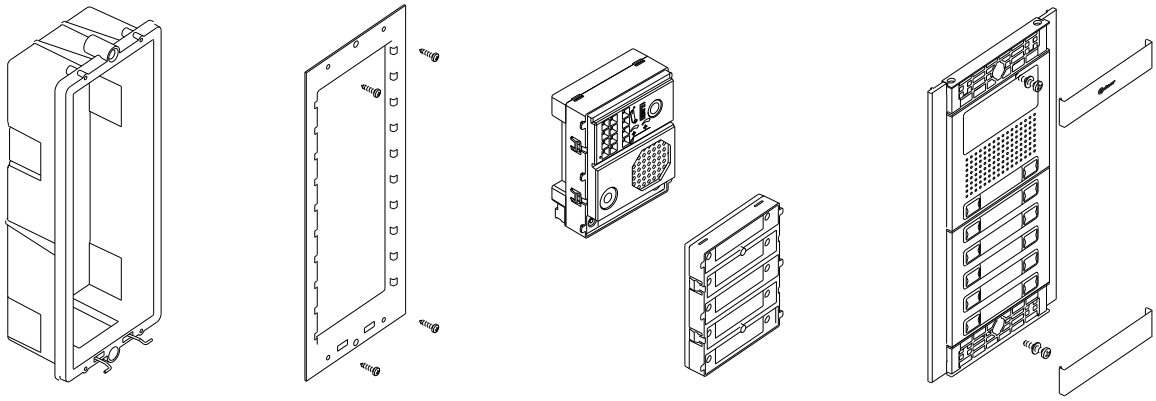

Descrição da placa.

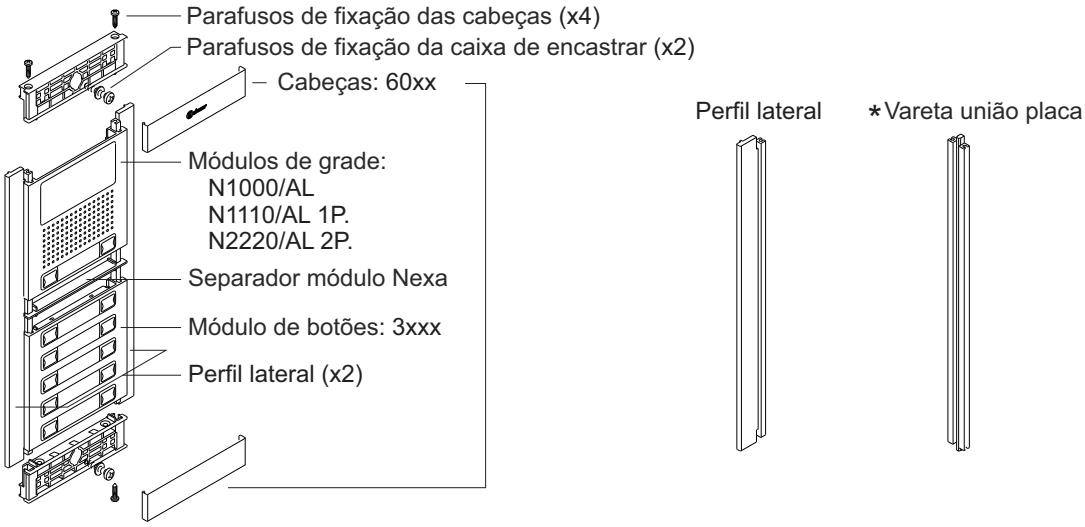

*Vareta união placa: Permite a união de duas placas (ver página 29).

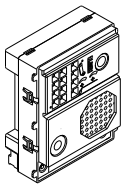

Módulo de som
EL632/GB2A, em equipamentos de videoporteiro com telecâmara a cores.
EL642/GB2A, em equipamentos de porteiro eletrónico.

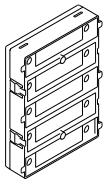

Módulo de botões
EL610D, para 5 botões individuais ou 10 duplos.

Cabo de ligação curto, fornecido com o módulo EL610D (comprimento 16 cm).

Para a ligação dos botões entre o módulo de som e o módulo de botões EL610D e entre módulos de botões EL610D.

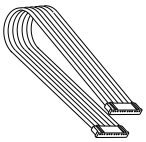

Cabo de ligação RAP-610D (comprimento 27 cm).

Para a ligação dos botões entre o módulo de som e o módulo de botões EL610D e entre módulos de botões EL610D.

Este cabo é necessário quando a distância entre módulos a ligar é maior devido à sua distribuição na(s) placa(s).

DESCRIÇÃO DO MÓDULO DE SOM EL632 GB2A / EL642 GB2A

Descrição do módulo de som EL632 GB2A / EL642 GB2A

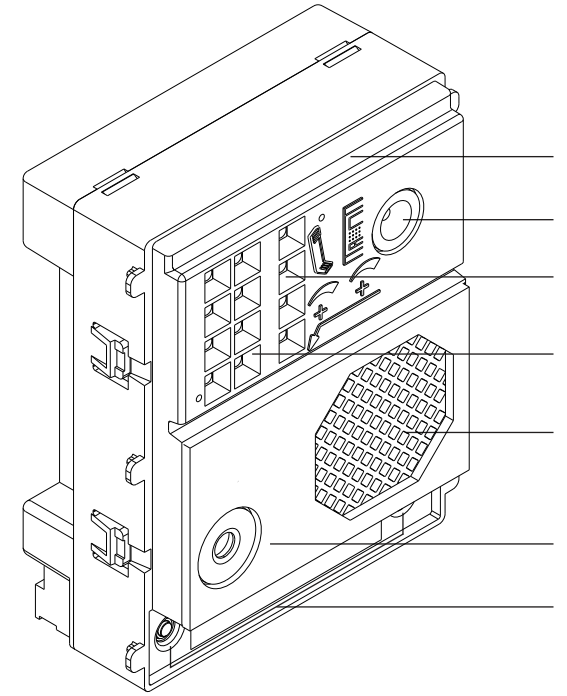

Lado frontal.

Telecâmara a cores **(apenas módulo de som EL632 GB2A).**

Leds (indicações visuais para pessoas com deficiência)

Leds (ativação com luz ambiental baixa).

Altifalante.

Microfone.

Botões do módulo de som (x2).

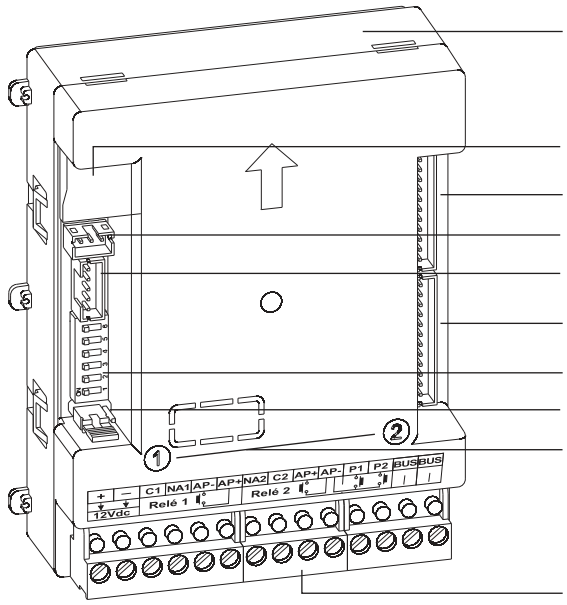

Lado posterior.

Utilização interna.

(∗) Conector do módulo TFT N3422/GB2.

Conector do módulo Nexa EL3002 GB2/H.

(∗) Conector do módulo leitor de proximidade N3401/GB2.

Conector do módulo de botões EL610D ou do módulo de controlo do acesso ao teclado N3301/GB2 (∗)

Microinterruptor de configuração.

Não utilizar (uso interno).

Número do botão.

Base de ligação (Bus GB2).

(∗) ***Para mais informação sobre a placa codificada, consulte o guia rápido anexado no módulo N3301 GB2 / N3401 GB2.***

Terminais de ligação:

+, —	: Positivo, negativo (saída 12 Vcc para trinco elétrico de corrente contínua Golmar).
C1	: Contacto “C” para trinco elétrico (Relé 1).
NA1	: Contacto “N.A” para trinco elétrico (Relé 1).
AP —,AP+	: Entrada para botão exterior de abertura de porta (Relé 1).
NA2	: Contacto “N.A” para trinco elétrico (Relé 2).
C2	: Contacto “C” para trinco elétrico (Relé 2).
AP+,AP —	: Entrada para botão exterior de abertura de porta (Relé 2).
P1	: Entrada para botão exterior de chamada (botão 1).
P2	: Entrada para botão exterior de chamada (botão 2).
BUS	: *Bus* de comunicação (não polarizado).
BUS	: *Bus* de comunicação (não polarizado).

Nota: Consulte os esquemas de instalação para realizar a ligação (páginas 32 a 43).

DESCRIÇÃO DO MÓDULO DE BOTÕES EL610D

Descrição do módulo de botões EL610D:

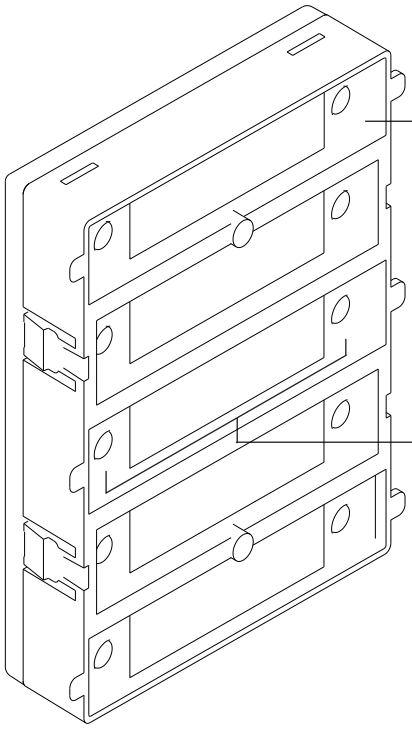

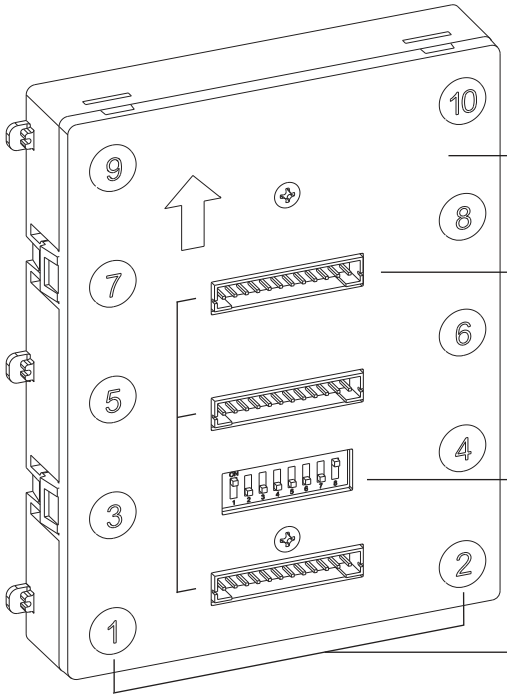

INSTALAÇÃO DA PLACA

Localização da caixa de encastrar:

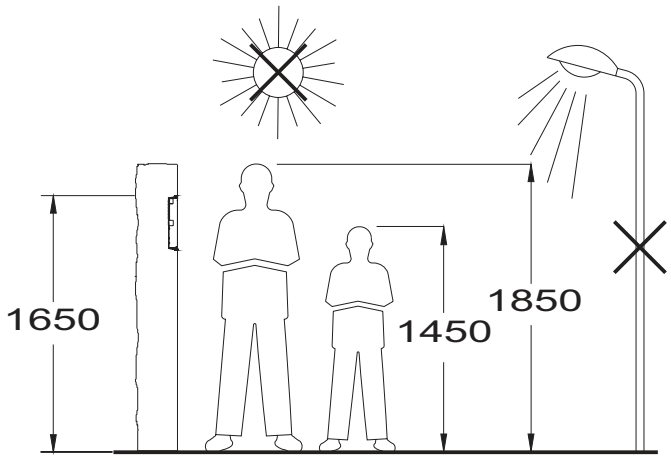

Realize um orifício na parede que posicione a parte superior da placa a uma altura de 1,65 m do solo. As dimensões do orifício dependerão do tipo de placa.

Módulos	1	2	3
Modelo	NCEV90CS	NCEV90C	CEV90
An	99	99	99 mm.
Al	132,5	238	328 mm.
P	56,5	56	56 mm.

A placa foi projetada para suportar as diversas condições ambientais. No entanto, recomendamos tomar precauções adicionais para prolongar a vida útil (viseiras, lugares cobertos, etc.). Para obter uma qualidade de imagem ótima em equipamentos de videoporteiro, evite a contraluz provocada por fontes de luz (sol, faróis, etc.)

Preparação da entrada de cabos:

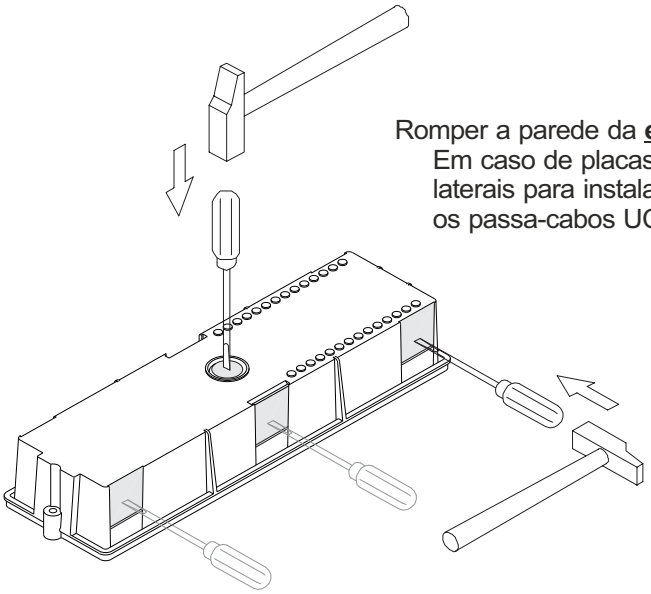

Romper a parede da **entrada de cabos pela parte inferior da caixa**. Em caso de placas com mais de uma caixa, remova as paredes laterais para instalar os cabos dos módulos e unir as caixas mediante os passa-cabos UC.

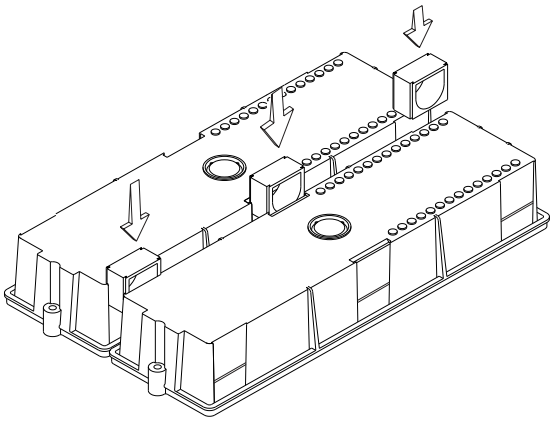

INSTALAÇÃO DA PLACA

Colocação da caixa de encastrar:

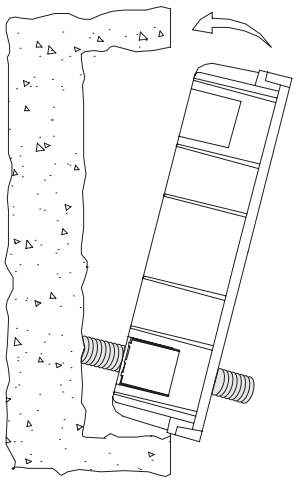

Passe a instalação pelo orifício feito na caixa de encastrar. Encastre, nivele e endireite a caixa. Depois de colocada, extraia os adesivos antigesso dos orifícios de fixação da placa.

Montagem dos módulos eletrónicos:

Insira o módulo de som na parte superior do módulo de moldura. Alinhe as patilhas do módulo de som com os respetivos alojamentos do módulo de moldura e seguidamente exerça uma ligeira pressão até obter uma colocação correta.

Se existir um módulo de botões, repita o processo anterior, posicionando-o sob o módulo de som, conforme mostra o desenho.

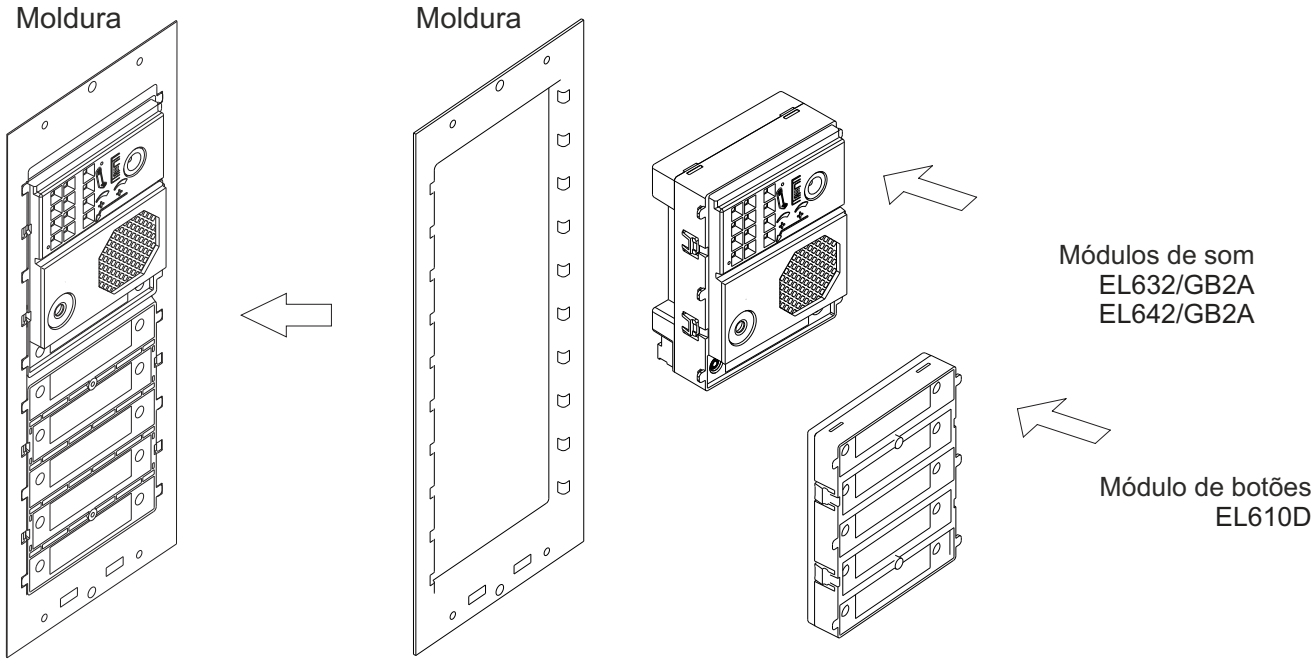

INSTALAÇÃO DA PLACA

Fixação da moldura na caixa de encastrar:

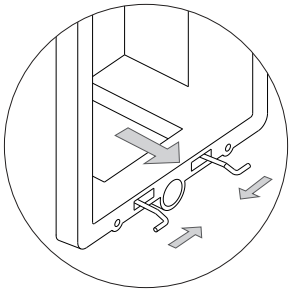

Insira a dobradiça de mola fornecida com o produto na caixa de encastrar, conforme mostra o desenho.

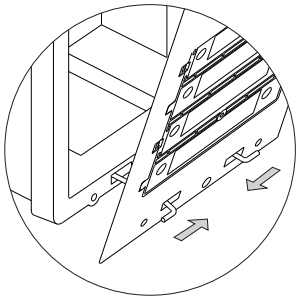

Para prender a moldura na caixa de encastrar, introduza a dobradiça de mola nos alojamentos para esta finalidade na moldura, conforme mostra o desenho.

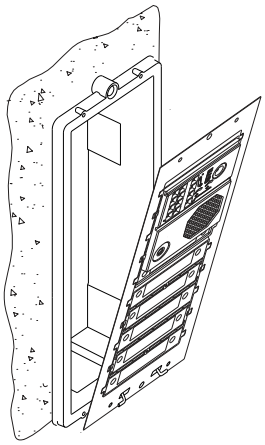

A moldura pode ser rebatida horizontalmente, facilitando assim as ligações e as regulações no módulo de som e módulo de botões.

Ligação dos botões com o cabo de ligação curto:

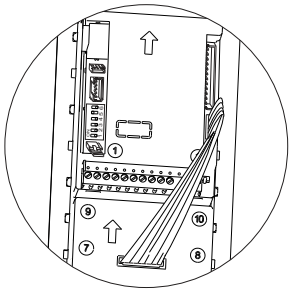

Insira o cabo de ligação curto fornecido com o produto EL610D no conector do módulo de som e a outra extremidade do cabo no conector situado na parte superior do módulo de botões EL610D, conforme mostra o desenho.

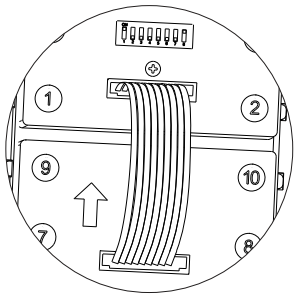

Entre os módulos de botões EL610D da mesma caixa de encastrar, insira o cabo de ligação curto do conector inferior do primeiro módulo de botões ao conector superior do segundo módulo de botões, conforme mostra o desenho.

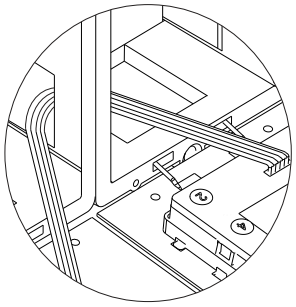

Entre os módulos de botões EL610D de diferentes caixas de encastrar, insira o cabo de ligação curto no conector inferior do último módulo EL610D da primeira caixa de encastrar e a outra extremidade no conector médio do último módulo de botões EL610D situado na parte inferior da segunda caixa de encastrar, conforme mostra o desenho.

INSTALAÇÃO DA PLACA

Ligação dos botões com o cabo de ligação RAP-610D:

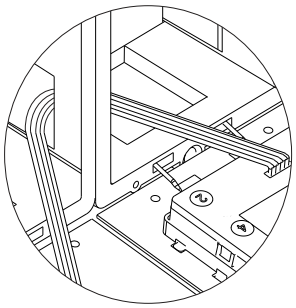

Utilize o cabo de ligação RAP-610D, para ligar os botões entre o módulo de som e o módulo de botões EL610D e entre os módulos de botões EL610D, quando a distância entre os módulos a conectar for superior, por causa da composição das placas.

Configuração do código de botões (modo de funcionamento 1):

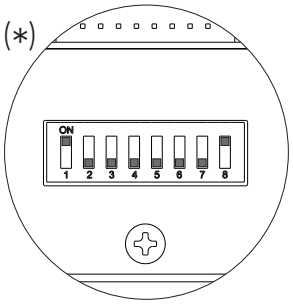

O módulo de botões EL610D deve ser configurado com a atribuição de um código de chamada aos botões. Realize esta configuração com o microinterruptor situado na parte posterior do módulo.
Dependendo da opção de configuração selecionada, os botões serão atribuídos a um código de chamada determinado.
Para configurar o código de chamada nos monitores. É importante conhecer o código de chamada de cada botão, como mostra a tabela anexada.

IMPORTANTE: Módulo de som configurado de fábrica em **"modo de funcionamento 1"** (consulte a pág. 26).
- Até 23 monitores (Vesta2) / habitações por instalação (instalações mistas com telefones até 23 elementos).
- Até 18 monitores (Vesta7) / habitações por instalação (instalações mistas com telefones até 18 elementos).
- Até 32 telefones (T562/Nhea) / habitações por instalação (instalação porteiro eletrónico só áudio).

Módulo de botões EL-610D

Códigos do módulo de botão duplo

Opção de configuração do módulo	Microinterruptor								Código de botões										
	Dip1	Dip2	Dip3	Dip4	Dip5	Dip6	Dip7	Dip8	P1	P2	P3	P4	P5	P6	P7	P8	P9	P10	(1)
1	**On**	Off	Off	Off	Off	Off	Off	**On**	11	2	3	4	5	6	7	8	9	10	(*)
2	Off	**On**	Off	Off	Off	Off	Off	**On**	21	12	13	14	15	16	17	18	19	20	
3	Off	Off	**On**	Off	Off	Off	Off	**On**	31	22	23	24	25	26	27	28	29	30	

Códigos do módulo de botão individual

Opção de configuração do módulo	Dip1	Dip2	Dip3	Dip4	Dip5	Dip6	Dip7	Dip8	P1	P3	P5	P7	P9	(1)
1	**On**	Off	Off	Off	Off	Off	Off	**On**	1	2	3	4	5	(*)
2	Off	**On**	Off	Off	Off	Off	Off	**On**	6	7	8	9	10	
3	Off	Off	**On**	Off	Off	Off	Off	**On**	11	12	13	14	15	
4	Off	Off	Off	**On**	Off	Off	Off	**On**	16	17	18	19	20	
5	Off	Off	Off	Off	**On**	Off	Off	**On**	21	22	23	24	25	
6	Off	Off	Off	Off	Off	**On**	Off	**On**	26	27	28	29	30	
7	Off	Off	Off	Off	Off	Off	**On**	**On**	31	–	–	–	–	

(1) **P1- P10:** Botão 1 - botão 10.
Importante: Selecione uma opção de configuração diferente para cada módulo EL610D.
(*) **Valor de fábrica.**

INSTALAÇÃO DA PLACA

Configuração dos códigos do módulo de botão duplo:

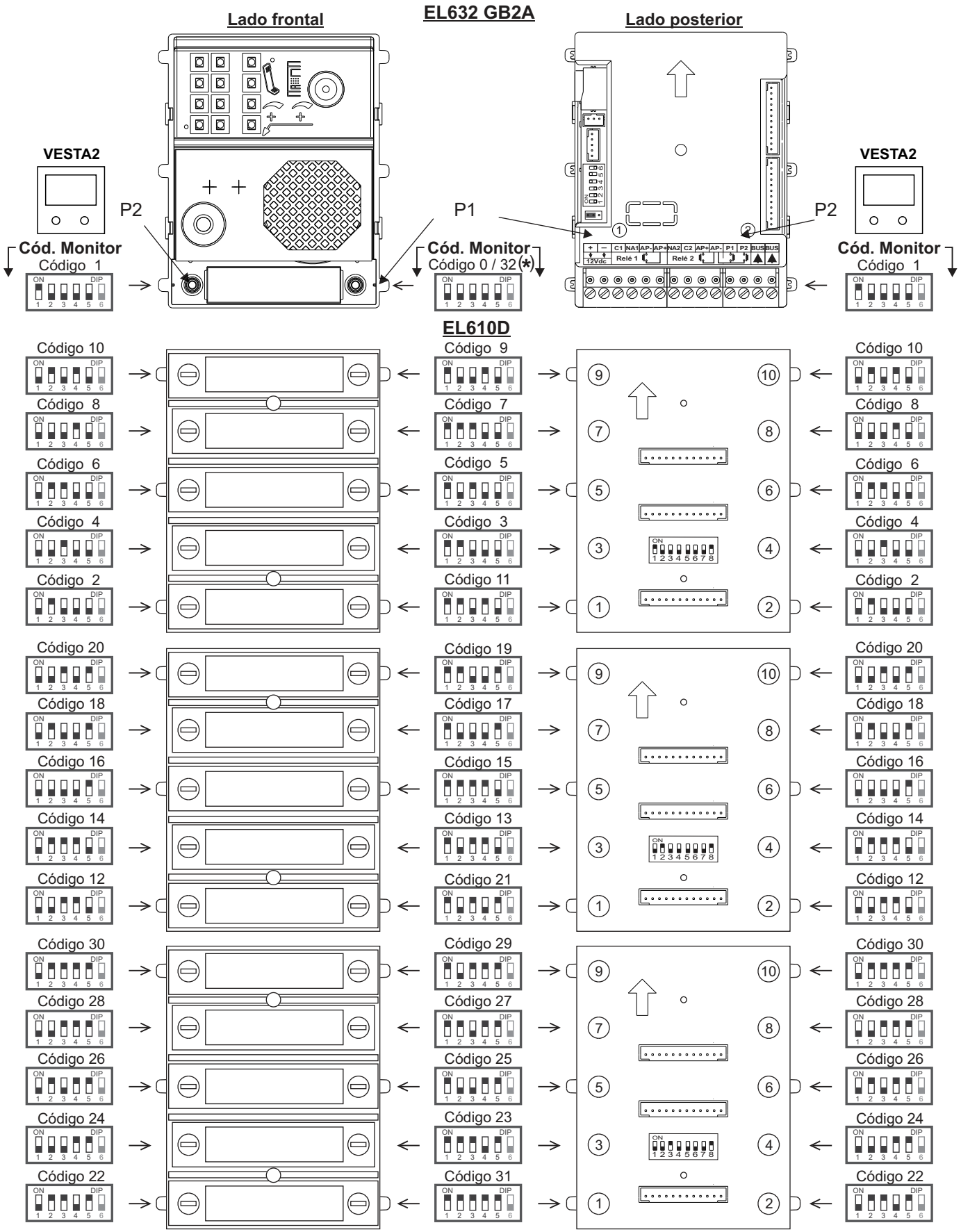

(*) ***-Em sistemas de placa com botões de chamada, o primeiro endereço do monitor é o "Código 0".***

-Em sistemas de placa codificada (N3301/GB2), o "código 0" é o "código 32", isto quer dizer que, para realizar uma chamada para um monitor com o "código 0" (dip 1 a dip 5 em OFF), deve marcar (3) (2) (🔔) no teclado numérico N3301/GB2.

-No software (Address Manager GB2) o "código 0" de chamada também é mostrado como "código 32".

INSTALAÇÃO DA PLACA

Configuração dos códigos do módulo de botão individual:

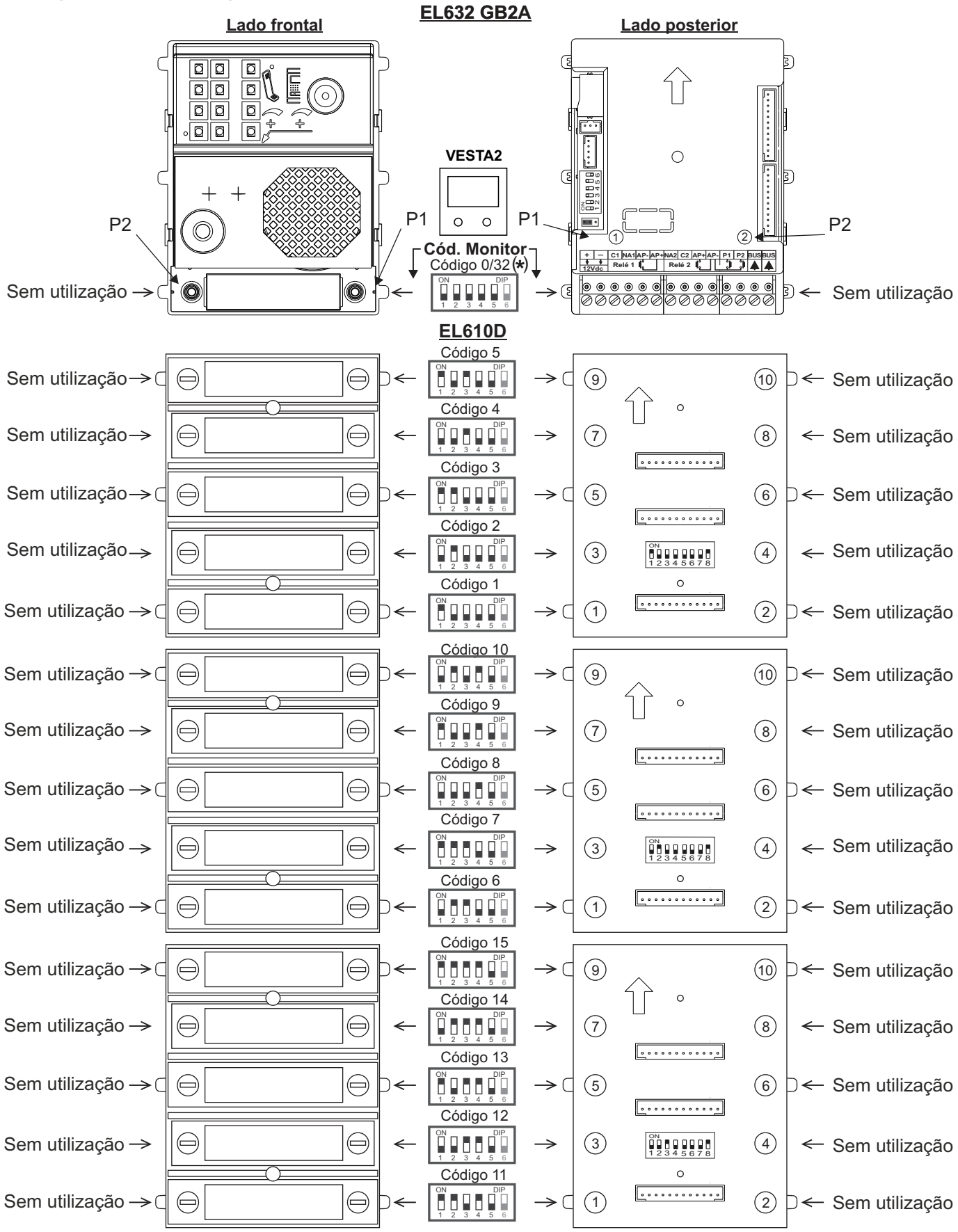

(*) *-Em sistemas de placa com botões de chamada, o primeiro endereço do monitor é o "Código 0".*

-Em sistemas de placa codificada (N3301/GB2), o "código 0" é o "código 32", isto quer dizer que, para realizar uma chamada para um monitor com o "código 0" (dip 1 a dip 5 em OFF), deve marcar (3) (2) (🔔) no teclado numérico N3301/GB2.

-No software (Address Manager GB2) o "código 0" de chamada também é mostrado como "código 32".

Continua

INSTALAÇÃO DA PLACA

Continuação da página anterior.

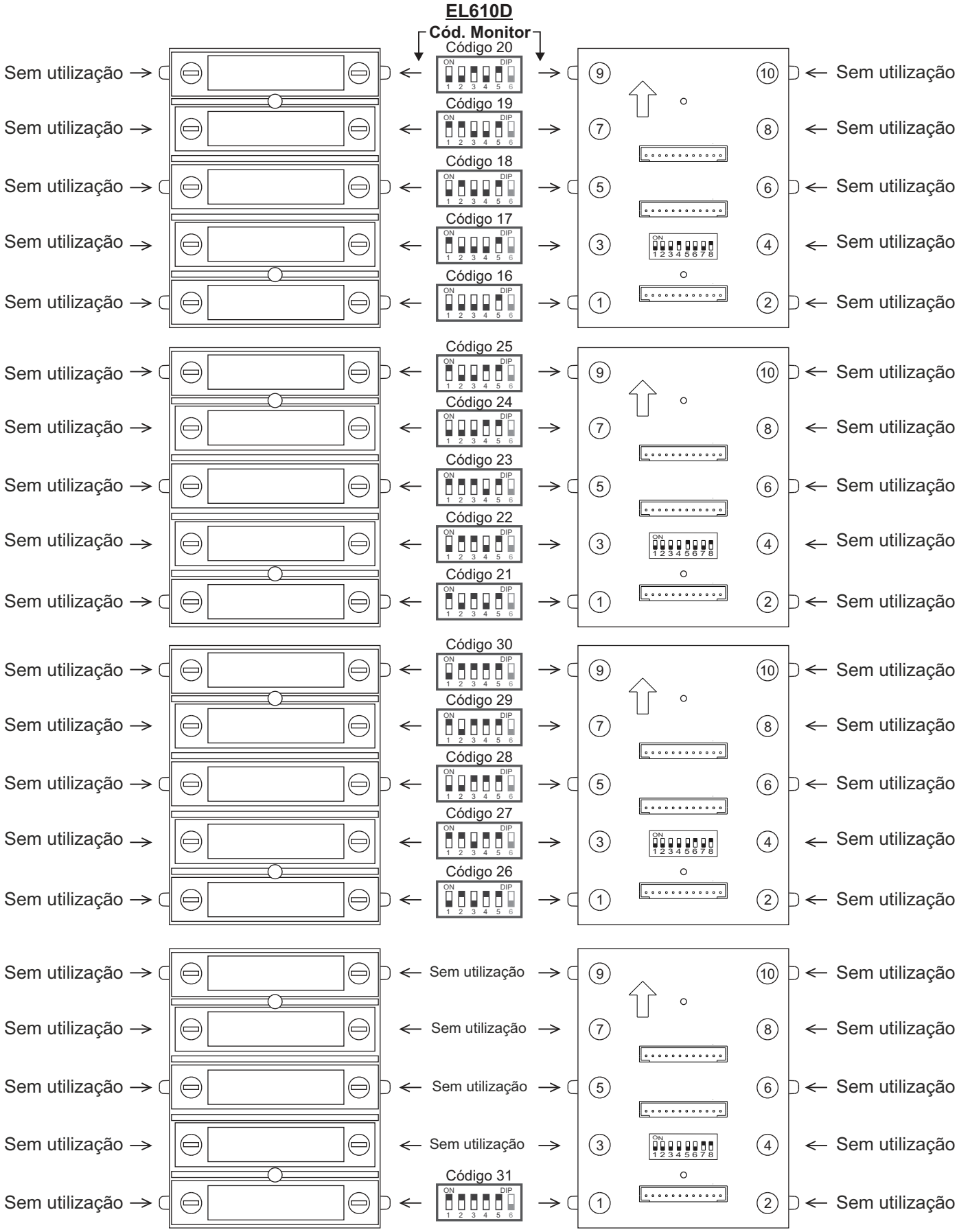

INSTALAÇÃO DA PLACA

Configuração do código de botões (instalação de apenas áudio até 128 telefones/habitações):

O módulo de botões EL610D deve ser configurado com a atribuição de um código de chamada aos botões. Realize esta configuração com o microinterruptor situado na parte posterior do módulo.
Dependendo da opção de configuração selecionada, os botões serão atribuídos a um código de chamada determinado.
Para configurar o código de chamada nos monitores. É importante conhecer o código de chamada de cada botão, como mostra a tabela anexada.

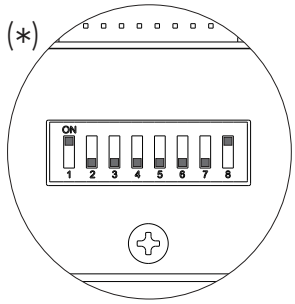

IMPORTANTE: O módulo de som deve estar configurado como **"modo de funcionamento 2"**.
(Só áudio até 128 telefones / habitações), consulte a página 26.

Módulo de botões EL-610D

Códigos do módulo de botão duplo

Opção de configuração do módulo	Microinterruptor								Código de botões										
	Dip1	Dip2	Dip3	Dip4	Dip5	Dip6	Dip7	Dip8	P1	P2	P3	P4	P5	P6	P7	P8	P9	P10	(1)
1	**On**	Off	Off	Off	Off	Off	Off	**On**	11	2	3	4	5	6	7	8	9	10	(*)
2	Off	**On**	Off	Off	Off	Off	Off	**On**	21	12	13	14	15	16	17	18	19	20	
3	Off	Off	**On**	Off	Off	Off	Off	**On**	31	22	23	24	25	26	27	28	29	30	
4	Off	Off	Off	**On**	Off	Off	Off	**On**	41	32	33	34	35	36	37	38	39	40	
5	Off	Off	Off	Off	**On**	Off	Off	**On**	51	42	43	44	45	46	47	48	49	50	
6	Off	Off	Off	Off	Off	**On**	Off	**On**	61	52	53	54	55	56	57	58	59	60	
7	Off	Off	Off	Off	Off	Off	**On**	**On**	71	62	63	64	65	66	67	68	69	70	
8	**On**	Off	Off	Off	Off	Off	Off	Off	81	72	73	74	75	76	77	78	79	80	
9	Off	**On**	Off	Off	Off	Off	Off	Off	91	82	83	84	85	86	87	88	89	90	
10	Off	Off	**On**	Off	Off	Off	Off	Off	101	92	93	94	95	96	97	98	99	100	
11	Off	Off	Off	**On**	Off	Off	Off	Off	111	102	103	104	105	106	107	108	109	110	
12	Off	Off	Off	Off	**On**	Off	Off	Off	121	112	113	114	115	116	117	118	119	120	
13	Off	Off	Off	Off	Off	**On**	Off	Off	–	122	123	124	125	126	127	–	–	–	

(1) **P1- P10:** Botão 1 - botão 10.
Importante: Selecione uma opção de configuração diferente para cada módulo EL610D.
(*) **Valor de fábrica.**

Continua

INSTALAÇÃO DA PLACA

Continuação da página anterior.

Módulo de botões EL-610D

Códigos do módulo de botão individual

Opção de configuração do módulo	Microinterruptor								Código de botões					
	Dip1	Dip2	Dip3	Dip4	Dip5	Dip6	Dip7	Dip8	P1	P3	P5	P7	P9	(1)
1	**On**	Off	Off	Off	Off	Off	Off	**On**	1	2	3	4	5	(*)
2	Off	**On**	Off	Off	Off	Off	Off	**On**	6	7	8	9	10	
3	Off	Off	**On**	Off	Off	Off	Off	**On**	11	12	13	14	15	
4	Off	Off	Off	**On**	Off	Off	Off	**On**	16	17	18	19	20	
5	Off	Off	Off	Off	**On**	Off	Off	**On**	21	22	23	24	25	
6	Off	Off	Off	Off	Off	**On**	Off	**On**	26	27	28	29	30	
7	Off	Off	Off	Off	Off	Off	**On**	**On**	31	32	33	34	35	
8	**On**	Off	Off	Off	Off	Off	Off	Off	36	37	38	39	40	
9	Off	**On**	Off	Off	Off	Off	Off	Off	41	42	43	44	45	
10	Off	Off	**On**	Off	Off	Off	Off	Off	46	47	48	49	50	
11	Off	Off	Off	**On**	Off	Off	Off	Off	51	52	53	54	55	
12	Off	Off	Off	Off	**On**	Off	Off	Off	56	57	58	59	60	
13	Off	Off	Off	Off	Off	**On**	Off	Off	61	62	63	64	65	
14	Off	Off	Off	Off	Off	Off	**On**	Off	66	67	68	69	70	

(1) **P1- P10:** Botão 1 - botão 10.

Importante: Selecione uma opção de configuração diferente para cada módulo EL610D.

(*) **Valor de fábrica.**

INSTALAÇÃO DA PLACA

Configuração dos códigos do módulo de botão duplo (até 128 telefones/habitações):

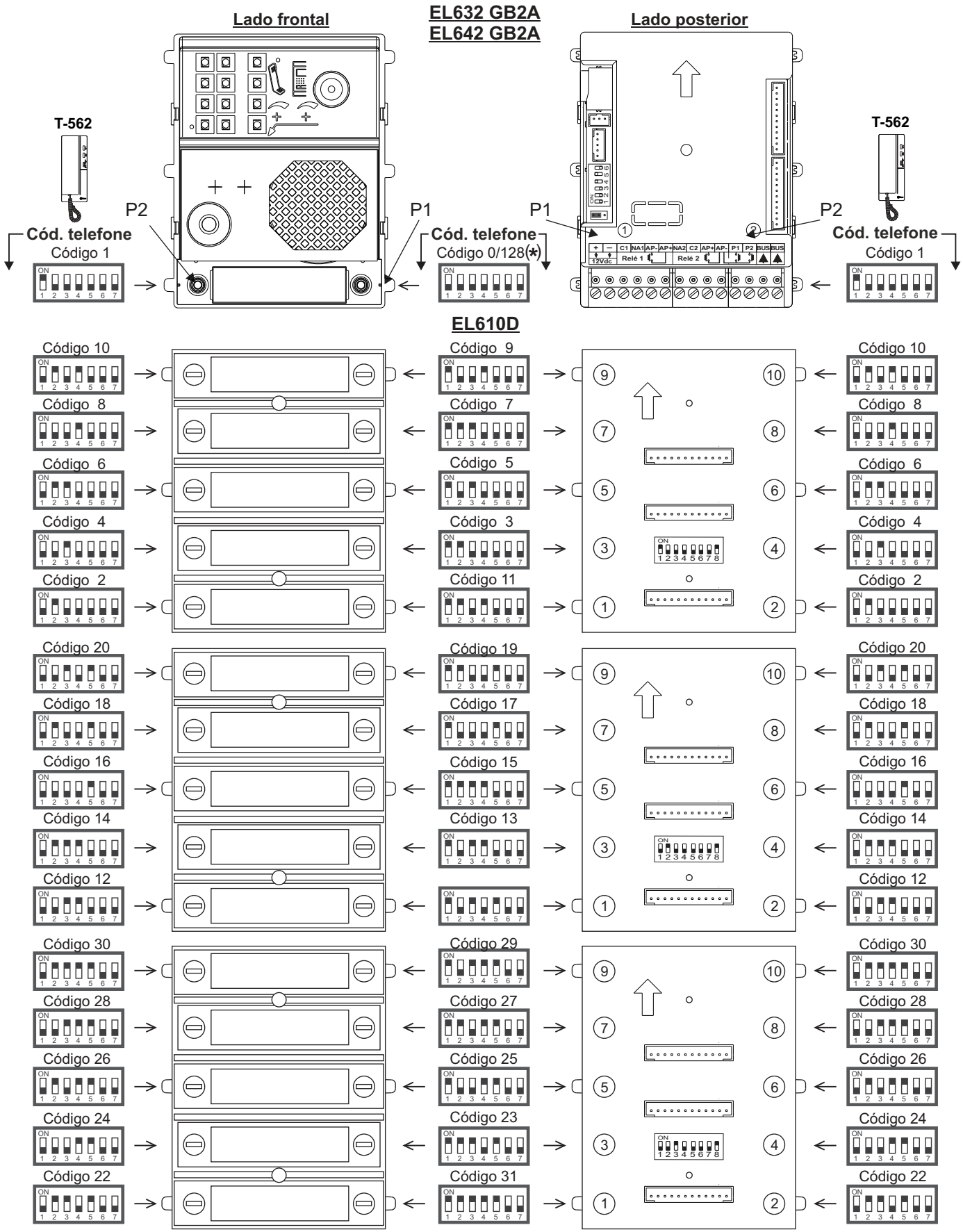

(*) ***-Em sistemas de placa com botões de chamada, o primeiro endereço do telefone é o "Código 0".***

-Em sistemas de placa codificada (N3301/GB2), o "código 0" é o "código 128", isto quer dizer que, para realizar uma chamada para um telefone com o "código 0" (dip 1 a dip 7 em OFF), deve marcar (1) (2) (8) (🔔) no teclado numérico N3301/GB2.

-No software (Address Manager GB2) o "código 0" de chamada também é mostrado como "código 128".

Continua

INSTALAÇÃO DA PLACA

Continuação da página anterior.

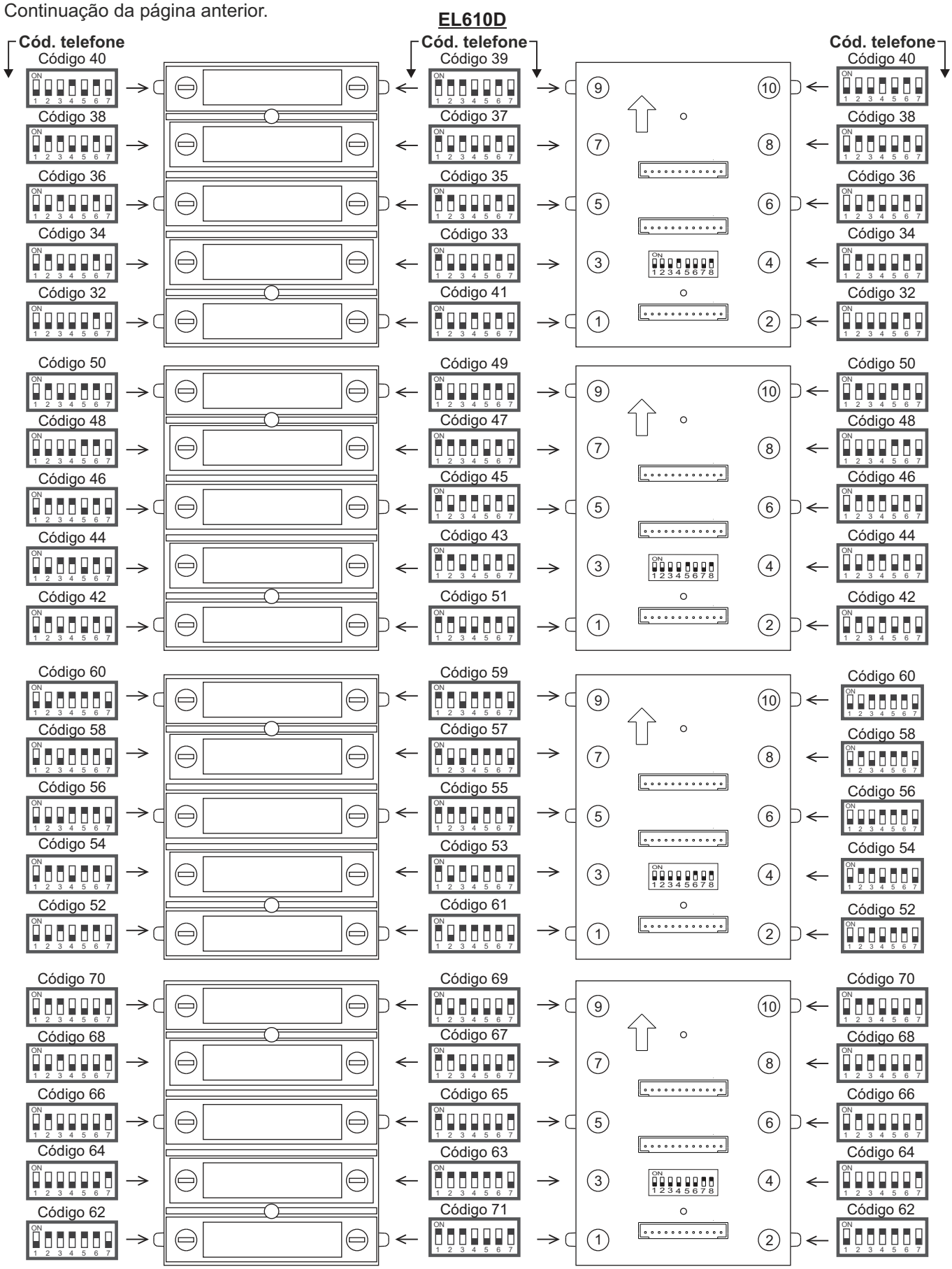

IMPORTANTE: O telefone T562/ TNHEA deve ter o *Dip* 10 do microinterruptor de configuração em ON.

Continua

INSTALAÇÃO DA PLACA

Continuação da página anterior.

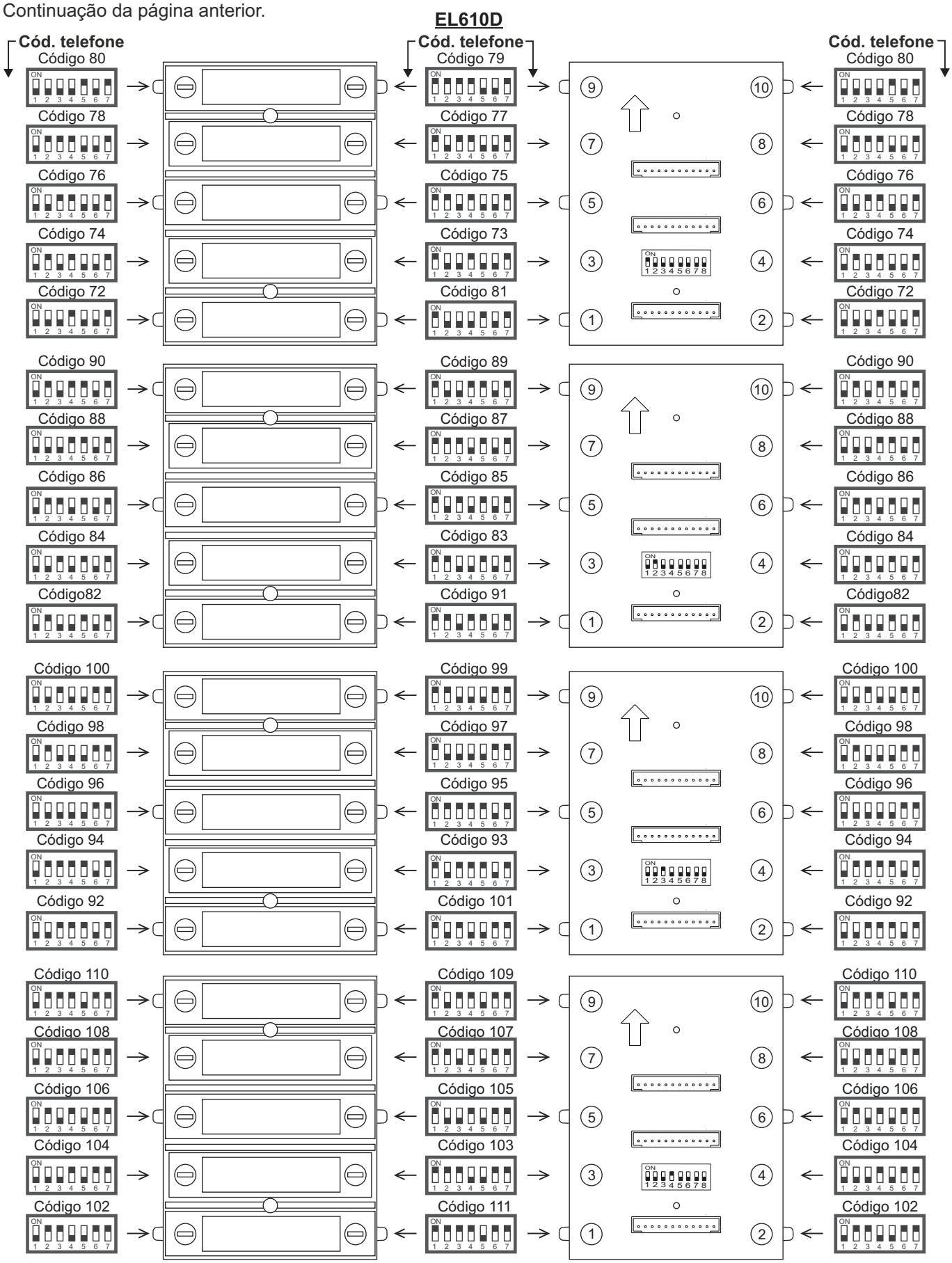

IMPORTANTE: O telefone T562/ TNHEA deve ter o *Dip* 10 do microinterruptor de configuração em ON.

Continua

INSTALAÇÃO DA PLACA

Continuação da página anterior.

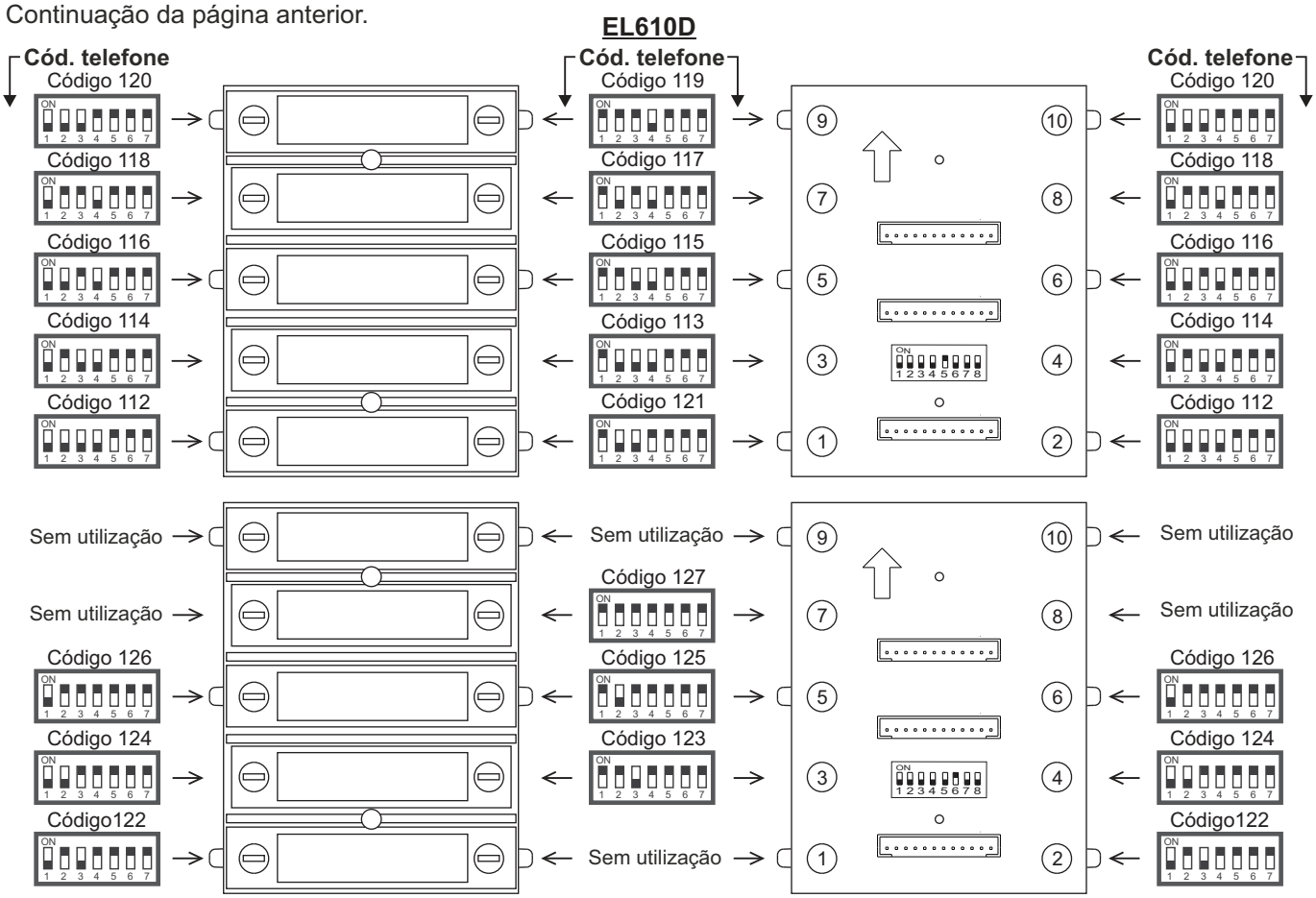

IMPORTANTE: O telefone T562/ TNHEA deve ter o *Dip* 10 do microinterruptor de configuração em ON.

INSTALAÇÃO DA PLACA

Configuração dos códigos do módulo de botão individual (até 71 telefones/habitações):

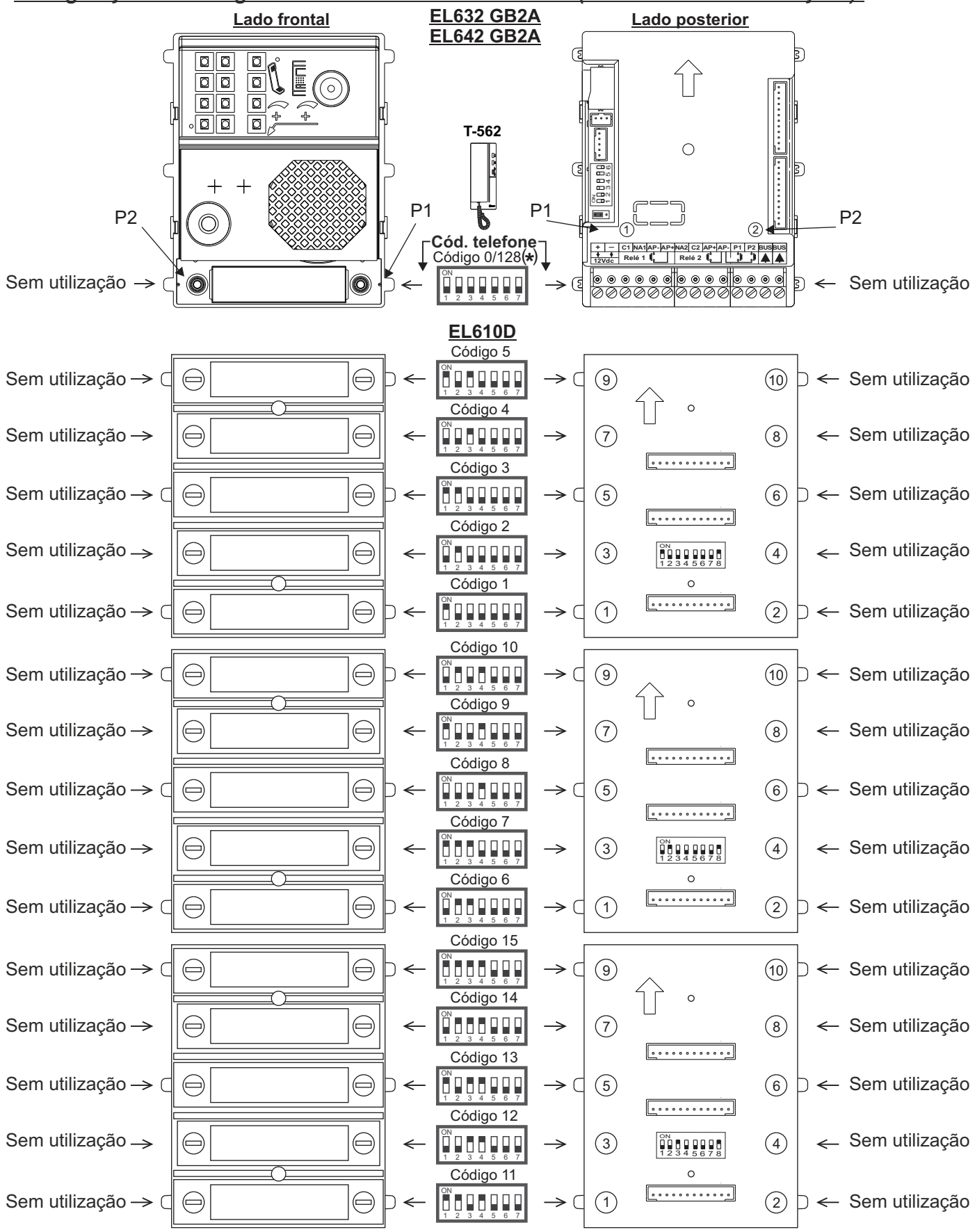

(*) *-Em sistemas de placa com botões de chamada, o primeiro endereço do telefone é o "Código 0".*
-Em sistemas de placa codificada (N3301/GB2), o "código 0" é o "código 128", isto quer dizer que, para realizar uma chamada para um telefone com o "código 0" (dip 1 a dip 7 em OFF), deve marcar (1) (2) (8) (🔔) no teclado numérico N3301/GB2.
-No software (Address Manager GB2) o "código 0" de chamada também é mostrado como "código 128".

Continua

INSTALAÇÃO DA PLACA

Continuação da página anterior.

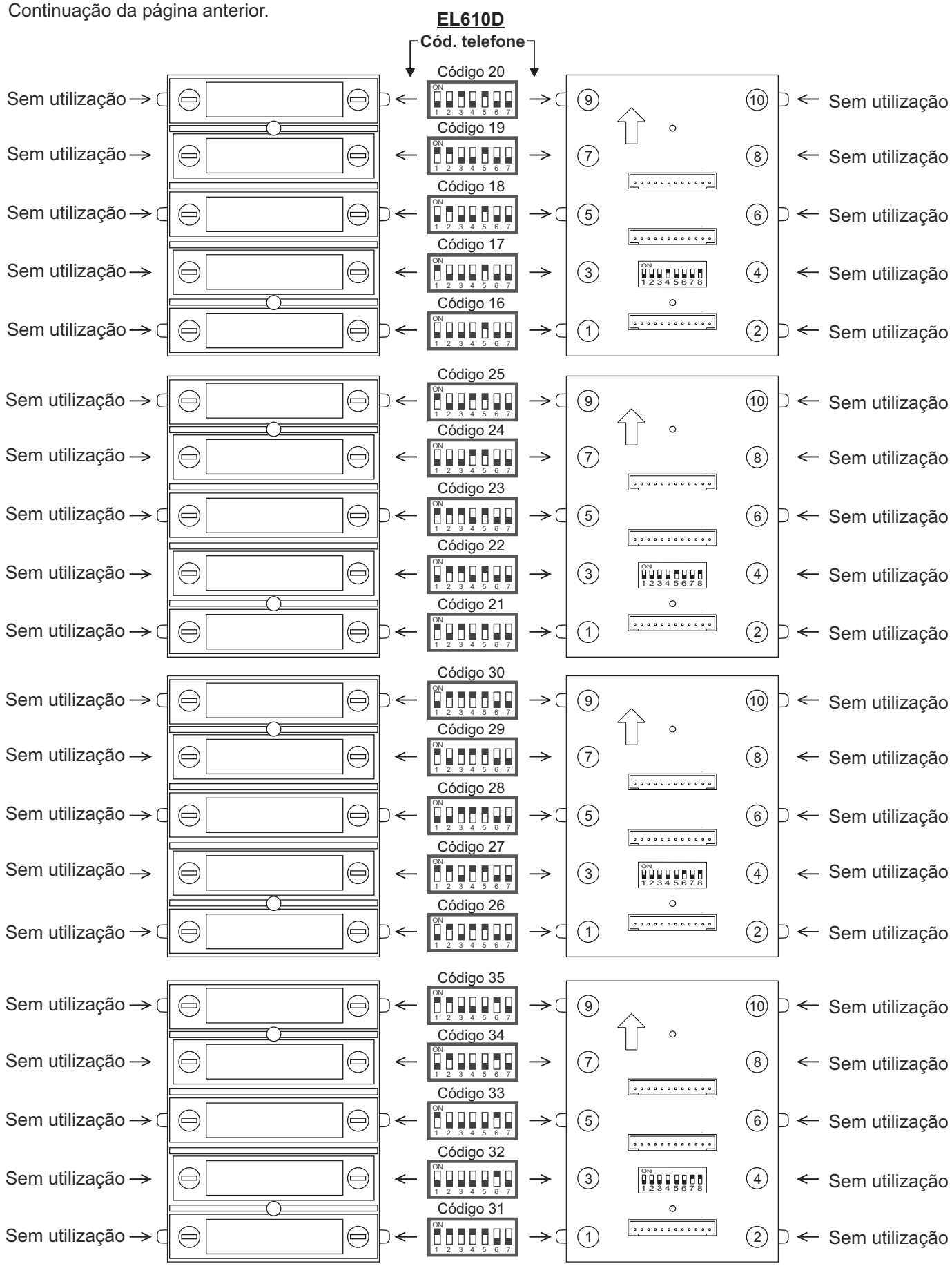

IMPORTANTE: O telefone T562/ TNHEA deve ter o *Dip* 10 do microinterruptor de configuração em ON.

Continua

INSTALAÇÃO DA PLACA

Continuação da página anterior.

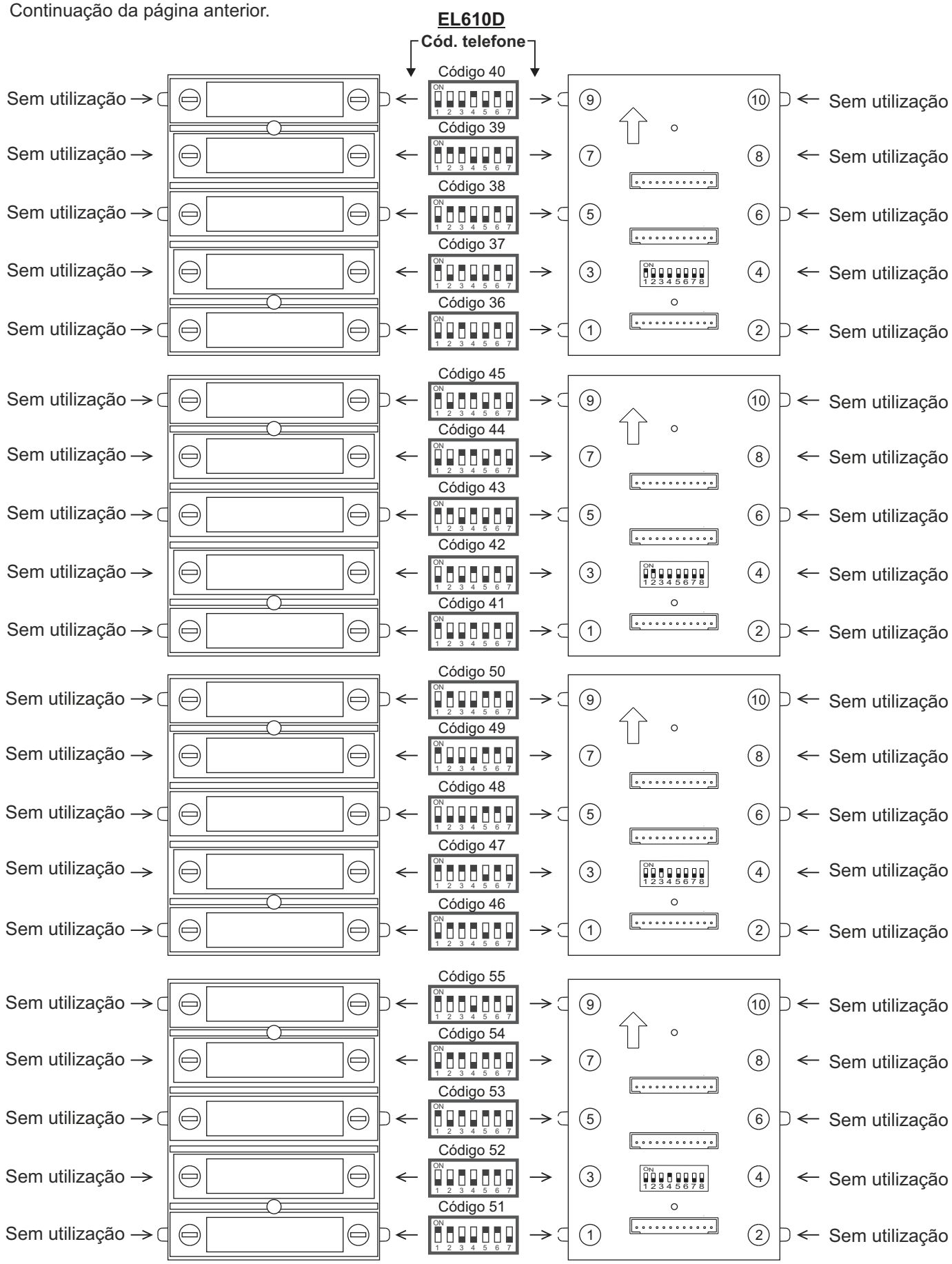

IMPORTANTE: O telefone T562/ TNHEA deve ter o *Dip* 10 do microinterruptor de configuração em ON.

Continua

INSTALAÇÃO DA PLACA

Continuação da página anterior.

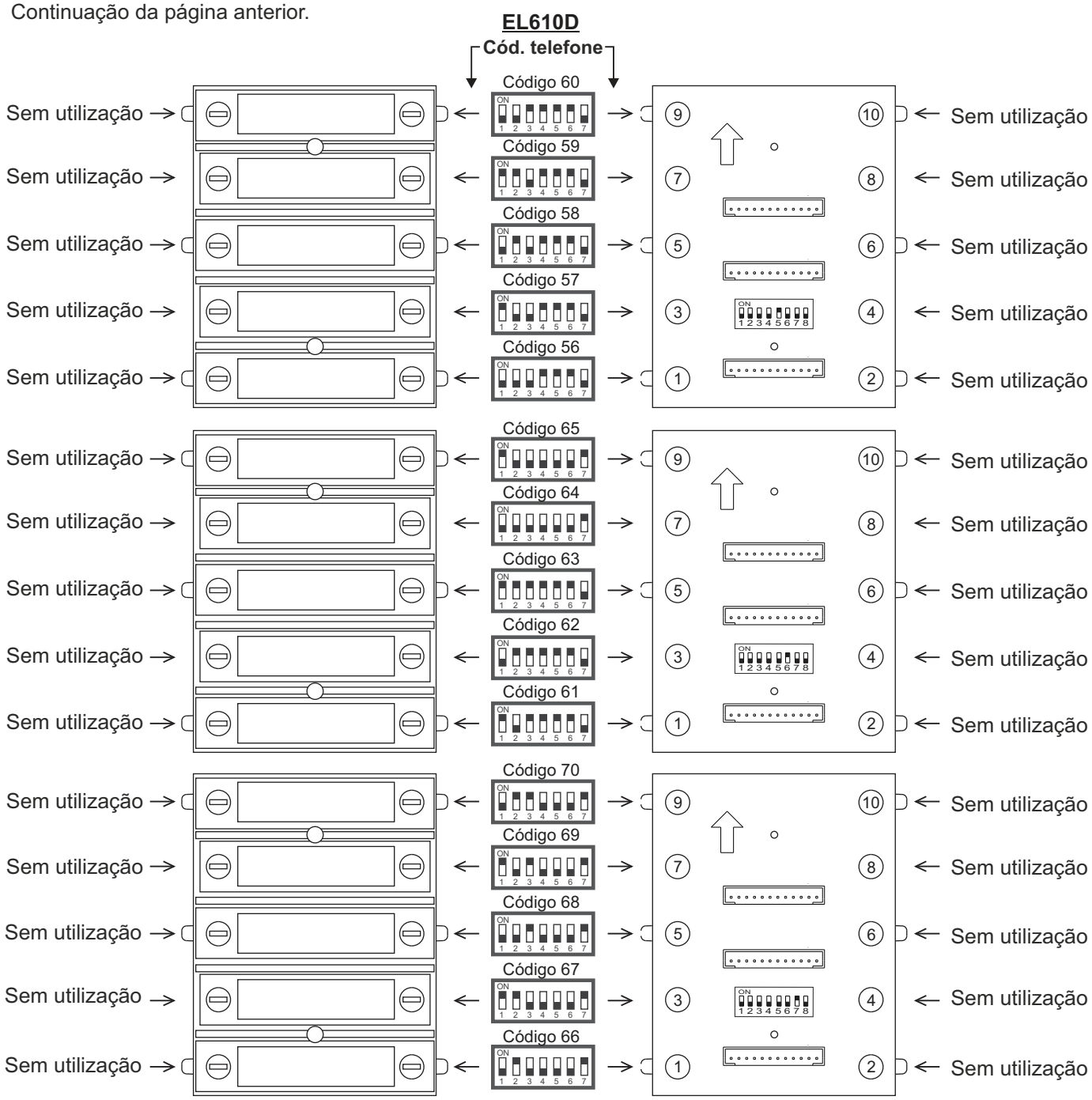

IMPORTANTE: O telefone T562/ TNHEA deve ter o *Dip* 10 do microinterruptor de configuração em ON.

INSTALAÇÃO DA PLACA

Descrição do microinterruptor de configuração do módulo de som:

(*)

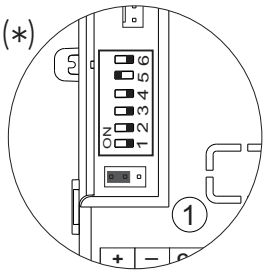

O microinterruptor de configuração está situado no lateral esquerdo da parte posterior do módulo.

(*)

Endereço da placa:
Microinterruptores: 1 e 2 em OFF (endereço 1), 1 em ON e 2 em OFF (endereço 2), 1 em OFF e 2 em ON (endereço 3), 1 e 2 em ON (endereço 4).

(*)

Deixe em OFF para placas com botão duplo, coloque em ON se a placa for de botão individual.

(*) 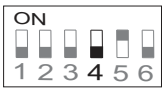

Deixe em OFF para a utilização da placa em *chalet*, coloque em ON para a utilização da placa em edifício.

(*) 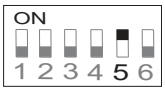

Deixe em ON para configurar o tempo de abertura de porta(s) em 5 segundos.
Coloque em OFF para configurar o tempo de abertura de porta(s) em 1 segundo.

(*)

Coloque em ON para configurar: (Consulte a pág. 25-26)
Se o idioma da síntese vocal, o Relé 1 e o relé 2 de trinco elétrico forem NA ou NC, regule o volume da síntese vocal e o modo de funcionamento do módulo de som. Deixe em OFF depois de terminar os trabalhos de configuração.

(*) **Valor de fábrica.**

Descrição do conector em ponte de configuração:

(*)

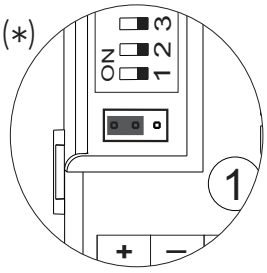

Importante: Não modifique a posição de fábrica do conector em ponte de configuração.

(*) **Valor de fábrica.**

Descrição dos leds de iluminação da placa "ambiente de baixa luminosidade":

Os *leds* de iluminação da placa serão ativados durante um processo de chamada se a iluminação nesse momento na placa for baixa. Isto permite ver no monitor de casa a pessoa que fez a chamada.

Descrição das indicações visuais na placa:

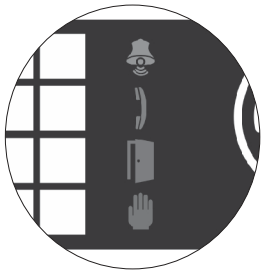

Indicações visuais na placa para pessoas com deficiência auditiva, que assinalam:

- Em chamada: O *led* ilumina-se durante o tempo de chamada e em comunicação.
- Em comunicação: O *led* ilumina-se durante o processo de comunicação.
- Em abertura da porta: O *led* ilumina-se durante o tempo de abertura.
- Ao finalizar a comunicação: Os *leds* e apagam-se.
- Com mais de uma placa, ao fazer a chamada e uma já estiver em comunicação: O *led* ilumina-se durante 3 segundos.
- Em chamada e o monitor estiver em modo (não incomodar): O *led* ilumina-se durante 4 segundos.
- Em chamada (habitação sem monitor nem telefone): O *led* ilumina-se durante 4 segundos.

INSTALAÇÃO DA PLACA

Descrição da síntese de voz (indicações auditivas na placa):

Indicações auditivas na placa para pessoas com deficiência visual.

Se a síntese de voz estiver ativada no módulo de som (consulte a pág. 24 e 25 para configuração), será possível escutar na placa as seguintes mensagens de voz:

- Em chamada: “A chamar”.
- Em abertura da porta: “Porta aberta”.
- Ao finalizar a comunicação: “Chamada finalizada”.
- Com mais de uma placa, ao fazer a chamada e uma já estiver em comunicação: “A comunicar”.
- Em chamada e o monitor está em modo (não incomodar): “A chamar”.
- Em chamada (habitação sem monitor nem telefone): “Chamada perdida”.

Definição do volume de comunicação da placa:

Se, depois de colocar o equipamento em funcionamento, considerar que o volume de áudio na placa não é adequado, realize as seguintes ações:

- Faça uma chamada para uma habitação.
- A habitação recebe a chamada; estabeleça a comunicação carregando no botão do monitor.
- A seguir carregue no botão da habitação chamada durante 3 segundos até escutar os sons de confirmação e o *led* de comunicação da placa piscar.
- Cada premência no mesmo botão de chamada aumentará o volume da placa, aumentando também a intermitência do *led*.
  Dispõe de 5 seleções de volume, com a variação do aumento na intermitência do *led* conforme a seleção. Intermitência lenta a rápida - volume baixo a volume alto. Ao atingir a intermitência máxima “seleção 5” com volume máximo, a seguinte seleção é intermitência lenta “seleção 1” com volume mais baixo (modo carrossel).
- Para guardar a seleção do volume pretendido, mantenha pressionado o mesmo botão de chamada para a habitação até escutar os sons de confirmação e o *led* comunicação da placa se apagar.

Seleção do idioma da síntese vocal:

Se quiser ativar a síntese vocal da placa, realize as seguintes ações:

- Retire a alimentação da placa.
- No microinterruptor de configuração do módulo de som (ver pág. 24) coloque o *dip* 6 em ON.
- Ligue a alimentação da placa.
- Pressione durante 6 segundos o botão P2 do módulo de som (até que os sons de confirmação terminem).
- Seguidamente cada premência irá mudando de idioma; quando escutar o idioma pretendido, deixe de carregar em P2.
- Para finalizar, coloque o *dip* 6 do microinterruptor de configuração em OFF.
  Escutará um som de confirmação.

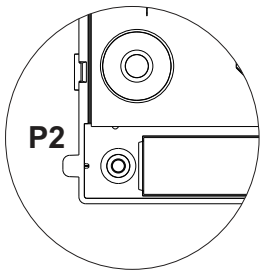

Configuração do tipo de contacto para o Relé 1 e o Relé 2 (trinco elétrico):

Se quiser mudar o tipo de contacto de ativação para trinco elétrico do Relé 1 e do Relé 2 da placa, realize as seguintes ações:

- Retire a alimentação da placa.
- No microinterruptor de configuração do módulo de som (ver pág. 24) coloque o *dip* 6 em ON.
- Ligue a alimentação da placa.
- Pressione durante 6 segundos o botão P1 do módulo de som (até que os sons de confirmação terminem e o *led* da placa pisque).
- Seguidamente cada premência vai mudando de tipo de contacto; o *led* da placa pisca rapidamente se o contacto selecionado for N.A. (valor de fábrica) ou lentamente se o contacto selecionado for N.C. Quando selecionar a opção pretendida, deixe de carregar em P1.
- Para finalizar, coloque o *dip* 6 do microinterruptor de configuração em OFF.
  Escutará um som de confirmação e o *led* da placa apaga-se.

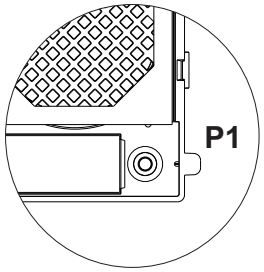

Descrição:
Normalmente aberto: N.A
Normalmente fechado: N.C

Importante: O contacto selecionado será aplicado tanto ao Relé 1 como ao Relé 2.

INSTALAÇÃO DA PLACA

Definição do volume da síntese vocal:

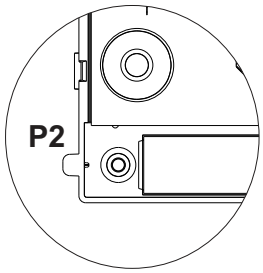

Se, depois de colocar o equipamento em funcionamento, considerar que o volume das mensagens de áudio na placa não é adequado, realize as seguintes ações:

- Retire a alimentação da placa.
- No microinterruptor de configuração do módulo de som (ver pág. 24) coloque o *dip* 6 em OFF.
- Ligue a alimentação da placa.
- Coloque o *dip* 6 do microinterruptor de configuração em ON.
- Pressione durante 6 segundos o botão P2 do módulo de som (até escutar o volume da síntese de voz e o *led* da placa piscar).
- Seguidamente cada premência aumentará o volume da síntese e a intermitência do *led* irá aumentando. Dispõe de 5 seleções de volume, com a variação do aumento na intermitência do *led* conforme a seleção. Intermitência lenta a rápida - volume baixo a volume alto. Ao atingir a intermitência máxima "seleção 5" com volume máximo, a seleção seguinte é intermitência lenta "seleção 1" com volume de síntese mais baixo (modo carrossel). Quando selecionar o volume pretendido, deixe de carregar em P2.
- Para finalizar, coloque o *dip* 6 do microinterruptor de configuração em OFF. Escutará um som de confirmação e o *led* da placa apaga-se.

Seleção do modo de funcionamento do módulo de som:

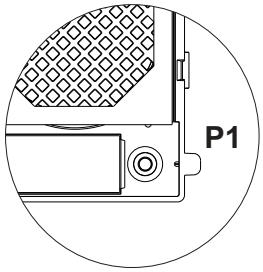

Se quiser mudar o modo de funcionamento do módulo de som, realize as seguintes ações:

- Retire a alimentação da placa.
- No microinterruptor de configuração do módulo de som (ver pág. 24) coloque o *dip* 6 em OFF.
- Ligue a alimentação da placa.
- Coloque o *dip* 6 do microinterruptor de configuração em ON.
- Pressione durante 6 segundos o botão P1 do módulo de som (até que os sons de confirmação terminem).
- Seguidamente cada premência irá mudando o modo de funcionamento e será indicado através dos *leds* das indicações visuais da placa "modo carrossel" (consulte a seguinte tabela de seleção do modo de funcionamento). Quando selecionar o modo de funcionamento pretendido, deixe de carregar em P1.
- Para finalizar, coloque o *dip* 6 do microinterruptor de configuração em OFF. Escutará um som de confirmação e os *leds* das indicações visuais da placa apagam-se.

Modos de funcionamento

	Modo	Dip4	Modo função	Placa	Instalação	*Led*	*Led*	*Led*	*Led*
(1)	(*) *Chalet*	OFF	(*) 1	Botões	Placa vídeo	ON	OFF	OFF	OFF
	Edifício (Até 32 monitores/telefones)	ON	(*) 1	Botões	Placa vídeo/ Placa áudio	ON	OFF	OFF	OFF
	Edifício "só tel." (Até 128 telefones)	ON	2	Botões	Placa áudio	OFF	ON	OFF	OFF
(2)	Edifício *"router"* (Até 128 monitores/telefones)	ON	3	Botões	Placa vídeo (Inst. em coluna)	ON	ON	OFF	OFF
(2)	Edifício *"gateway"* (Até 128 monitores/telefones)	ON	4	Botões	Placa vídeo (Inst. Pl. geral)	OFF	OFF	ON	OFF
(3)	Edifício (Até 32 monitores/telefones)	ON	5	Codificada	Placa vídeo/ Placa áudio	ON	OFF	ON	OFF
(3)	Edifício "só tel." (Até 128 telefones)	ON	6	Codificada	Placa audio	OFF	ON	ON	OFF
(2)(3)	Edifício *"router"* (Até 256 monitores/telefones)	ON	7	Codificada	Placa vídeo (Inst. em coluna)	ON	ON	ON	OFF
(2)(3)	Edifício *"gateway"* (Até 256 monitores/telefones)	ON	8	Codificada	Placa vídeo (Inst. Pl. geral)	OFF	OFF	OFF	ON
	Modos 9 - 12 (sem função)					------	------	------	------

Continua

INSTALAÇÃO DA PLACA

Continuação da página anterior.

Modo edifício: Coloque o *dip* 4 do microinterruptor de configuração do módulo de som em ON ver pág. 24).
- Até 23 monitores e habitações com o monitor Vesta2 por instalação.
  (Instalações mistas com telefones até 23 elementos).
- Até 18 monitores e habitações com o monitor Vesta7 por instalação.
  (Instalações mistas com telefones até 18 elementos).
- Até 32 telefones e habitações com os telefones T562 / Nhea por instalação.
  (Instalação de porteiro eletrónico só áudio).

Modo de edifício "só telefones" (placa áudio): Até 128 telefones/habitações.
Coloque o *dip* 4 do microinterruptor de configuração do módulo de som em ON (consulte a pág. 24).

Modo de edifício *router*: Coloque o *dip* 4 do microinterruptor de configuração do módulo de som em ON (ver pág. 24).
- Até 23 monitores e habitações com o monitor Vesta2 por coluna (necessários módulo(s) RD-GB2/A).
  (Instalações mistas com telefones até 23 elementos).
- Até 18 monitores e habitações com o monitor Vesta7 por coluna (necessários módulo(s) RD-GB2/A).
  (Instalações mistas com telefones até 18 elementos).
- Até 32 telefones e habitações com os telefones T562 / Nhea por coluna (necessário(s) módulo(s) RD-GB2/A).
  (Instalação de porteiro eletrónico só áudio).

Modo de edifício *gateway*: Coloque o *dip* 4 do microinterruptor de configuração do módulo de som em ON (ver pág. 24).
- Até 23 monitores e habitações com o monitor Vesta2 por placa interior (necessário(s) módulo(s) RD-GB2/A).
  (Instalações mistas com telefones até 23 elementos).
- Até 18 monitores e habitações com o monitor Vesta7 por placa interior (necessário(s) módulo(s) RD-GB2/A).
  (Instalações mistas com telefones até 18 elementos).
- Até 32 telefones e habitações com os telefones T562 / Nhea por placa interior (necessário(s) módulo(s) RD-GB2/A).
  (Instalação de porteiro eletrónico só áudio).

(1) Modo *chalet*, consulte o manual anexado com o *kit chalet* GB2 correspondente.

(2) Modo edifício *router* / *gateway* consulte o manual anexado com o módulo RD-GB2/A.

(3) Placa codificada, consulte o manual anexado com o módulo N3301 GB2 / N3401 GB2.

(*) Módulo de som configurado com **valor de fábrica**: modo *chalet* e modo de funcionamento 1.

Montagem final da moldura:

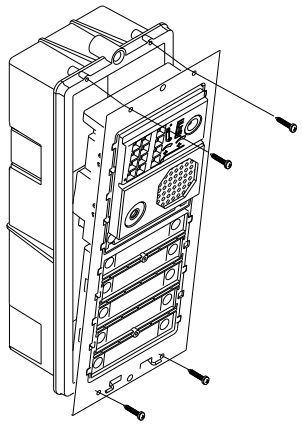

Depois de concluir os trabalhos de cablagem, configuração e definições, fixe a moldura na caixa de encastrar através dos parafusos fornecidos.

Importante: Antes de montar a(s) placa(s), realize uma chamada de teste para qualquer habitação e comprove o correto funcionamento.

Colocação das etiquetas identificativas dos botões:

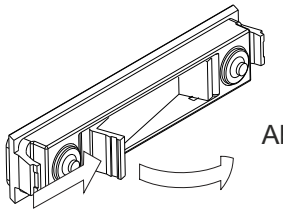

Abra a janela do porta-etiquetas.

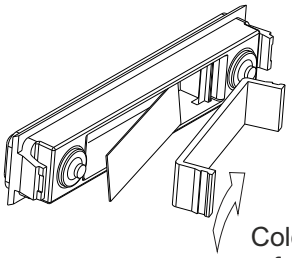

Coloque a etiqueta e feche a janela.

INSTALAÇÃO DA PLACA

Montagem dos módulos de uma placa:

Insira uma cabeça nos perfis laterais (pela parte inferior) e fixe com os parafusos especificados (passo 1); seguidamente insira o módulo (passo 2). Se a placa tiver mais de um módulo, insira primeiro o módulo inferior (consulte a Figura Ⓐ).

Intercale o separador de módulos (passo 3) e insira o seguinte módulo (passo 4) (consulte a Figura Ⓑ). Repetir este processo em placas com mais um módulo (o número máximo de módulos ligados verticalmente corresponde a três).

Para finalizar, insira a segunda cabeça (passo 5) nos perfis laterais (pela parte superior) e fixe com os parafusos especificados (consulte a Figura Ⓒ).

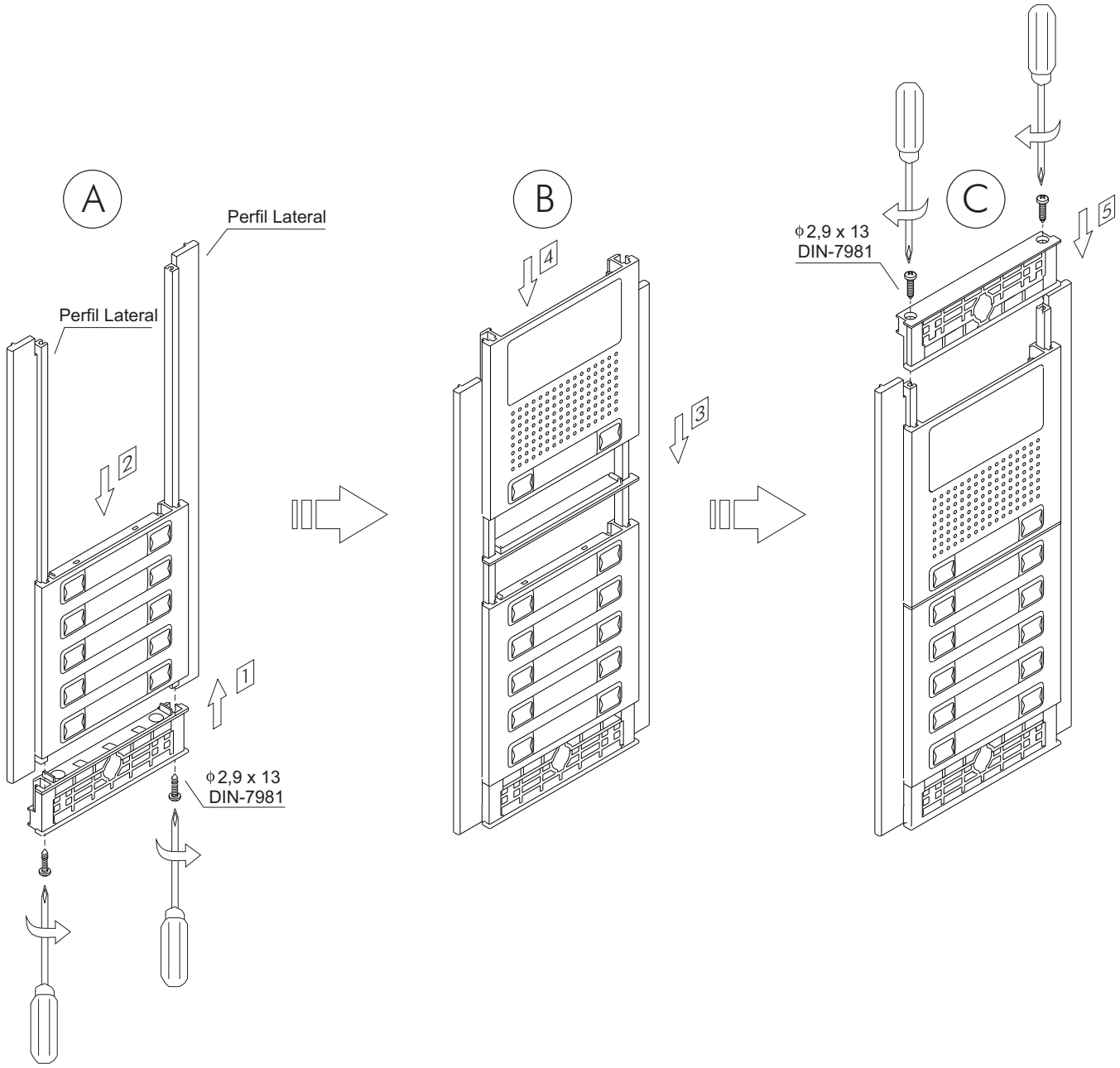

INSTALAÇÃO DA PLACA

Montagem dos módulos de uma placa dupla:

Monte a placa Ⓐ (passo 1) conforme indicado na secção "Montagem dos módulos de uma placa", (consulte a pág. 28), tendo em conta que a vareta que vai unir a placa Ⓐ e a placa Ⓑ tem de ser do tipo para a união de placa (consulte o desenho anexado).

Insira uma cabeça entre a vareta de união de placa e o segundo perfil lateral (pela parte inferior) e fixe com os parafusos especificados (passo 2); seguidamente insira o módulo (passo 3). Se a placa tiver mais de um módulo, insira primeiro o módulo inferior.

Intercale o separador de módulos (passo 4) e insira o seguinte módulo (passo 5). Repetir este processo em placas com mais um módulo (o número máximo de módulos ligados verticalmente corresponde a três).
Para finalizar, insira a última cabeça entre a vareta de união de placa e o segundo perfil lateral (pela parte superior) e fixe com os parafusos especificados (passo 6).

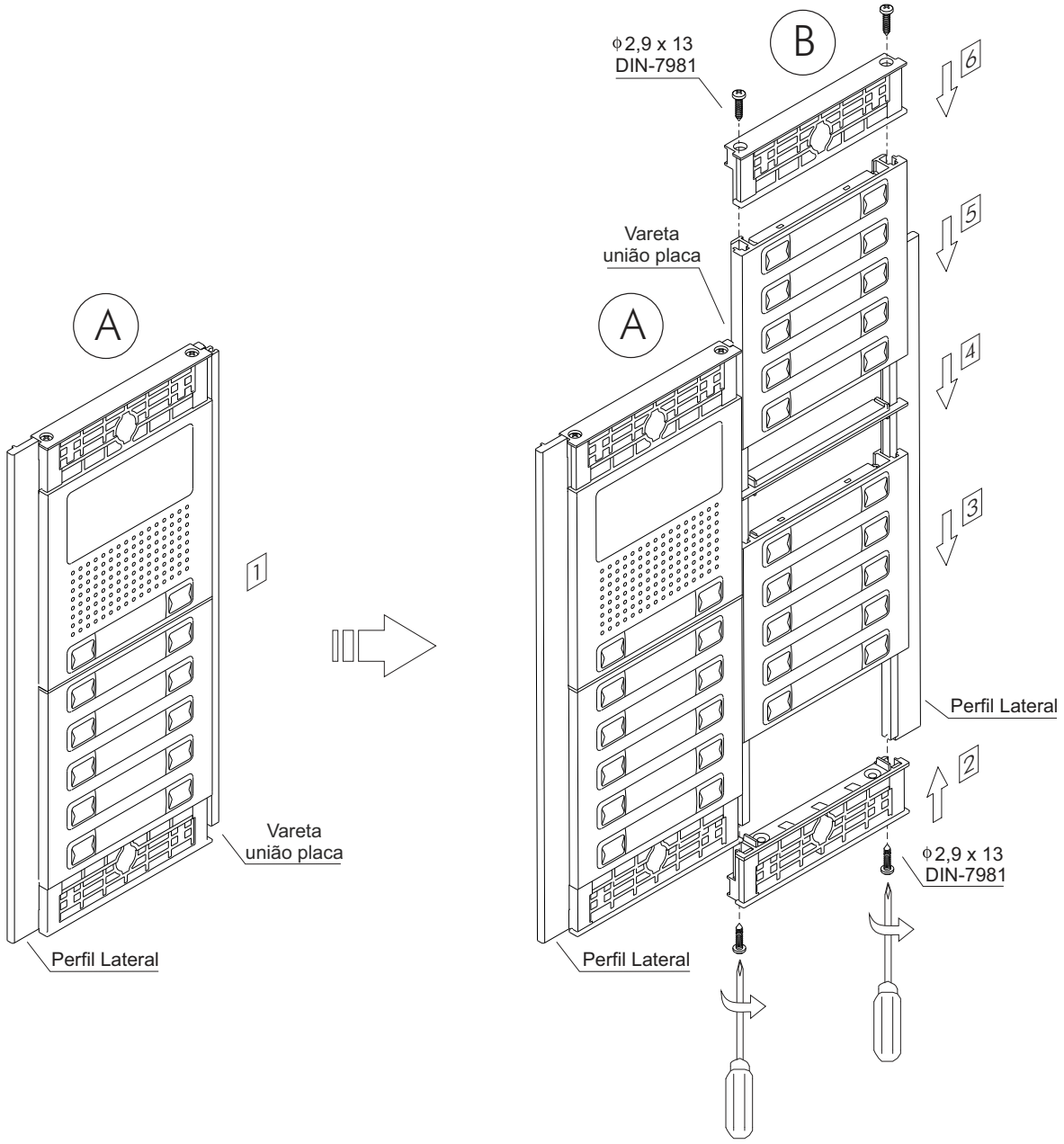

IMPORTANTE: Depois de concluir as definições, cole a junta adesiva (incluída com o conjunto de cabeças N60XX CMPL) na vareta de união de placa.

INSTALAÇÃO DA PLACA

Montagem final da placa:

Fixe a placa na caixa de encastrar com os parafusos fornecidos.

Finalize a montagem da placa colocando as cabeças; apoie a cabeça num lado e depois realize uma ligeira pressão na outra extremidade até conseguir uma colocação correta.

Uma placa:

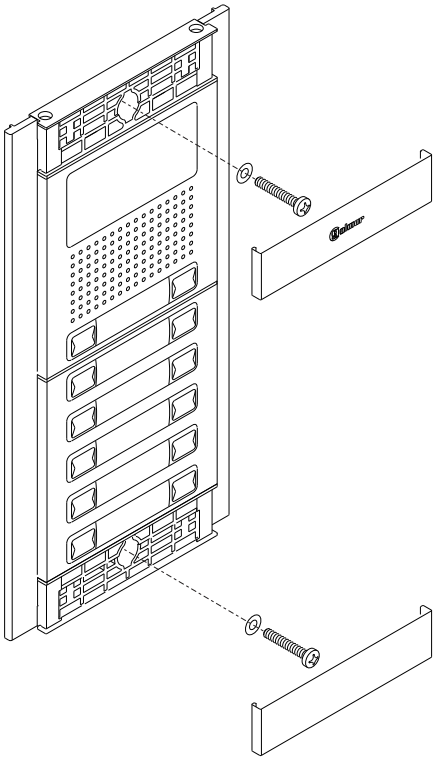

Placa dupla:

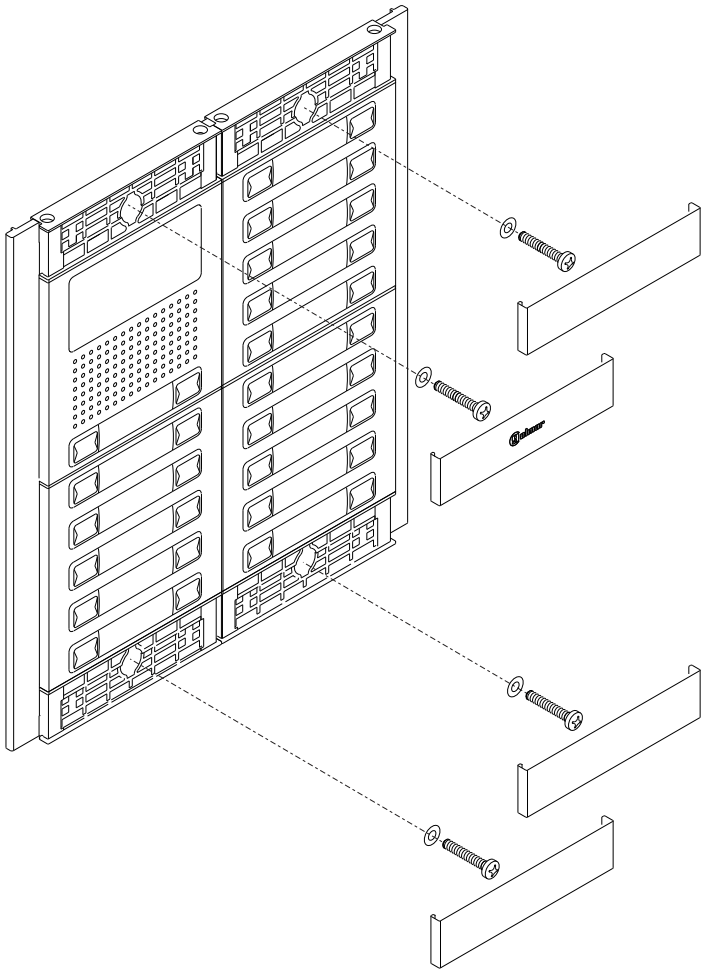

INSTALAÇÃO DO ALIMENTADOR

Detalhe da instalação do alimentador FA-GB2/A:

Instale o alimentador num lugar seco e protegido, sem risco de gotejamento ou projeções de água.
Para evitar um choque elétrico, não retire a tampa protetora do primário nem manipule os cabos conectados.
A instalação e a manipulação destes equipamentos devem ser realizadas por **pessoal autorizado** e sem corrente elétrica.
Para evitar danos, o alimentador deve estar firmemente fixado.

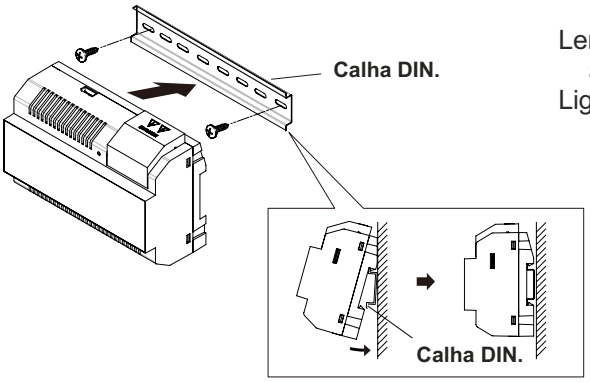

Lembre-se de que a legislação em vigor obriga a proteger o alimentador com um disjuntor magnetotérmico.
Ligue o alimentador FA-GB2/A a uma tomada de terra.

Monte a calha DIN na parede com as buchas e parafusos fornecidos.
Seguidamente coloque o alimentador com uma ligeira pressão.

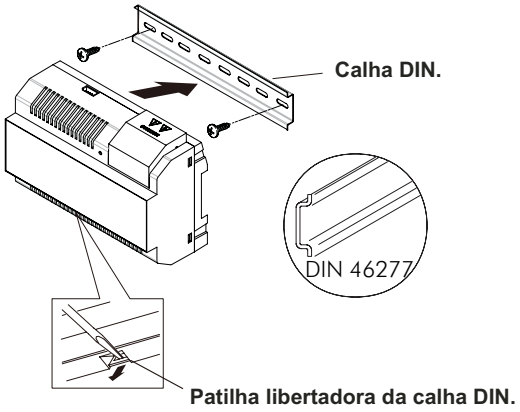

O alimentador pode ser instalado na calha DIN 46277.

Para retirar o alimentador da calha utilize uma chave de fendas plana e aplique uma força de alavanca conforme indicado no desenho.

O modelo FA-GB2/A precisa de 8 elementos na calha.

IMPORTANTE: o número máximo de unidades que podem ser conectadas a um alimentador FA-GB2/A são 23 monitores VESTA 2 ou 18 monitores VESTA7 ou 18 monitores PENTHA.

Coloque a tampa de proteção depois de realizar a cablagem dos terminais de entrada.

INSTALAÇÃO DO TRINCO ELÉTRICO

Detalhe da instalação do trinco elétrico:

Se o trinco elétrico for instalado numa porta metálica, utilize uma broca com 3,5 mm de Ø e rosque o orifício realizado. Se a instalação for realizada sobre porta de madeira, utilize uma broca com 3 mm de Ø.

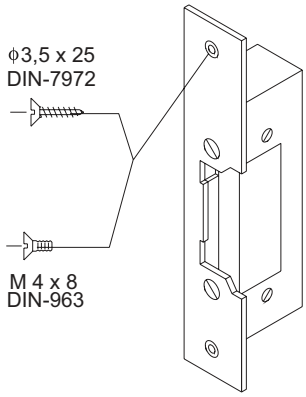

IMPORTANTE:
- O trinco elétrico deve ser de 12 V de corrente contínua ou alternada Golmar.
  (Consulte na pág. 44 os trincos elétricos de corrente alternada e na pág. 32 a 44 os trincos elétricos de corrente contínua).
- O módulo de som é fornecido com dois varístores. Se ligar um trinco elétrico de corrente alternada numa das saídas, coloque o varístor incluído diretamente sobre os terminais do trinco elétrico para assegurar o bom funcionamento do equipamento.

ESQUEMAS DE INSTALAÇÃO:

Videoporteiro com 23 monitores VESTA2, 6 distribuidores DP-GB2A e trinco elétrico de corrente contínua Golmar.

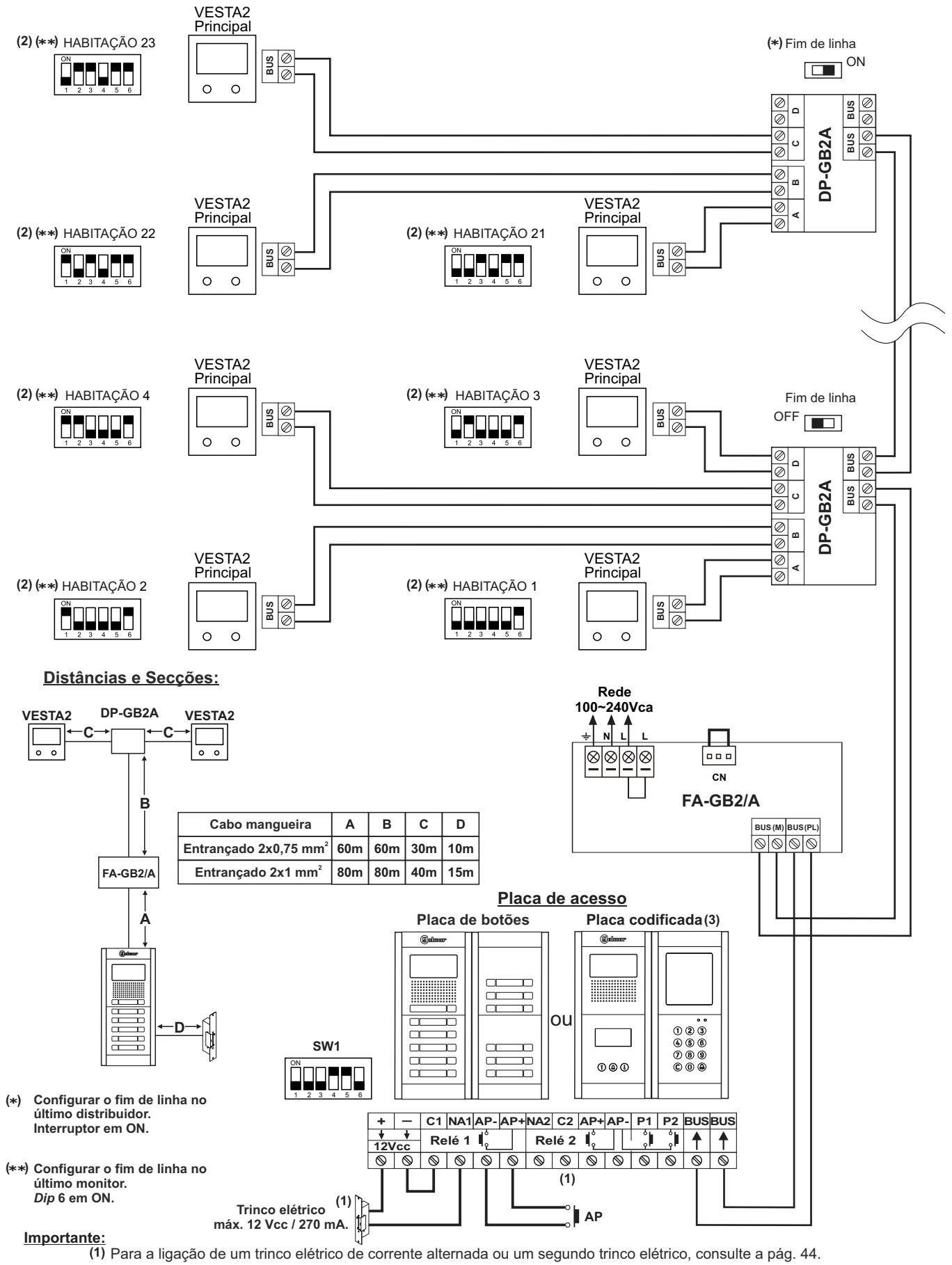

Cabo mangueira	A	B	C	D
Entrançado 2x0,75 mm²	60m	60m	30m	10m
Entrançado 2x1 mm²	80m	80m	40m	15m

(*) Configurar o fim de linha no último distribuidor. Interruptor em ON.

(**) Configurar o fim de linha no último monitor. *Dip* 6 em ON.

Importante:

(1) Para a ligação de um trinco elétrico de corrente alternada ou um segundo trinco elétrico, consulte a pág. 44.
(2) Para mais informação sobre o monitor VESTA2, consulte o guia rápido anexado ao produto correspondente.
(3) Para mais informação sobre a placa codificada, consulte o guia rápido anexado no módulo N3301 GB2 / N3401 GB2.

ESQUEMAS DE INSTALAÇÃO:

Videoporteiro com 23 monitores VESTA2, 12 distribuidores D2L-GB2 e trinco elétrico de corrente contínua Golmar.

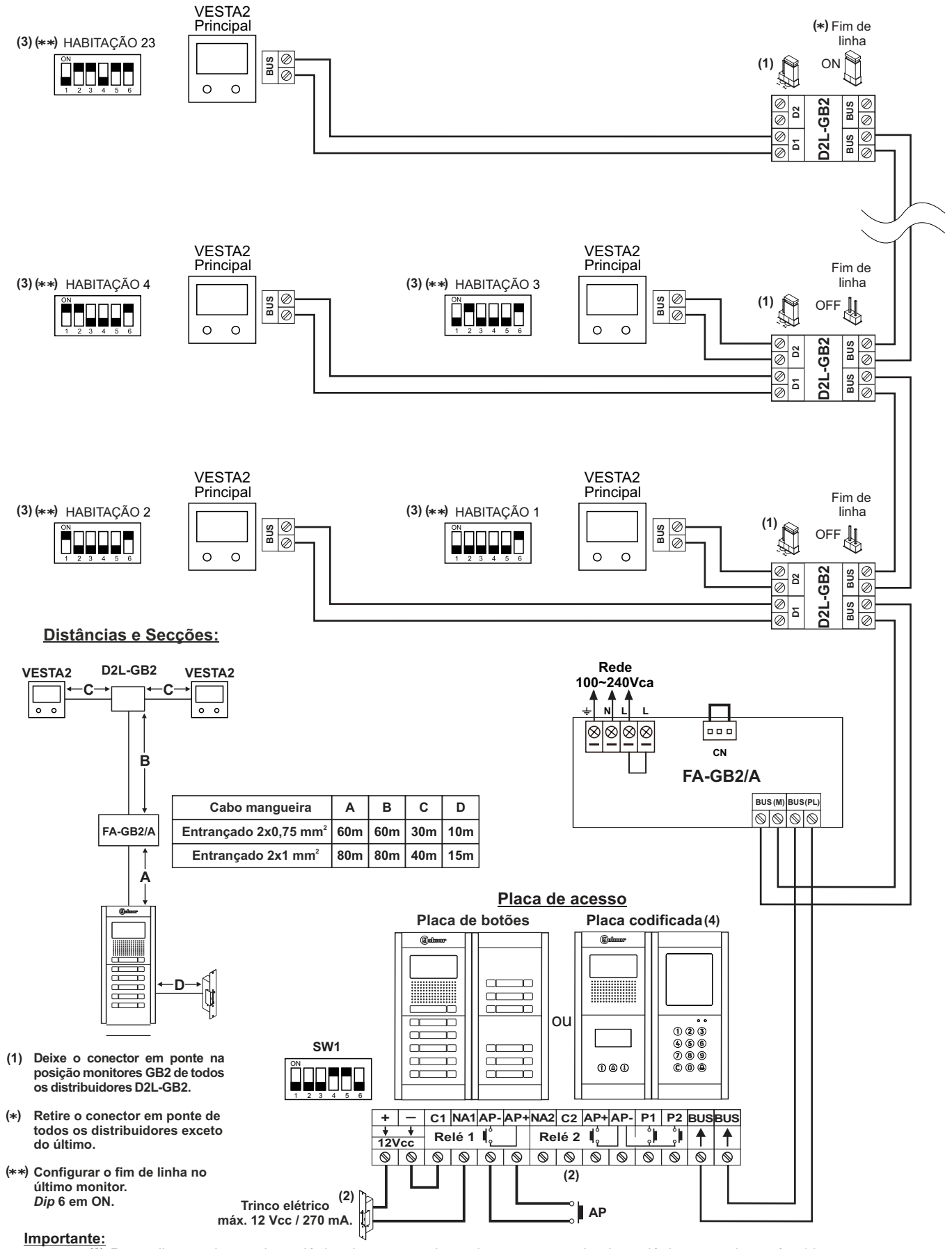

Cabo mangueira	A	B	C	D
Entrançado 2x0,75 mm²	60m	60m	30m	10m
Entrançado 2x1 mm²	80m	80m	40m	15m

(1) Deixe o conector em ponte na posição monitores GB2 de todos os distribuidores D2L-GB2.

(*) Retire o conector em ponte de todos os distribuidores exceto do último.

(**) Configurar o fim de linha no último monitor. *Dip* 6 em ON.

Importante:

(2) Para a ligação de um trinco elétrico de corrente alternada ou um segundo trinco elétrico, consulte a pág. 44.
(3) Para mais informação sobre o monitor VESTA2, consulte o guia rápido anexado ao produto correspondente.
(4) Para mais informação sobre a placa codificada, consulte o guia rápido anexado no módulo N3301 GB2 / N3401 GB2.

ESQUEMAS DE INSTALAÇÃO:

Instalação mista: Até 23 elementos (monitores Vesta2 / telefones T562), seis distribuidores DP-GB2A e trincos elétricos de corrente contínua Golmar.

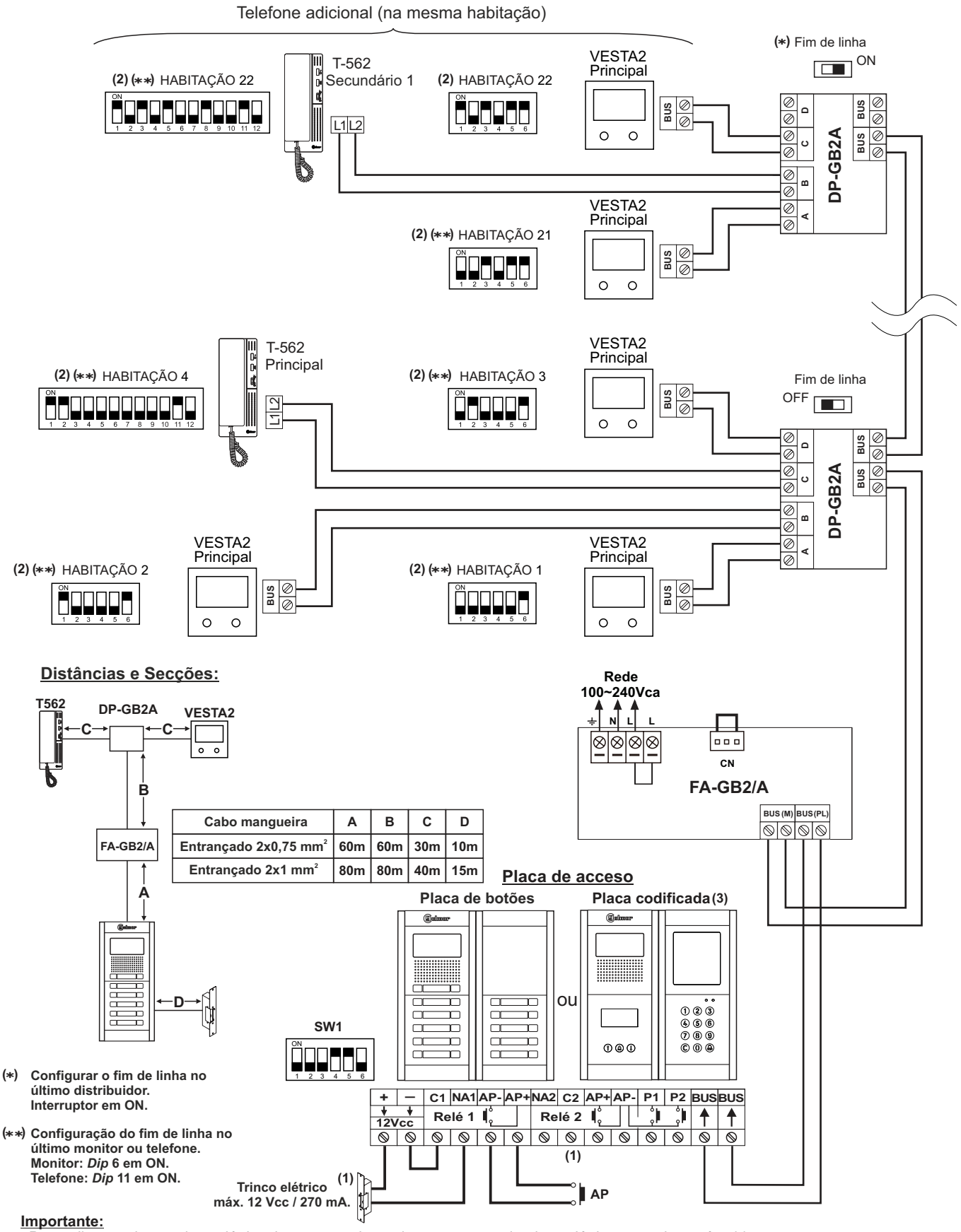

Cabo mangueira	A	B	C	D
Entrançado 2x0,75 mm²	60m	60m	30m	10m
Entrançado 2x1 mm²	80m	80m	40m	15m

(*) Configurar o fim de linha no último distribuidor. Interruptor em ON.

(**) Configuração do fim de linha no último monitor ou telefone. Monitor: *Dip* 6 em ON. Telefone: *Dip* 11 em ON.

Importante:

(1) Para a ligação de um trinco elétrico de corrente alternada ou um segundo trinco elétrico, consulte a pág. 44.

(2) Para mais informação sobre o monitor VESTA2 e o telefone T-562, consulte o guia rápido anexado ao produto correspondente.

(3) Para mais informação sobre a placa codificada, consulte o guia rápido anexado no módulo N3301 GB2 / N3401 GB2.

ESQUEMAS DE INSTALAÇÃO:

Videoporteiro com 18 monitores VESTA7, 5 distribuidores DP-GB2A e trinco elétrico de corrente contínua Golmar.
Videoporteiro com 18 monitores PENTHA, 5 distribuidores DP-GB2A e trinco elétrico de corrente contínua Golmar.

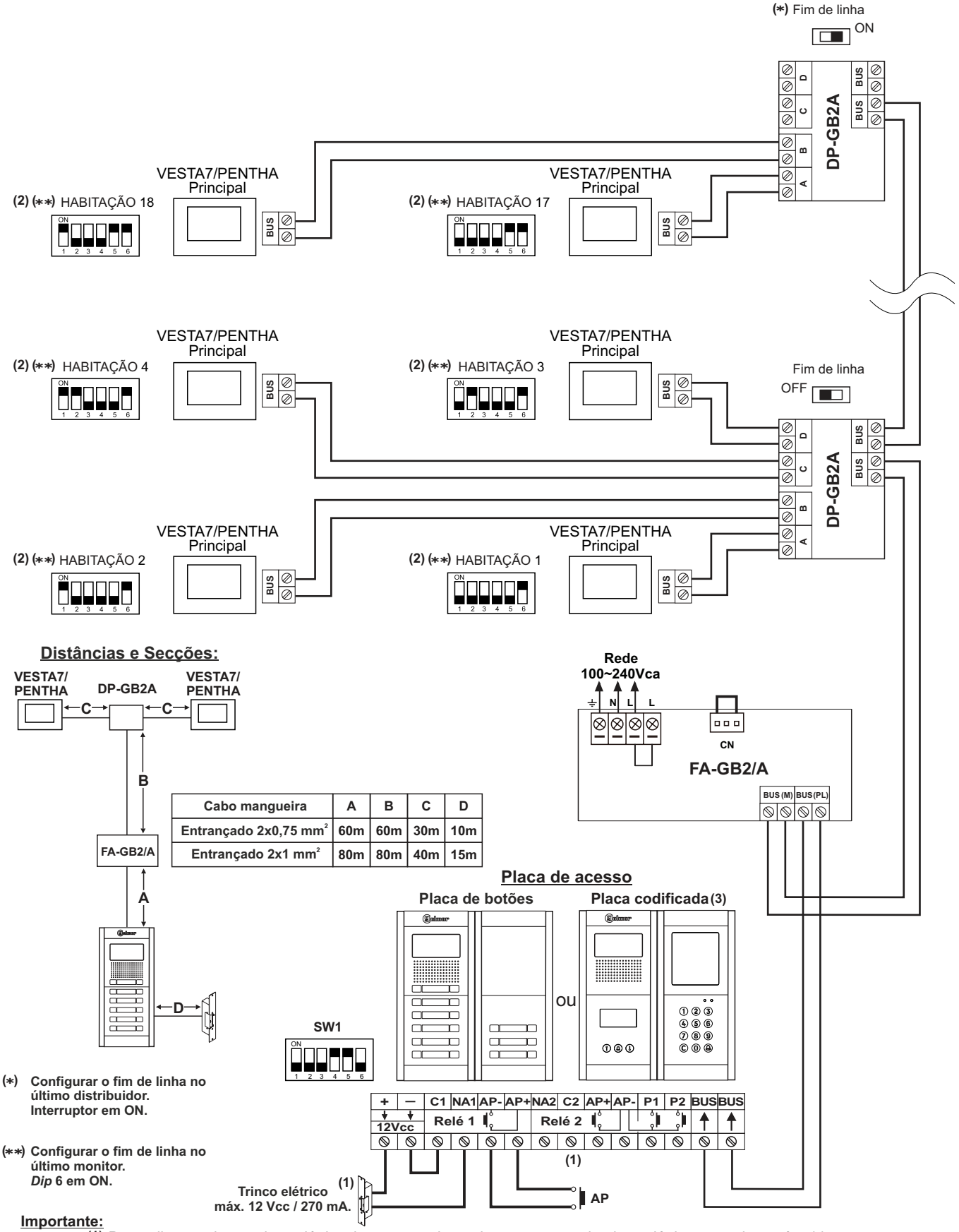

Cabo mangueira	A	B	C	D
Entrançado 2x0,75 mm²	60m	60m	30m	10m
Entrançado 2x1 mm²	80m	80m	40m	15m

(*) **Configurar o fim de linha no último distribuidor. Interruptor em ON.**

(**) **Configurar o fim de linha no último monitor. *Dip* 6 em ON.**

Importante:

(1) Para a ligação de um trinco elétrico de corrente alternada ou um segundo trinco elétrico, consulte a pág. 44.
(2) Para mais informação sobre o monitor, consulte o guia rápido anexado ao produto correspondente.
(3) Para mais informação sobre a placa codificada, consulte o guia rápido anexado no módulo N3301 GB2 / N3401 GB2.

ESQUEMAS DE INSTALAÇÃO:

Videoporteiro com 18 monitores VESTA7, 9 distribuidores D2L-GB2 e trinco elétrico de corrente contínua Golmar.
Videoporteiro com 18 monitores PENTHA, 9 distribuidores D2L-GB2 e trinco elétrico de corrente contínua Golmar.

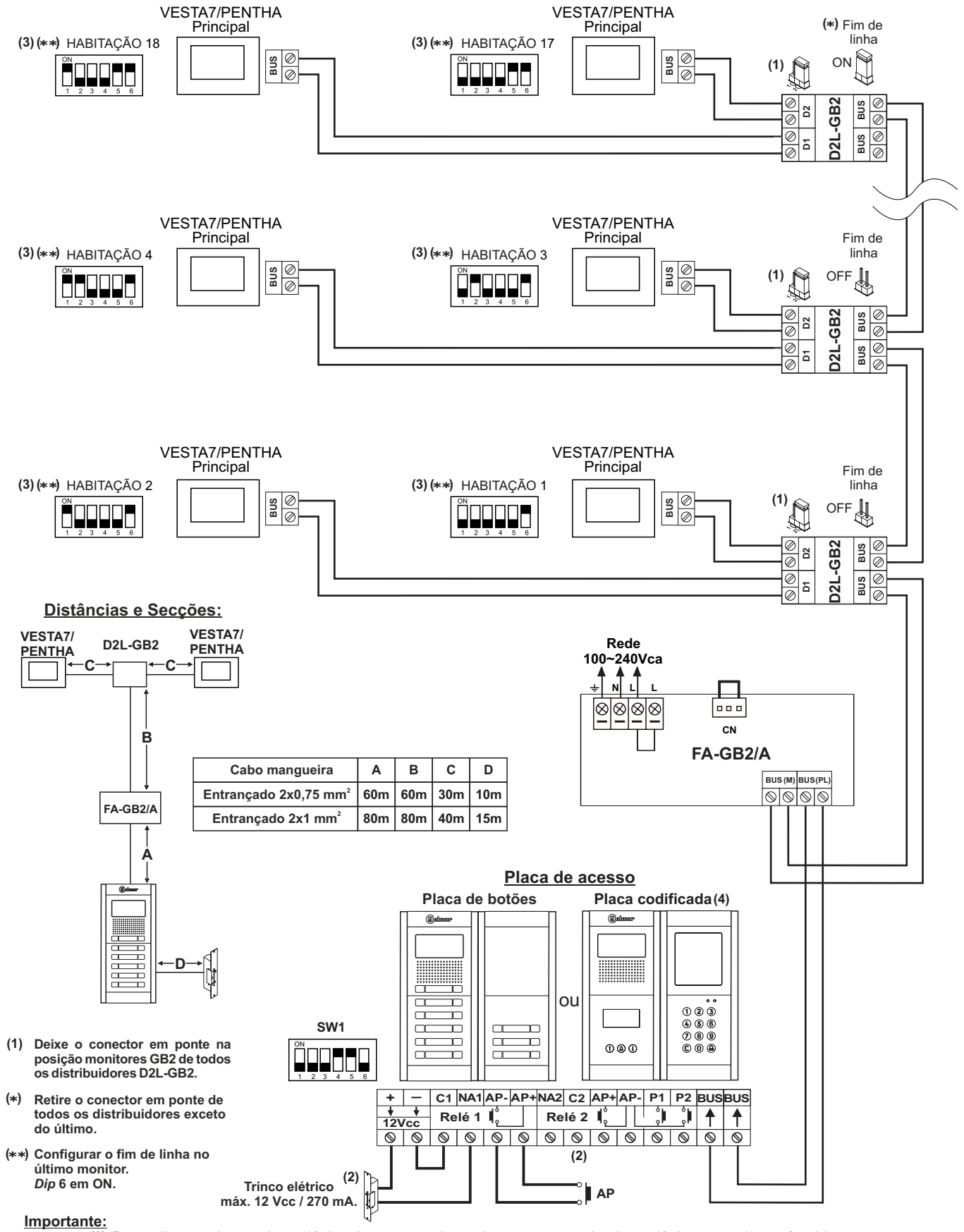

Cabo mangueira	A	B	C	D
Entrançado 2x0,75 mm²	60m	60m	30m	10m
Entrançado 2x1 mm²	80m	80m	40m	15m

(1) Deixe o conector em ponte na posição monitores GB2 de todos os distribuidores D2L-GB2.

(*) Retire o conector em ponte de todos os distribuidores exceto do último.

(**) Configurar o fim de linha no último monitor. *Dip* 6 em ON.

Importante:

(2) Para a ligação de um trinco elétrico de corrente alternada ou um segundo trinco elétrico, consulte a pág. 44.
(3) Para mais informação sobre o monitor, consulte o guia rápido anexado ao produto correspondente.
(4) Para mais informação sobre a placa codificada, consulte o guia rápido anexado no módulo N3301 GB2 / N3401 GB2.

ESQUEMAS DE INSTALAÇÃO:

Instalação mista: Até 18 elementos (monitores Vesta7 / terminal áudio mãos-livres Nhea), 5 distribuidores DP-GB2A e trinco elétrico de corrente contínua Golmar.

Instalação mista: Até 18 elementos (monitores Pentha / terminal áudio mãos-livres Nhea), 5 distribuidores DP-GB2A e trinco elétrico de corrente contínua Golmar.

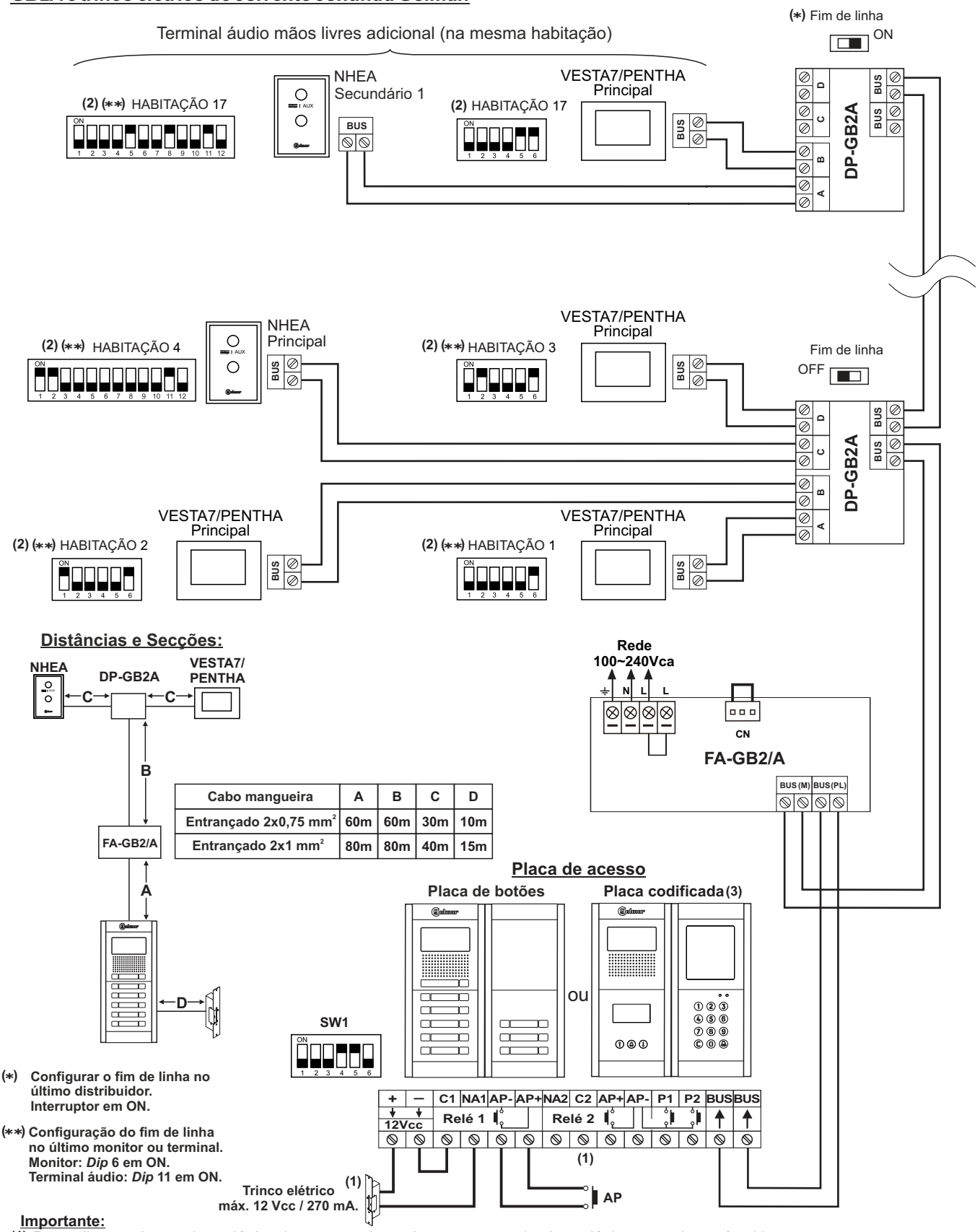

Cabo mangueira	A	B	C	D
Entrançado 2x0,75 mm²	60m	60m	30m	10m
Entrançado 2x1 mm²	80m	80m	40m	15m

(*) Configurar o fim de linha no último distribuidor. Interruptor em ON.

(**) Configuração do fim de linha no último monitor ou terminal. Monitor: *Dip* 6 em ON. Terminal áudio: *Dip* 11 em ON.

Importante:

(1) Para a ligação de um trinco elétrico de corrente alternada ou um segundo trinco elétrico, consulte a pág. 44.

(2) Para mais informação sobre o monitor e o terminal áudio NHEA, consulte o guia rápido anexado ao produto correspondente.

(3) Para mais informação sobre a placa codificada, consulte o guia rápido anexado no módulo N3301 GB2 / N3401 GB2.

ESQUEMAS DE INSTALAÇÃO:

Porteiro eletrónico com 32 habitações / telefones T562 GB2 e trinco elétrico de corrente contínua Golmar.

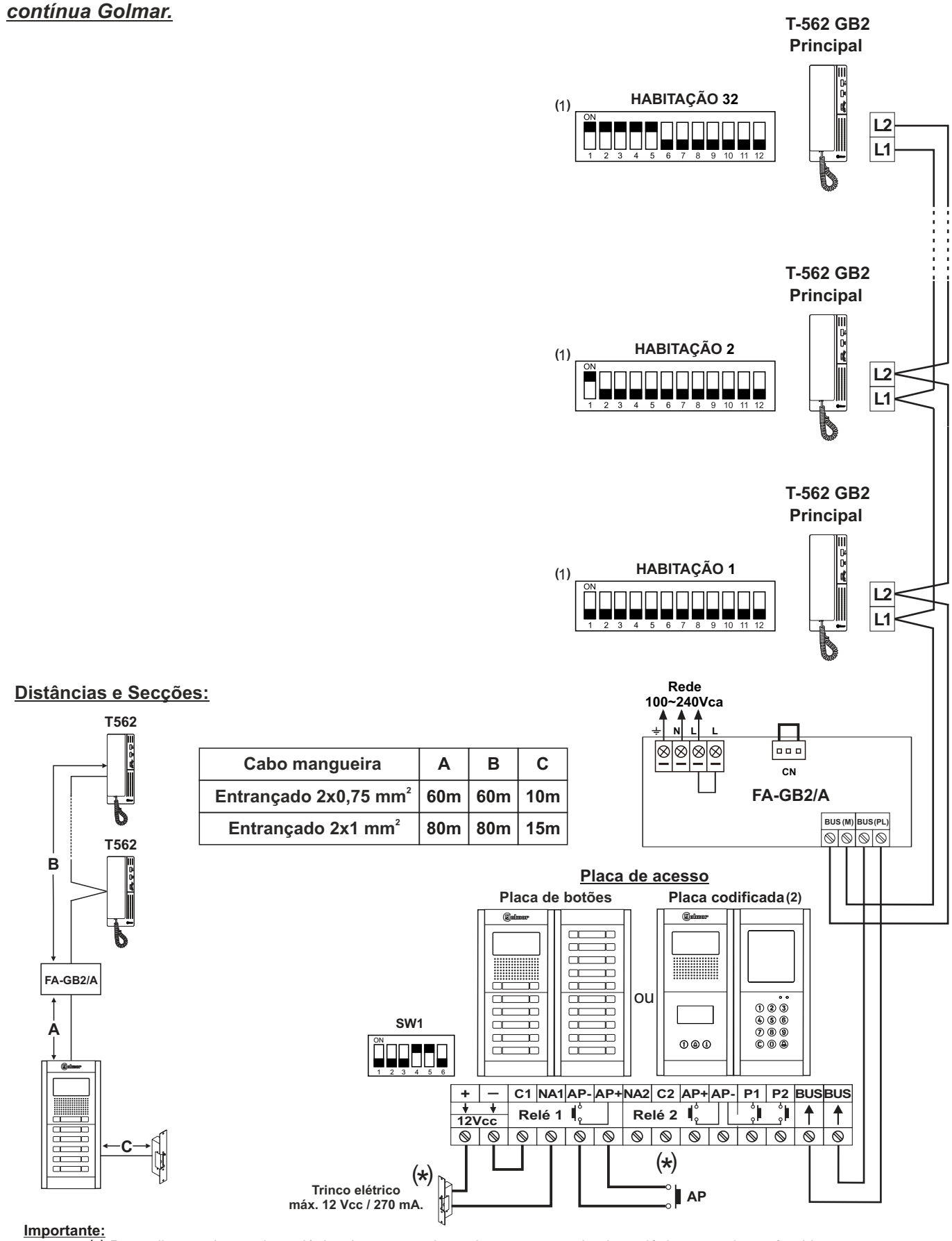

Distâncias e Secções:

Cabo mangueira	A	B	C
Entrançado 2x0,75 mm²	60m	60m	10m
Entrançado 2x1 mm²	80m	80m	15m

Importante:

(*) Para a ligação de um trinco elétrico de corrente alternada ou um segundo trinco elétrico, consulte a pág. 44.
(1) Para mais informação sobre o telefone T562, consulte o guia rápido anexado ao produto correspondente.
(2) Para mais informação sobre a placa codificada, consulte o guia rápido anexado no módulo N3301 GB2 / N3401 GB2.

ESQUEMAS DE INSTALAÇÃO:

Porteiro eletrónico com 32 habitações / terminais áudio mãos livres NHEA e trinco elétrico de corrente contínua Golmar:

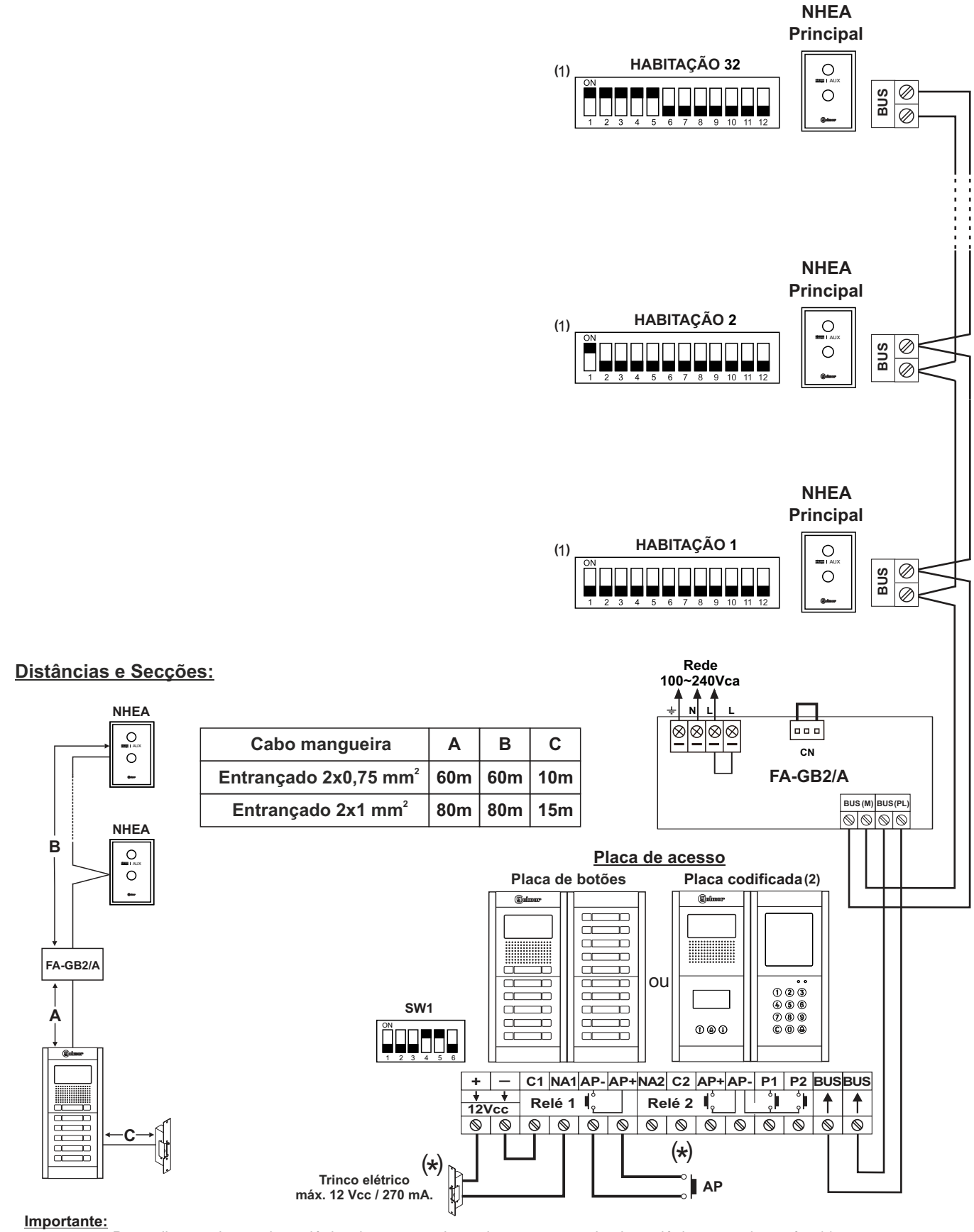

Cabo mangueira	A	B	C
Entrançado 2x0,75 mm²	60m	60m	10m
Entrançado 2x1 mm²	80m	80m	15m

Importante:

(*) Para a ligação de um trinco elétrico de corrente alternada ou um segundo trinco elétrico, consulte a pág. 44.
(1) Para mais informação sobre o terminal áudio mãos-livres NHEA, consulte o guia rápido anexado ao produto correspondente.
(2) Para mais informação sobre a placa codificada, consulte o guia rápido anexado no módulo N3301 GB2 / N3401 GB2.

ESQUEMAS DE INSTALAÇÃO:

Porteiro eletrónico com 128 habitações / telefones T562 GB2 e trinco elétrico de corrente contínua Golmar.
(O módulo de som EL632 GB2A deve ser configurado no "Modo de funcionamento 2" só áudio; consulte a pág. 26).

IMPORTANTE:
- Com o telefone T562, o *Dip* 10 do microinterruptor de configuração deve estar em ON.

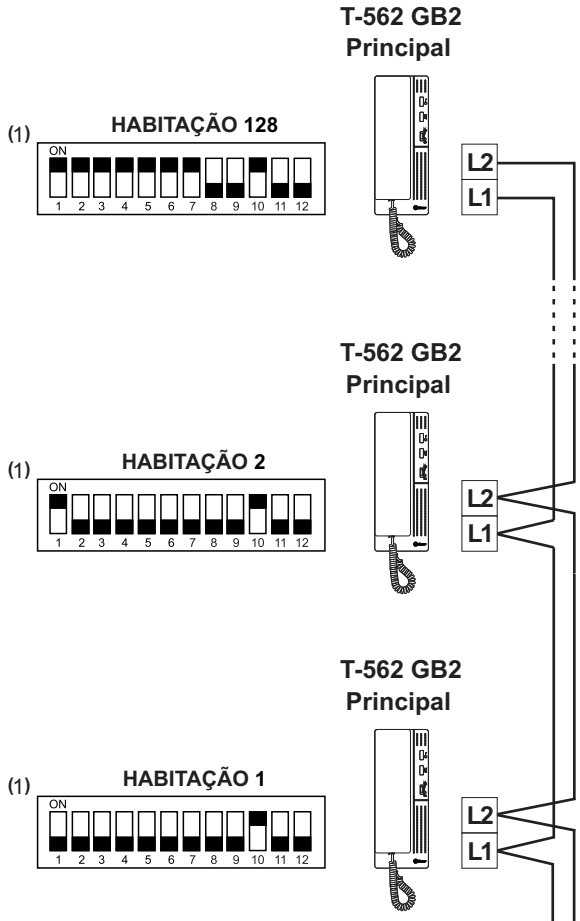

Distâncias e Secções:

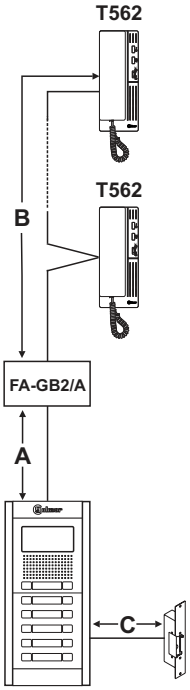

Cabo mangueira	A	B	C
Entrançado 2x0,75 mm²	60m	60m	10m
Entrançado 2x1 mm²	80m	80m	15m

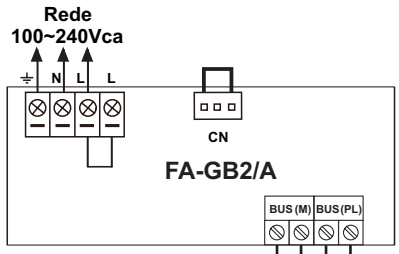

Placa de acesso

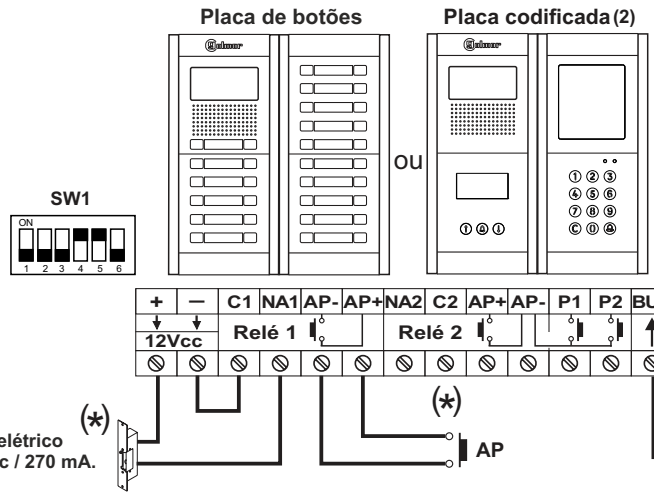

Importante:
(*) Para a ligação de um trinco elétrico de corrente alternada ou um segundo trinco elétrico, consulte a pág. 44.
(1) Para mais informação sobre o telefone T562, consulte o guia rápido anexado ao produto correspondente.
(2) Para mais informação sobre a placa codificada, consulte o guia rápido anexado no módulo N3301 GB2 / N3401 GB2.

ESQUEMAS DE INSTALAÇÃO:

Porteiro eletrónico com 128 habitações / terminais áudio mãos livres NHEA e trinco elétrico de corrente contínua Golmar:

(O módulo de som EL632 GB2A deve ser configurado no "Modo de funcionamento 2" só áudio; consulte a pág. 26).

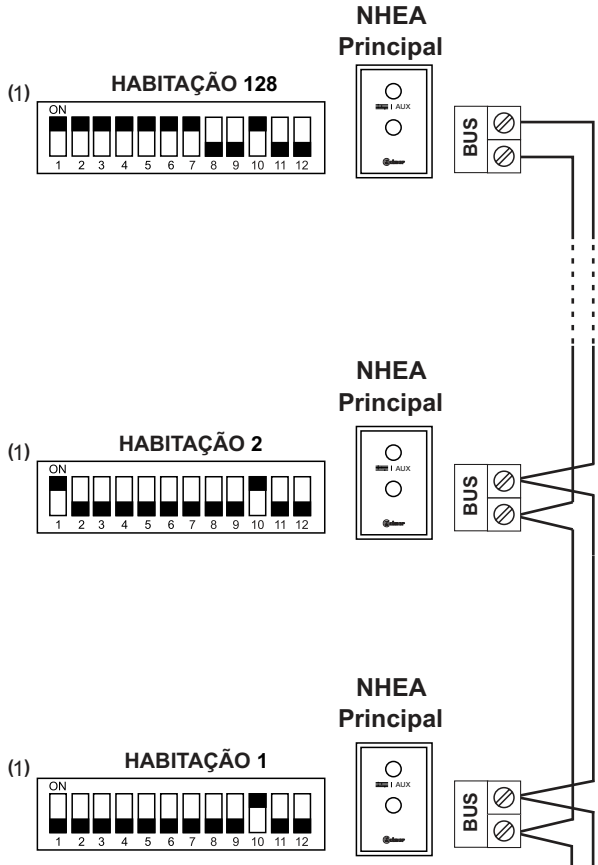

IMPORTANTE:

- Com o telefone TNHEA, o D*ip* 10 do microinterruptor de configuração deve estar em ON.

Distâncias e Secções:

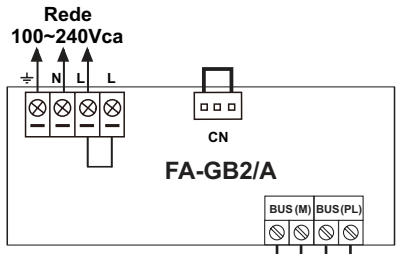

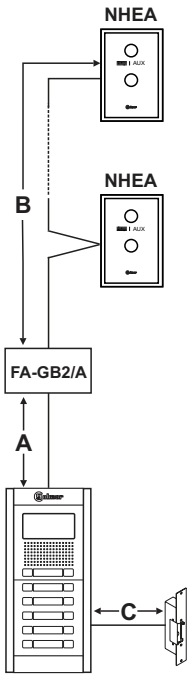

Cabo mangueira	A	B	C
Entrançado 2x0,75 mm²	60m	60m	10m
Entrançado 2x1 mm²	80m	80m	15m

Placa de acesso

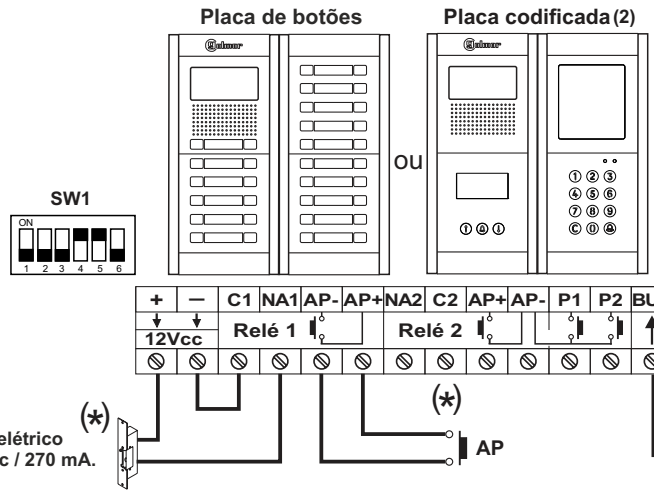

Importante:

(*) Para a ligação de um trinco elétrico de corrente alternada ou um segundo trinco elétrico, consulte a pág. 44.

(1) Para mais informação sobre o terminal áudio mãos-livres NHEA, consulte o guia rápido anexado ao produto correspondente.

(2) Para mais informação sobre a placa codificada, consulte o guia rápido anexado no módulo N3301 GB2 / N3401 GB2.

ESQUEMAS DE INSTALAÇÃO:

Videoporteiro com 2 placas de acesso, distribuidor D2L-GB2A para placas e trinco elétrico de corrente contínua Golmar.

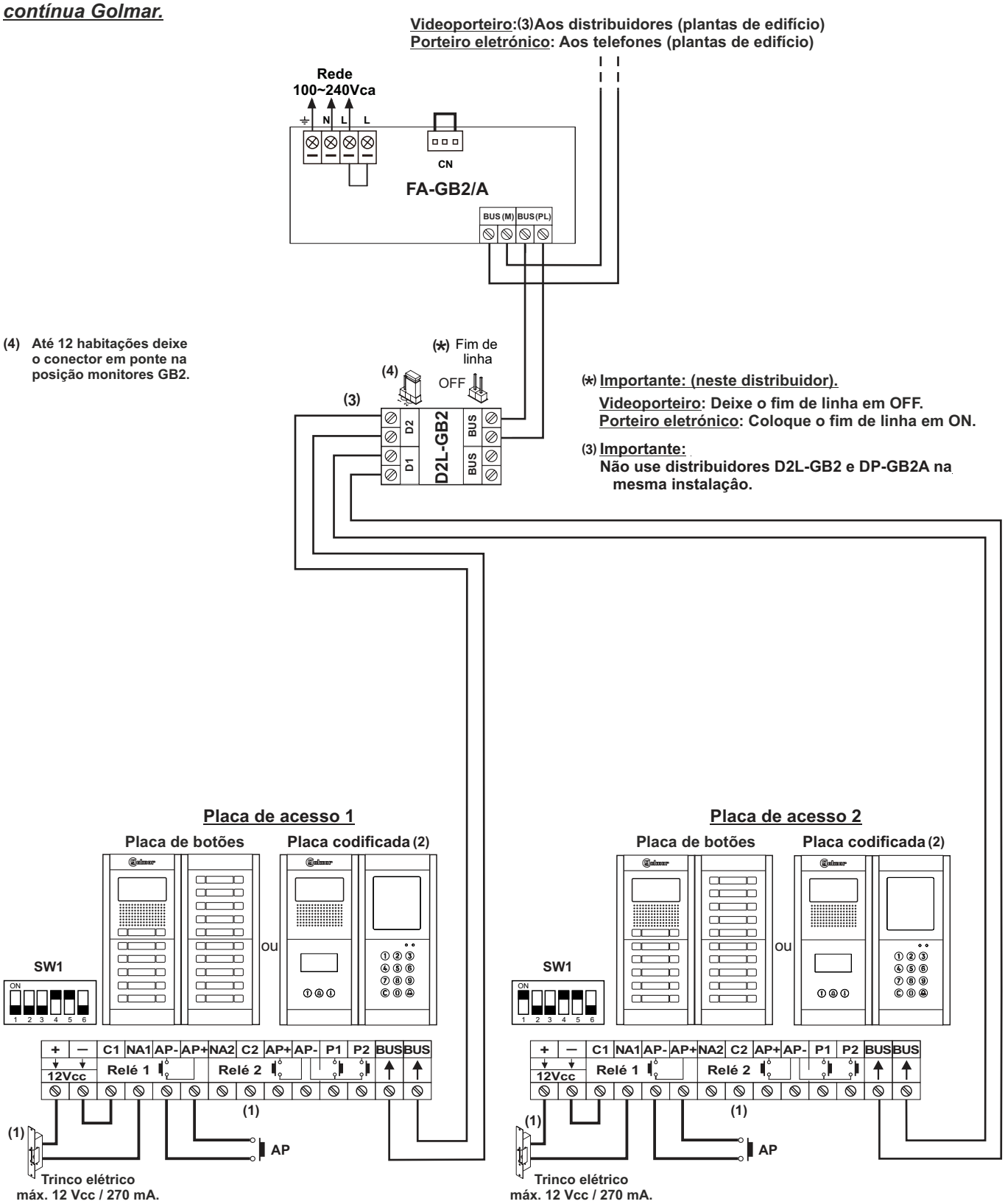

(1) **Importante:** Para a ligação de um trinco elétrico de corrente alternada ou um segundo trinco elétrico, consulte a pág. 44.
(2) **Importante:** Para mais informação sobre a placa codificada, consulte o guia rápido anexado no módulo N3301 GB2 / N3401 GB2.

ESQUEMAS DE INSTALAÇÃO:

Videoporteiro com 4 placas de acesso, distribuidor DP-GB2A para placas e trinco elétrico de corrente contínua Golmar.

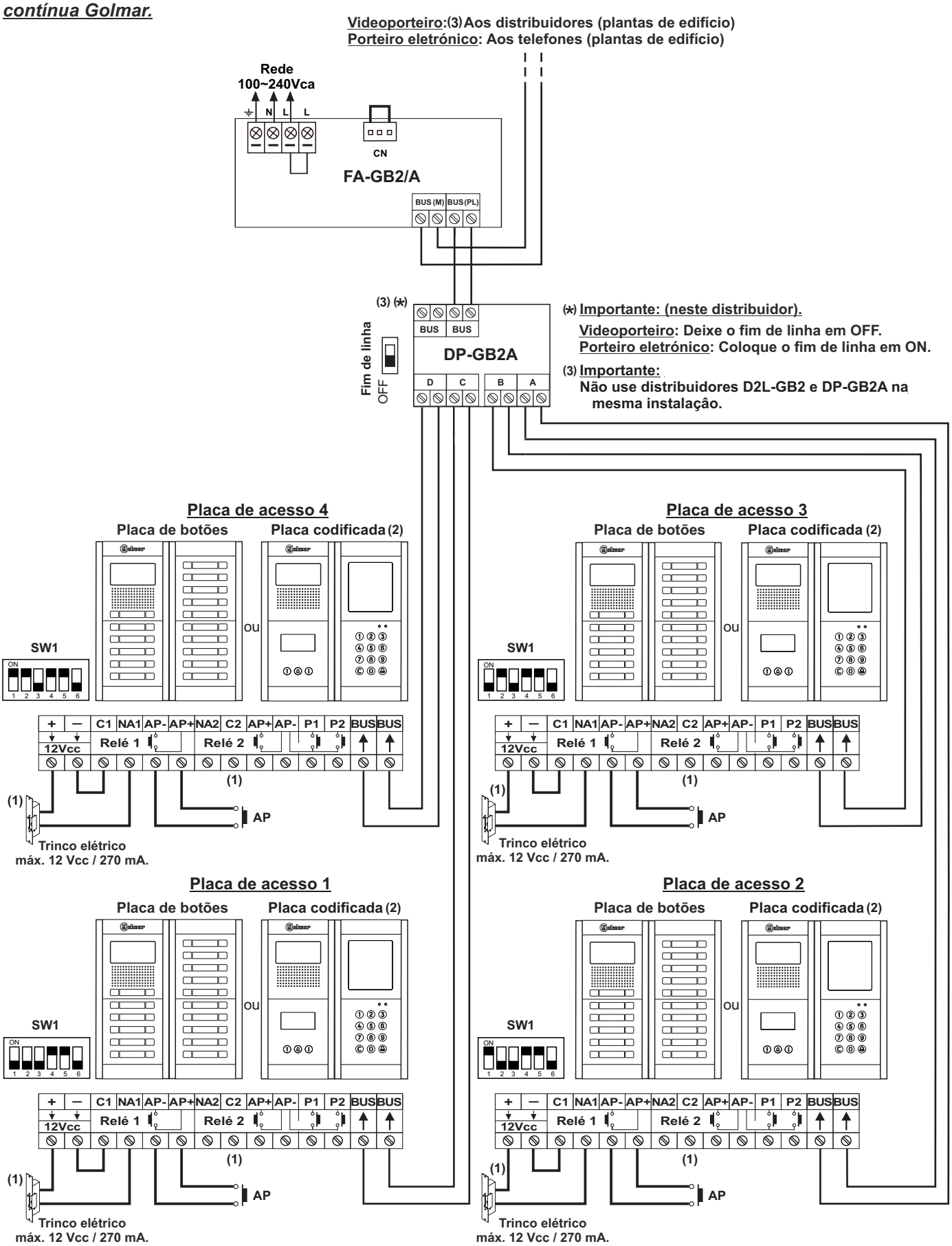

(1) **Importante:** Para a ligação de um trinco elétrico de corrente alternada ou um segundo trinco elétrico, consulte a pág. 44.

(2) **Importante:** Para mais informação sobre a placa codificada, consulte o guia rápido anexado no módulo N3301 GB2 / N3401 GB2.

ESQUEMAS DE INSTALAÇÃO:

Ligação de trincos elétricos de corrente contínua e alternada Golmar.

Ligação de dois trincos elétricos de corrente contínua sem "AP":

Placa de acesso

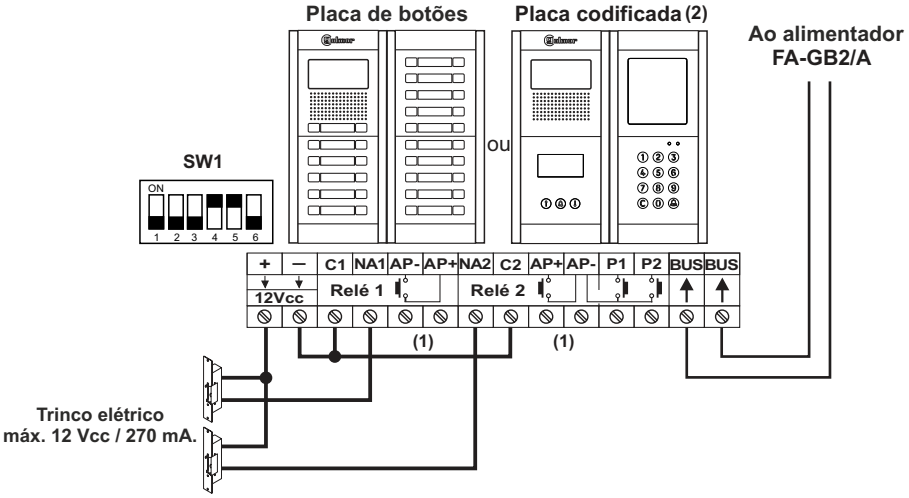

(1) **Importante:** Com 2 trincos elétricos de corrente contínua não é possível utilizar os botões de abertura de porta "AP".

Ligação de um trinco elétrico de corrente alternada com "AP":

Placa de acesso

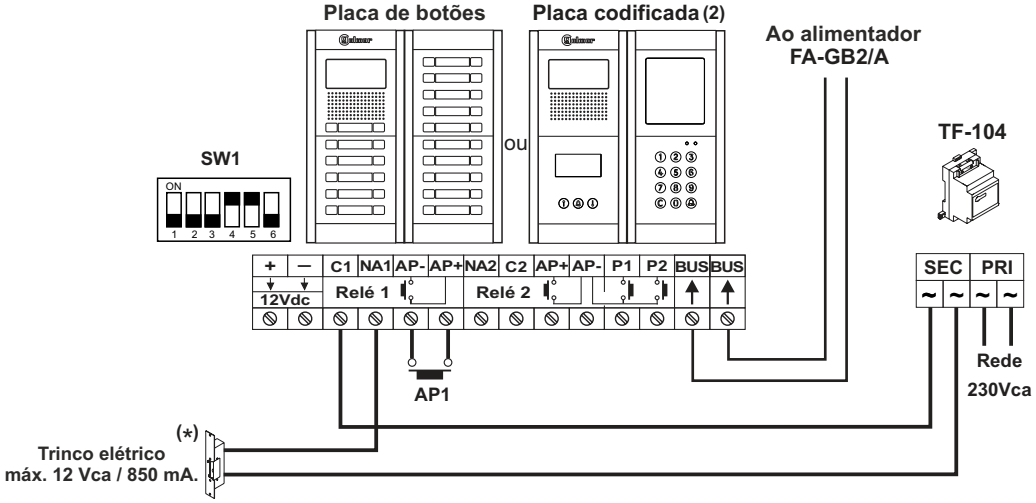

(*) **Importante:** Coloque o varístor fornecido com o módulo de som diretamente sobre os terminais do trinco elétrico.

Ligação de 2 trincos elétricos de corrente alternada com "AP":

Placa de acesso

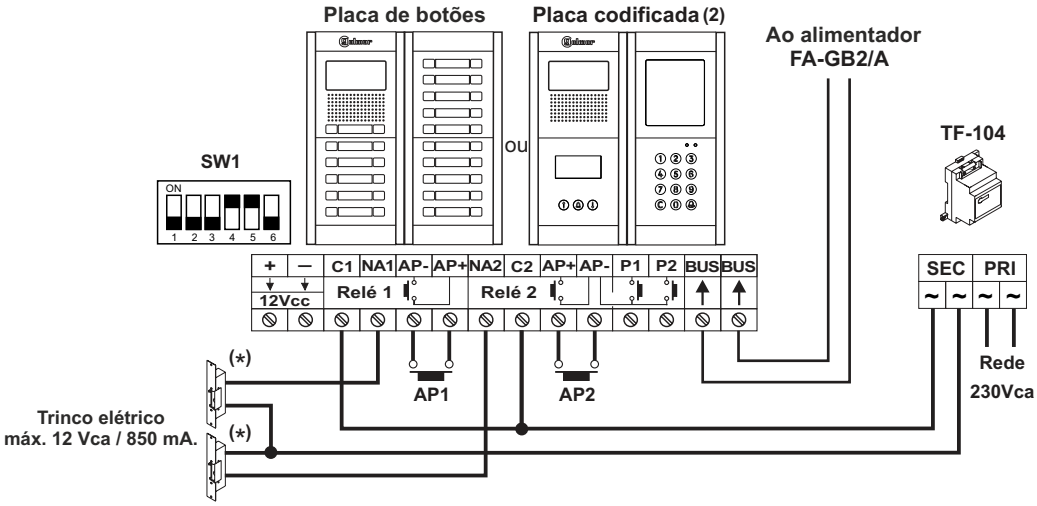

(*) **Importante:** Coloque os varístores fornecidos com o módulo de som diretamente sobre os terminais dos trincos elétricos.
(2) **Importante:** Para mais informação sobre a placa codificada, consulte o guia rápido anexado no módulo N3301 GB2 / N3401 GB2.

NOTAS:

golmar
Sistemas de comunicación S.A.

golmar@golmar.es
www.golmar.es

GOLMAR S.A.
C/ Silici, 13
08940- Cornellá de Llobregat
SPAIN

Golmar se reserva el derecho a cualquier modificación sin previo aviso.
Golmar se réserve le droit de toute modification sans préavis.
Golmar reserves the right to make any modifications without prior notice.