TECHNOLOGIE

MANUEL D'UTILISATION

# Amplificateur Bus RD-GB2A Installation à 2 fils GB2 Nexa Modulaire

Code 50122075

**TRD-GB2A FR** REV.0317

## INTRODUCTION

Nous tenons tout d'abord à vous remercier et à vous féliciter pour l'acquisition de ce produit.

Notre engagement pour obtenir la satisfaction de clients comme vous est mis en évidence par notre certification ISO-9001 et par la fabrication de produits tels que celui que vous venez d'acquérir.

La technologie avancée de son intérieur ainsi qu'un strict contrôle de qualité feront que clients et utilisateurs profitent des innombrables prestations qu'offre ce matériel. Afin de bénéficier, dès sa mise en route, de toutes les fonctionnalités de ce produit, nous vous recommandons vivement de suivre attentivement ce manuel d'instructions.

## INDEX

Introduction....2
Índex....2
Conseils pour la mise en marche....2
Consignes de sécurité....2
Caractéristiques....3
Caractéristiques du câble flexible RAP-2150 (Golmar)....3
Modes de fonctionnement....
Mode répéteur....4
Mode router....5
Mode gateway....6
Description du module amplificateur Bus RD-GB2A....
Description....7
Installation....
Détail de l'installation du module amplificateur Bus RD-GB2A....7
Description des micro-interrupteurs de configuration....8-9
Description des LED d'état....9
Description des poussoirs-fonction....9-10
Adresses d'appel de plaque de rue et adresses de moniteurs attribuées à chaque module RD-GB2A....11-16
Configuration du code des poussoirs (jusqu'à 32 adresses/habitations)....17-20
Configuration du code des poussoirs (jusqu'à 128 adresses/habitations))....21-30
Schémas d'installation....
Installation d'un portier vidéo avec le module RD-GB2A en mode « répéteur » du bus de moniteurs....31
Installation d'un portier vidéo avec le module RD-GB2A en mode « répéteur » du bus de plaque de rue....32
Installation d'un portier vidéo avec le module RD-GB2A en mode « router » (plaque à poussoirs/défilement de noms)....33
Installation d'un portier vidéo avec le module RD-GB2A en mode « gateway » (plaque intérieure à poussoirs)....34
Installation d'un portier vidéo avec le module RD-GB2A en mode « gateway » (plaque intérieure à défilement de noms)....35
Installation d'un portier vidéo avec 3 plaques d'accès....36
Connexion de gâche électrique de courant continu et alternatif Golmar....37

## CONSEILS POUR LA MISE EN MARCHE

- Éviter de serrer de façon excessive les vis de l'étrier du module amplificateur bus RD-GB2A.
- Avant la mise sous tension du système, vérifier les connexions entre l'alimentateur, la plaque de rue, les distributeurs, l'interface GSM, les moniteurs, les postes d'appel et les combinés audio mains libres.
- Utiliser le câble Golmar **RAP-2150** (2 x 1 $mm^2$).
- Suivre à tout moment les instructions de ce manuel.

## CONSIGNES DE SÉCURITÉ

- Lors de l'installation ou de toutes interventions sur le système, **veiller à couper l'alimentation électrique**
- L'installation et la manipulation de ce système ne doivent être prises en charge que **par le personnel autorisé.**
- L'installation doit passer à au moins **40 cm de toute autre installation.**
- Installer le module RD-GB2A dans un endroit sec et protégé, sans risque d'égouttement ou de projections d'eau.
- Installer le module RD-GB2A avec son alimentation FA-GB2A.
- Éviter les emplacements trop proches d'une source de chaleur, humides ou poussiéreux.
- Veiller à ne pas obstruer les fentes de ventilation afin que l'air puisse circuler sans entraves.
- Pour éviter qu'il ne soit endommagé, le module RD-GB2A doit être fermement fixé.

## CARACTÉRISTIQUES

- Module amplificateur de Bus RD-GB2A avec installation simplifiée (bus de 2 fils non polarisés).
- Module amplificateur de Bus RD-GB2A pour système GB2 permettant les modes de fonctionnement suivants :
  - Mode répéteur, permet d'augmenter la distance du bus de la plaque de rue ou la distance du bus de moniteurs lorsqu'elle est supérieure à 80 m. (Distance avec câble Golmar RAP-2150 torsadé 2 x 1 $mm^2$).
  - Mode router, permet de mettre en place au sein de l'installation jusqu'à 8 verticaux maxi.
  - Mode gateway, permet de mettre en place une installation avec une plaque de rue générale et jusqu'à 8 bâtiments avec plaques intérieures.
- En mode répéteur :
  - Permet d'augmenter la distance du bus de la plaque de rue ou la distance du bus des moniteurs lorsqu'elle est supérieure à 80 m. (Distance avec câble Golmar RAP-2150 torsadé 2 x 1 $mm^2$).
  - Ne permet pas d'utiliser le module RD-GB2A comme répéteur dans des installations de verticaux ni de plaque de rue générale.
  - Un seul module RD-GB2A comme répéteur par installation.
- En mode router, permet de mettre en place au sein de l'installation jusqu'à 8 verticaux maxi :
  - Jusqu'à 23 moniteurs et habitations avec le moniteur Vesta2 par vertical. (Installations mixtes avec postes d'appel, 23 éléments maxi).
  - Jusqu'à 18 moniteurs et habitations avec le moniteur Vesta7 par vertical. (Installations mixtes avec postes d'appel, 18 éléments maxi).
  - Jusqu'à 32 postes d'appel et habitations avec les postes d'appel T562/Nhea par vertical (installation portier audio, uniquement audio).
  - Chaque vertical / colonne doit disposer d'un module RD-GB2A avec son alimentation FA-GB2A.
  - Jusqu'à 4 plaques de rue d'accès à défilement de noms, avec plaques de rue d'accès avec poussoirs, voir ci-après :
    - Installation à 1 plaque avec poussoirs jusqu'à 128 habitations (pous. doubles) / 71 habitations (pous. individuels).
    - Installation à 2 plaques avec poussoirs jusqu'à 64 hab. (pous. doubles) / 31 hab. (pous. individuels) sur chaque plaque de rue.
    - Installation à 3 plaques avec poussoirs jusqu'à 42 hab. (pous. doubles) / 21 hab. (pous. individuels) sur chaque plaque de rue.
    - Installation à 4 plaques avec poussoirs jusqu'à 32 hab. (pous. doubles) / 16 hab. (pous. individuels) sur chaque plaque de rue.
  - La(es) plaque(s) de rue doit(vent) être équipée(s) du groupe phonique EL632 GB2A afin d'être compatible(s) avec ce mode de fonctionnement.
- En mode gateway, permet d'utiliser un système de plaque de rue générale et jusqu'à 8 bâtiments intérieurs.
  - Jusqu'à 23 moniteurs et habitations avec le moniteur Vesta2 par bâtiment intérieur. (Installations mixtes avec postes d'appel, 23 éléments maxi).
  - Jusqu'à 18 moniteurs et habitations avec le moniteur Vesta7 par bâtiment intérieur. (Installations mixtes avec postes d'appel, 18 éléments maxi).
  - Jusqu'à 32 postes d'appel et habitations avec les postes d'appel T562/Nhea par bâtiment intérieur (installation portier audio, uniquement audio).
  - Jusqu'à 3 plaques d'accès par bâtiment.
  - Jusqu'à 1 plaque générale.***(Remarque : pour plusieurs plaques de rue, consultez notre service d'assistance technique).***
  - Jusqu'à 8 bâtiments intérieurs (jusqu'à 3 plaques d'accès par bâtiment intérieur).
  - Chaque bâtiment intérieur doit disposer d'un module RD-GB2A avec son alimentation FA-GB2A.
  - La(es) plaque(s) de rue doit(vent) être équipée(s) du groupe phonique EL632 GB2A afin d'être compatible(s) avec ce mode de fonctionnement.
- Chaque module RD-GB2A doit disposer d'une alimentation FA-GB2A.
- Il est nécessaire de configurer le mode de fonctionnement.
- Micro-interrupteurs de configuration (mode de fonctionnement, Nº adresse module RD-GB2A et fin de ligne).
- LED d'état de fonctionnement.

## CARACTÉRISTIQUES DU CÂBLE FLEXIBLE RAP-2150 (GOLMAR)

| CARACTÉRISTIQUES DE FABRICATION | VALEURS |
|---|---|
| **Conducteur en cuivre poli flexible de 1 $mm^2$ torsadé** | **Classe V** |
| **Passage des câbles** | **15 V/m** |

| CARACTÉRISTIQUES ÉLECTRIQUES | VALEURS |
|---|---|
| **Résistance électrique du conducteur à 20 ºC** | **19,5 Ω /Km** |
| **Capacité entre conducteurs** | **45pf/m ± 10%** |
| **Impédance caractéristique** | **100 Ω ± 10%** |

## MODES DE FONCTIONNEMENT

### *Mode de fonctionnement « répéteur » :*

- Ce mode de fonctionnement permet d'augmenter la distance du bus de plaque de rue ou la distance du bus de moniteurs lorsqu'elle est supérieure à 80 m (Distance avec câble Golmar RAP-2150 torsadé 2 x 1 mm$^2$).
- Chaque module RD-GB2A doit disposer d'une alimentation FA-GB2A.
- Installer le module RD-GB2A avec l'alimentation FA-GB2A.
- Ne permet pas d'utiliser le module RD-GB2A comme répéteur dans des installations avec verticaux ou plaque de rue générale.
- Un seul module RD-GB2A comme répéteur par installation.

**Installation bâtiment GB2**

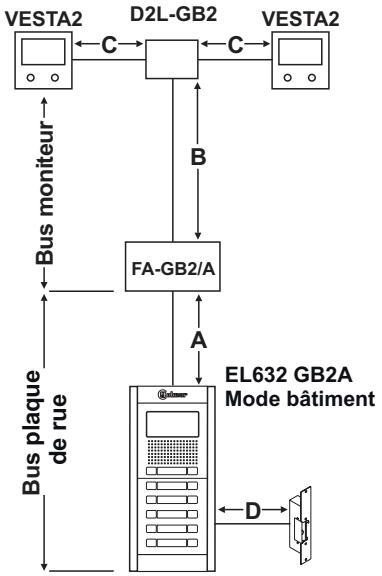


**Installation bâtiment GB2 avec RD-GB2A dans bus moniteurs**

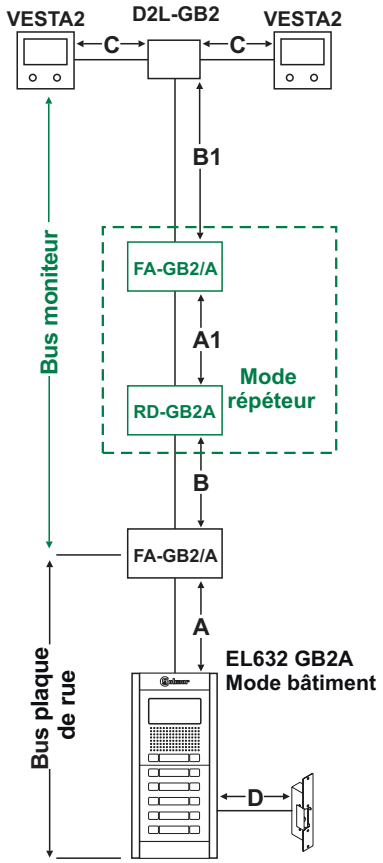


**Installation bâtiment GB2 avec RD-GB2A dans bus plaque**

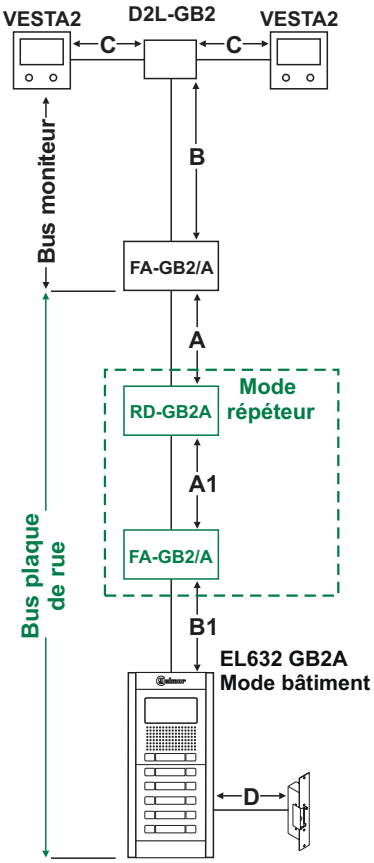


**Distances et sections**

| Câble flexible | A | B | A1 | B1 | C | D |
|---|---|---|---|---|---|---|
| Torsadé 2 x 0,75 mm$^2$ | 60m | 60m | 1m | 60m | 30m | 10m |
| (*)RAP-2150 (torsadé 2 x 1 mm$^2$) | 80m | 80m | 1m | 80m | 40m | 15m |

(*) Distances avec câble Golmar **RAP-2150** (torsadé 2 x 1 mm$^2$).

**IMPORTANT :** en ce qui concerne la description, l'installation, la configuration et la programmation des plaques de rue et des moniteurs, se reporter au manuel pertinent.

## MODES DE FONCTIONNEMENT

### *Mode de fonctionnement « router » :*

- Ce mode de fonctionnement permet de mettre en place au sein de l'installation jusqu'à 8 verticaux maxi.
- Un module RD-GB2A par vertical / colonne.
  - Jusqu'à 23 moniteurs et habitations avec le moniteur Vesta2 par vertical. (Installations mixtes avec postes d'appel, 23 éléments maxi).
  - Jusqu'à 18 moniteurs et habitations avec le moniteur Vesta7 par vertical. (Installations mixtes avec postes d'appel, 18 éléments maxi).
  - Jusqu'à 32 postes d'appel et habitations avec les postes d'appel T562/Nhea par vertical (installation portier audio, uniquement audio).
- Chaque vertical / colonne doit disposer d'un module RD-GB2A avec son alimentation FA-GB2A.
- Installer le module RD-GB2A avec l'alimentation FA-GB2A.
- La(es) plaque(s) de rue doit(vent) être équipée(s) du groupe phonique EL632 GB2A afin d'être compatible(s) avec ce mode de fonctionnement.
- Jusqu'à 4 plaques de rue d'accès à défilement de noms, avec plaques de rue d'accès avec poussoirs, voir ci-après :
  - Installation avec 1 plaque avec poussoirs jusqu'à 128 hab. (pous. doubles) / 72 hab. (pous. individuels).
  - Installation avec 2 plaques avec poussoirs jusqu'à 62 hab. (pous. doubles) / 31 hab. (pous. individuels) sur chaque plaque de rue.
  - Installation avec 3 plaques avec poussoirs jusqu'à 42 hab. (pous. doubles) / 21 hab. (pous. individuels) sur chaque plaque de rue.
  - Installation avec 4 plaques avec poussoirs jusqu'à 32 hab. (pous. doubles) / 16 hab. (pous. individuels) sur chaque plaque de rue.

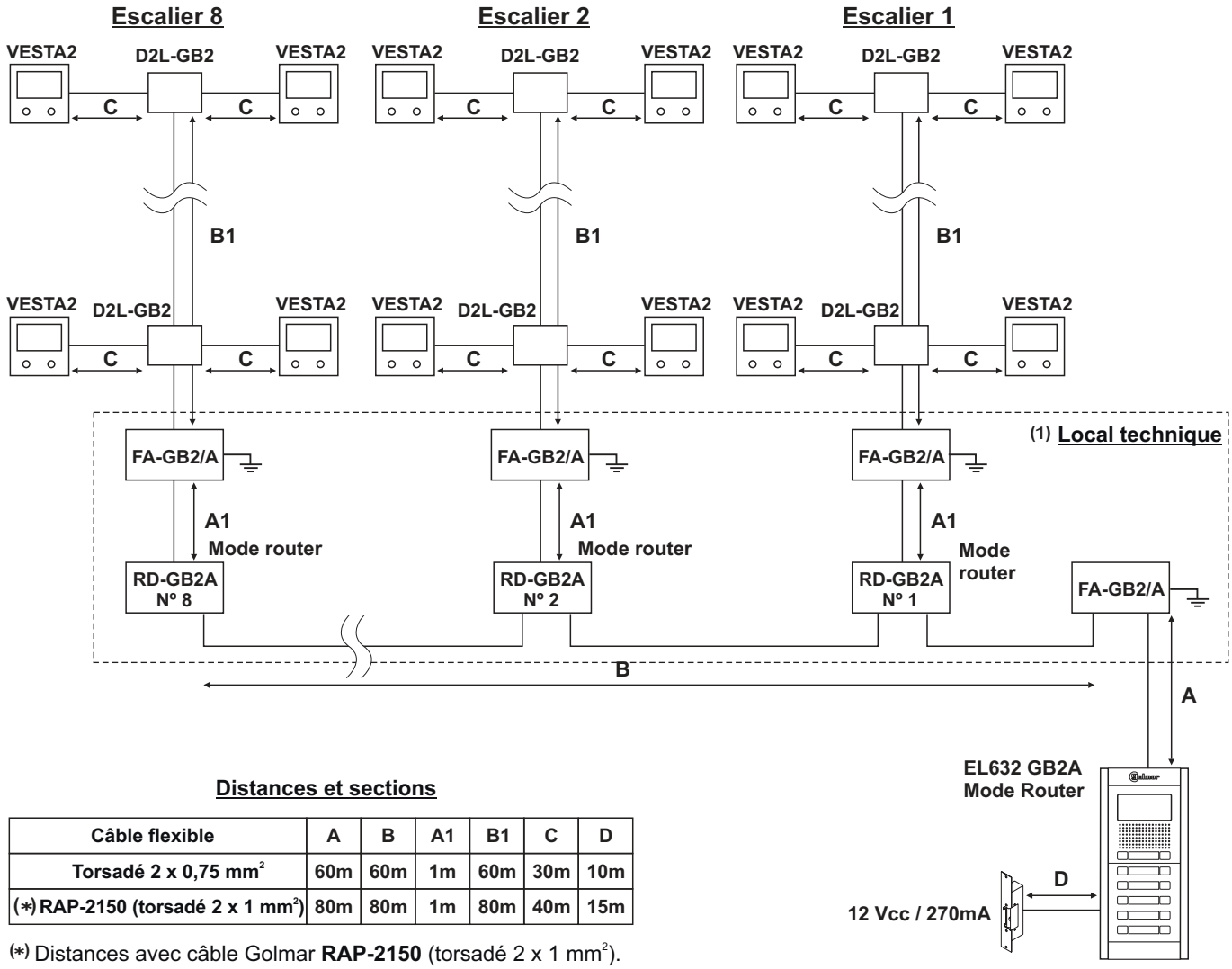


**Distances et sections**

| Câble flexible | A | B | A1 | B1 | C | D |
|---|---|---|---|---|---|---|
| Torsadé 2 x 0,75 mm² | 60m | 60m | 1m | 60m | 30m | 10m |
| (*) RAP-2150 (torsadé 2 x 1 mm²) | 80m | 80m | 1m | 80m | 40m | 15m |

(*) Distances avec câble Golmar **RAP-2150** (torsadé 2 x 1 mm²).

(1) Il est recommandé d'installer les amplificateurs RD-GB2A et leurs alimentations FA-GB2A dans un local/salle technique. La distance de connexion entre chaque amplificateur RD-GB2A doit être de 20 cm.

**IMPORTANT :**

- En ce qui concerne la description, l'installation, la configuration et la programmation des plaques de rue et des moniteurs, se reporter au manuel pertinent.

## MODES DE FONCTIONNEMENT

### *Mode de fonctionnement « gateway » :*

- Ce mode de fonctionnement permet d'utiliser un système de plaque de rue générale et jusqu'à 8 bâtiments intérieurs.
- Un amplificateur RD-GB2A par bâtiment intérieur.
  - Jusqu'à 23 moniteurs et habitations avec le moniteur Vesta2 par bâtiment intérieur. (Installations mixtes avec postes d'appel, 23 éléments maxi).
  - Jusqu'à 18 moniteurs et habitations avec le moniteur Vesta7 par bâtiment intérieur. (Installations mixtes avec postes dappel, 18 éléments maxi).
  - Jusqu'à 32 postes d'appel et habitations avec les postes d'appel T562/Nhea par bâtiment intérieur (installation portier audio, uniquement audio).
- Chaque bâtiment intérieur doit disposer d'un module RD-GB2A avec son alimentation FA-GB2A.
- Installer le module RD-GB2A avec l'alimentation FA-GB2A.
- La plaque de rue doit être équipée du groupe phonique EL632 GB2A afin d'être compatible avec ce mode de fonctionnement.
- Jusqu'à 1 plaque générale. ***(Remarque : pour plusieurs plaques de rue, consultez notre service d'assistance technique).***
- Jusqu'à 8 bâtiments intérieurs (jusqu'à 3 plaques d'accès par bâtiment intérieur).

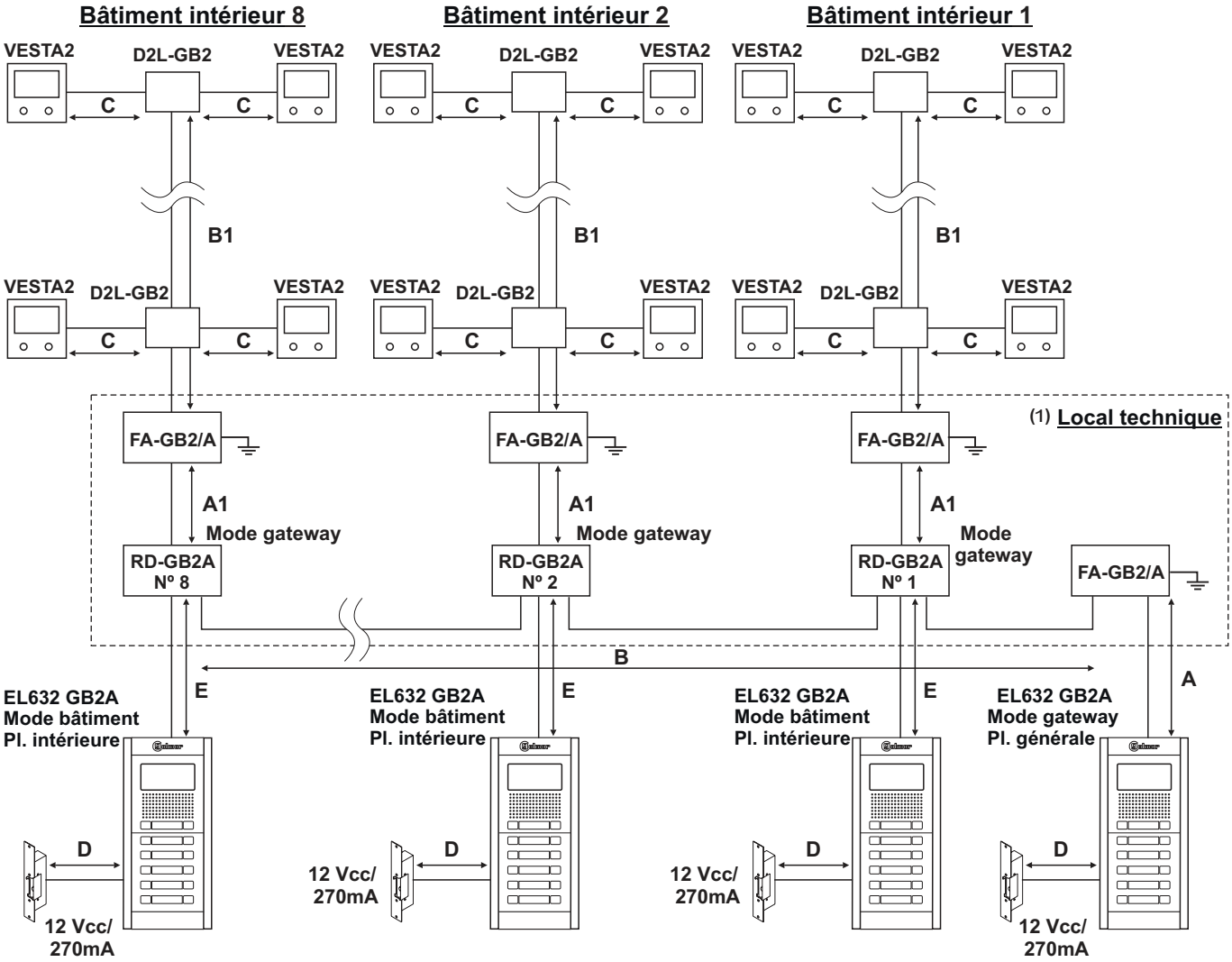


**Distances et sections**

| Câble flexible | A | B | A1 | B1 | C | D | E |
|---|---|---|---|---|---|---|---|
| Torsadé 2 x 0,75 mm² | 60m | 60m | 1m | 60m | 30m | 10m | 60m |
| (*)RAP-2150 (torsadé 2 x 1 mm²) | 80m | 80m | 1m | 80m | 40m | 15m | 80m |

(*) Distances avec câble Golmar **RAP-2150** (torsadé 2 x 1 mm²).

(1) Il est recommandé d'installer les amplificateurs RD-GB2A et leurs alimentations FA-GB2A dans un local/salle technique. La distance de connexion entre chaque amplificateur RD-GB2A doit être de 20 cm.

**IMPORTANT :** en ce qui concerne la description, l'installation, la configuration et la programmation des plaques de rue et des moniteurs, se reporter au manuel pertinent.

## DESCRIPTION DU MODULE AMPLIFICATEUR BUS RD-GB2A

***Description :***

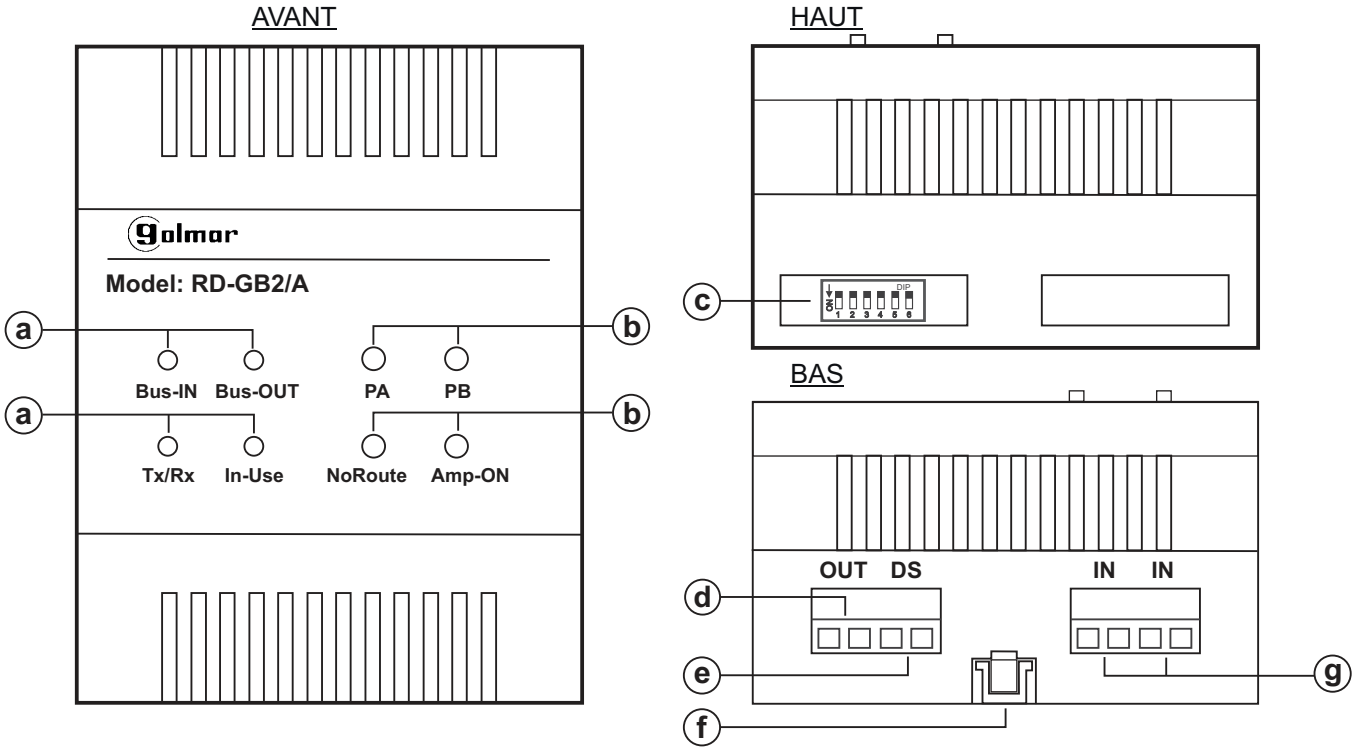


**a.** LED d'état.
**b.** Poussoirs de configuration
**c.** Micro-interrupteur de configuration.
**d.** Bornes de sortie de l'amplificateur vers le Bus.
**e.** Bornes de connexion plaque intérieure (système plaque générale).
**f.** Languette libératrice du rail DIN.
**g.** Bornes entrée Bus.

## INSTALLATION

***Détail de l'installation du module amplificateur Bus RD-GB2A :***

Installer le module RD-GB2A dans un endroit sec et protégé, sans risque d'égouttement ou de projections d'eau.

Installer le module RD-GB2A avec son alimentation FA-GB2A.

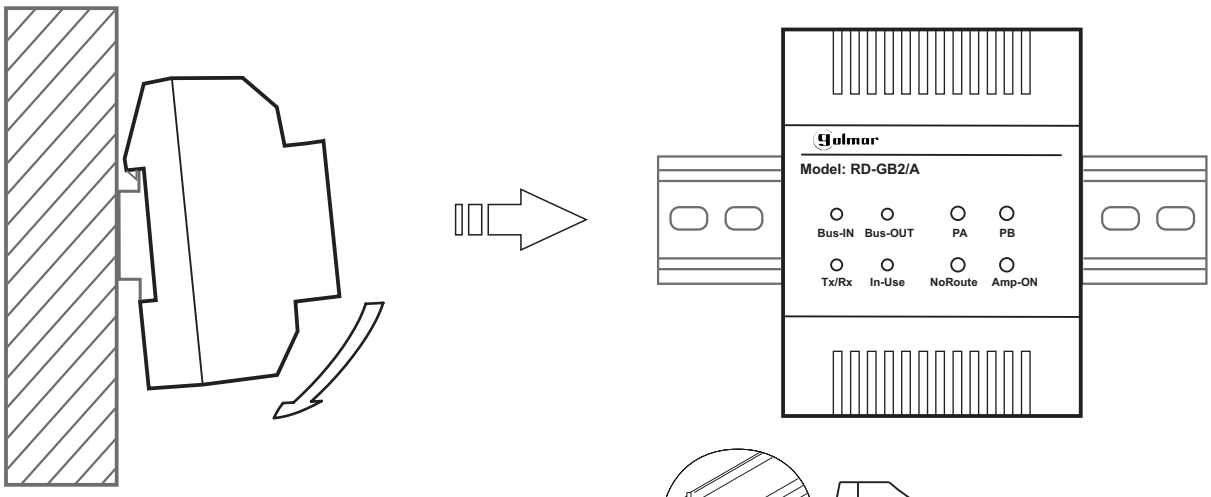


Le module RD-GB2A peut s'installer sur le guide DIN (4 éléments), en exerçant une légère pression. Pour retirer le module RD-GB2A du guide, utiliser un tournevis plat et effectuer un mouvement de levier, comme il est indiqué sur le schéma ci-joint.

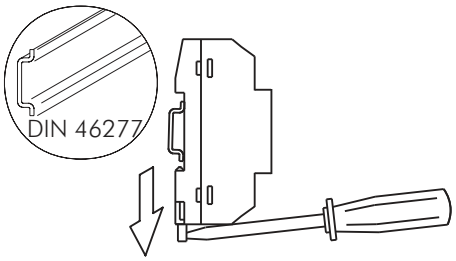

## INSTALLATION

### *Description des micro-interrupteurs de configuration :*

Les micro-interrupteurs du module RD-GB2A permettent d'établir l'un des 3 modes de fonctionnement, numéro adresse et fin de ligne.

- Mode répéteur, permet d'augmenter la distance du bus de la plaque de rue ou la distance du bus des moniteurs lorsqu'elle est supérieure à 80 m.
- Mode router, permet de mettre en place au sein de l'installation jusqu'à 8 verticaux / colonnes maxi.
- Mode gateway, permet de mettre en place une installation avec une plaque de rue générale et jusqu'à 7 bâtiments avec plaques intérieures.

Configuration du mode de fonctionnement :

Mode répéteur :
Micro-interrupteurs : 1 et 2 sur OFF.

(*)

Mode router:
Micro-interrupteurs : 1 sur ON et 2 sur OFF.

Mode gateway:
Micro-interrupteurs : 1 sur OFF et 2 sur ON.

Sans fonction.

Configuration du numéro d'adresse dans le module RD-GB2A installé :

(*)

Pour configurer le module RD-GB2A comme Nº 1 : Micro-interrupteurs 3, 4 et 5 sur OFF.
(1) -Adresses appel plaque avec poussoirs (0 à 31) pour adresse moniteur (0 à 31) respectivement.
-Adresses appel plaque à défilement de noms (1 à 32) pour adresse moniteur (de 0 à 31).
Remarque : l'adresse d'appel « 32 » de la plaque à défilement de noms, appelle le moniteur avec adresse « 0 ».

Pour configurer le module RD-GB2A comme Nº 2 : Micro-interrupteurs 3 sur ON, 4 et 5 sur OFF.
(1) -Adresses appel plaque avec poussoirs (32 à 63) pour adresse moniteur (0 à 31) respectivement.
-Adresses appel plaque à défilement de noms (33 à 64) pour adresse moniteur (de 0 à 31).
Remarque : l'adresse d'appel « 64 » de la plaque à défilement de noms, appelle le moniteur avec adresse « 0 ».

Pour configurer le module RD-GB2A comme Nº 3 : Micro-interrupteurs 3 sur OFF, 4 sur ON et 5 sur OFF.
(1) -Adresses appel plaque avec poussoirs (64 à 95) pour adresse moniteur (0 à 31) respectivement.
-Adresses appel plaque à défilement de noms (65 à 96) pour adresse moniteur (de 0 à 31).
Remarque : l'adresse d'appel « 96 » de la plaque à défilement de noms, appelle le moniteur avec adresse « 0 ».

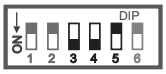


Pour configurer le module RD-GB2A comme Nº 4 : Micro-interrupteurs 3 et 4 sur ON et 5 sur OFF.
(1) -Adresses appel plaque avec poussoirs (96 à 127) pour adresse moniteur (0 à 31) respectivement.
-Adresses appel plaque à défilement de noms (97 à 128) pour adresse moniteur (de 0 à 31).
Remarque : L'adresse d'appel « 128 » de la plaque à défilement de noms, appelle le moniteur avec adresse « 0 ».

Pour configurer le module RD-GB2A comme Nº 5 : Micro-interrupteurs 3 et 4 sur OFF et 5 sur ON.
(1) -Adresses appel plaque à défilement de noms (129 à 160) pour adresse moniteur (de 0 à 31).
Remarque : l'adresse d'appel « 160 » de la plaque à défilement de noms, appelle le moniteur avec adresse « 0 ».

Pour configurer le module RD-GB2A comme Nº 6 : Micro-interrupteurs 3 sur ON, 4 sur OFF et 5 sur ON.
(1) -Adresses appel plaque à défilement de noms (161 à 192) pour adresse moniteur (de 0 à 31).
Remarque : l'adresse d'appel « 192 » de la plaque à défilement de noms, appelle le moniteur avec adresse « 0 ».

Pour configurer le module RD-GB2A comme Nº 7 : Micro-interrupteurs 3 sur OFF, 4 et 5 sur ON.
(1) -Adresses appel plaque à défilement de noms (193 à 224) pour adresse moniteur (de 0 à 31).
Remarque : l'adresse d'appel « 224 » de la plaque à défilement de noms, appelle le moniteur avec adresse « 0 ».

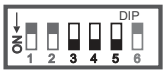


Pour configurer le module RD-GB2A comme Nº 8 : Micro-interrupteurs : 3, 4 et 5 sur ON.
(1) -Adresses appel plaque à défilement de noms (225 à 256) pour adresse moniteur (de 0 à 31).
Remarque : l'adresse d'appel « 256 » de la plaque à défilement de noms, appelle le moniteur avec adresse « 0 ».

**IMPORTANT :**

- Sélectionner un numéro d'adresse différent pour chaque module RD-GB2A.

(1) - Pour chacun des modules RD-GB2A adressés, 32 adresses d'appel de plaque différentes sont attribuées à chaque numéro d'adresse du RD-GB2A, pour de plus amples détails, lire les pages de 11 à 16.

(*) **Valeur d'usine.**

Suite

## INSTALLATION

Suite de la page précédente.

Configuration de fin de ligne dans le module RD-GB2A :

Pour configurer la fin de ligne du module RD-GB2A :
Micro-interrupteur 6 : Placer sur ON dans le module RD-GB2A en fin de câble de Bus (sur les bornes indiquées « IN »).

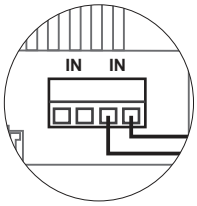


(*)


Pour configurer la fin de ligne du module RD-GB2A :
Micro-interrupteur 6 : Laisser en position OFF sur les modules intermédiaires.

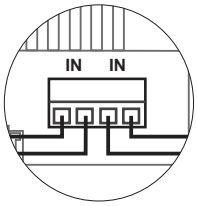


(*) **Valeur d'usine.**

### *Description des LED d'état :*

Le module RD-GB2A est pourvu des LED d'état suivantes :

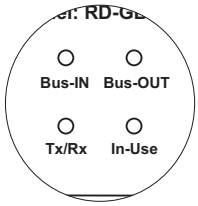


Bus In:
LED allumée : lorsque le câble du bus est connecté à la borne « IN ».

Bus-Out:
LED allumée : lorsque le bus de moniteurs du module RD-GB2A est connecté.

TX/RX:
LED clignotante : lorsque la plaque de rue est en communication avec un moniteur du module RD-GB2A.

In-Use:
LED éteinte : lorsque le module RD-GB2A est au repos.

### *Description des poussoirs-fonction :*

Afficher le gain de vidéo :

**Poussoirs-fonction**

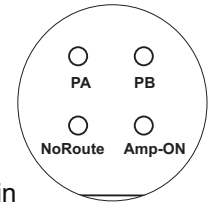


Pour connaître le niveau de gain du module RD-GB2A, presser le bouton d'un moniteur connecté au module RD-GB2A à visualiser (l'image de la plaque de rue apparaîtra dans le moniteur). Remarque : l'image doit être affichée pendant tout le processus.

Étape 1 : presser le bouton d'un moniteur connecté au module RD-GB2A dont le gain de vidéo doit être modifié, la LED « In-Use » s'allumera.

Étape 2 : chaque pulsation sur le poussoir « NoRoute » indiquera, au moyen des LED, le niveau de gain actuel du module RD-GB2A, voir tableau :

**Gain vidéo**

| | | Led Bus-IN | Led Bus-OUT | Led Tx/Rx |
|---|---|---|---|---|
| (*) | Gain 1 | ON | OFF | OFF |
| | Gain 2 | OFF | ON | OFF |
| | Gain 3 | ON | ON | OFF |
| | Gain 4 | OFF | OFF | ON |
| | Gain 5 | ON | OFF | ON |
| | Gain 6 | OFF | ON | ON |

**LED d'état**

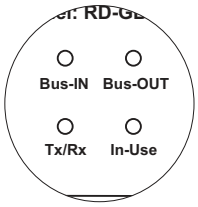


**Remarque :** niveau de gain de 1 à 6, en sachant que 1 correspond à la valeur la plus basse et 6 à la valeur la plus élevée.

(*) **Valeur d'usine.**

Suite

## INSTALLATION

Suite de la page précédente.

Réglage du gain de vidéo :

Pour régler le gain du module RD-GB2A, presser le bouton d'un moniteur connecté au module RD-GB2A à visualiser (l'image de la plaque de rue apparaîtra dans le moniteur). Remarque : l'image doit être affichée pendant tout le processus.

Étape 1 : presser le bouton d'un moniteur connecté au module RD-GB2A dont le gain de vidéo doit être modifié, la LED « In-Use » s'allumera. (Remarque : RD-GB2A en mode gateway, établir communication avec la plaque générale).

Étape 2 : Presser le poussoir PA ou PB pour diminuer ou augmenter, respectivement, le niveau de gain du module RD-GB2A à la valeur souhaitée. Les LED indiqueront le niveau de gain modifié, voir tableau :

**Gain vidéo :**

| | | Led Bus-IN | Led Bus-OUT | Led Tx/Rx |
|---|---|---|---|---|
| (*) | Gain 1 | ON | OFF | OFF |
| | Gain 2 | OFF | ON | OFF |
| | Gain 3 | ON | ON | OFF |
| | Gain 4 | OFF | OFF | ON |
| | Gain 5 | ON | OFF | ON |
| | Gain 6 | OFF | ON | ON |

**Remarque :** niveau de gain de 1 à 6, en sachant que 1 correspond à la valeur la plus basse et 6 à la valeur la plus élevée.

(*) **Valeur d'usine.**

Étape 3 : par la suite, pour enregistrer la valeur de gain établie, presser le poussoir « NoRoute » pendant 3 secondes la LED « In-Use » clignotera.

Étape 4 : presser à nouveau le poussoir « NoRoute » pendant 3 secondes jusqu'à ce que la LED s'allume et reste allumée. Cela indique que le module RD-GB2A fonctionne désormais en tenant compte du nouveau gain établi lors des étapes précédentes « en mode fixe » (toujours).

Étape 5 : vérifier que le nouveau gain établi est correct ; pour ce faire, avec la vidéo du moniteur activée, presser le poussoir « NoRoute » et vérifier que les LED d'état indiquent la valeur de gain souhaitée (voir tableau de gain vidéo à l'étape 2).

Remarque : répéter la procédure (étapes de 1 à 5) jusqu'à ce que le gain vidéo du module RD-GB2A soit correctement configuré.

Régler le gain vidéo en mode « fixe » ou mode « automatique » :

Le module RD-GB2A permet d'établir 2 modes de fonctionnement de réglage de gain :

**Poussoirs-fonction**

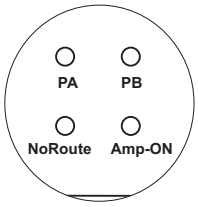


**LED d'état**

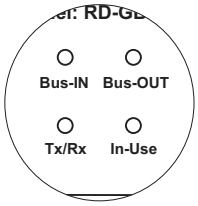


Mode « fixe » : le module RD-GB2A utilisera toujours le gain établi dans le module.

Étape 1 : presser le bouton d'un moniteur connecté au module RD-GB2A pour établir le gain en mode « fixe », la LED « in-Use » s'allumera. (Remarque : RD-GB2A en mode gateway, établir communication avec la plaque générale).

Étape 2 : presser à nouveau le poussoir « NoRoute » pendant 3 secondes, répéter cette étape jusqu'à ce que la LED d'état « In-Use » s'allume et reste allumée.

Mode « automatique » : le module RD-GB2A règle automatiquement le gain lorsque le module est connecté à l'installation.

Étape 1 : presser le bouton d'un moniteur connecté au module RD-GB2A pour établir le gain en mode « automatique », la LED « in-Use » s'allumera.

Étape 2 : presser à nouveau le poussoir « NoRoute » pendant 3 secondes, répéter cette étape jusqu'à ce que la LED d'état « In-Use » clignote.

Valeurs par défaut :

Pour que le module RD-GB2A fonctionne avec les valeurs par défaut (niveau de gain 1 et mode « fixe ») :

Étape 1 : couper l'alimentation du module.

Étape 2 : rétablir l'alimentation du module et, dans les 10 secondes qui suivent avec le module RD-GB2A au repos, presser le poussoir « NoRoute » pendant 3 secondes, la LED d'état « In-Use » clignotera une fois afin de confirmer que le module est désormais établi sur les valeurs par défaut.

## INSTALLATION

Adresses d'appel de plaque de rue et adresses de moniteurs attribuées à chaque module RD-GB2A installé :

### Module RD-GB2A Nº 1

| Adresse moniteur | Adresse plaque avec poussoirs | Adresse moniteur | Adresse plaque à défilement de noms |
|---|---|---|---|
| (*) 0 | Pous. « P1 » module EL632 GB2A | (*) 0 | Pous. « P1 » module EL632 GB2A |
| 1 | Pous. « P2 » module EL632 GB2A | 1 | Pous. « P2 » module EL632 GB2A |
| | | (*) 0 | 32 + 🔔 |
| | | 1 | 1 + 🔔 |
| | module EL610D nº 1 | | |
| 2 | Poussoir « P2 » (Adr. 2) | 2 | 2 + 🔔 |
| 3 | Poussoir « P3 » (Adr. 3) | 3 | 3 + 🔔 |
| 4 | Poussoir « P4 » (Adr. 4) | 4 | 4 + 🔔 |
| 5 | Poussoir « P5 » (Adr. 5) | 5 | 5 + 🔔 |
| 6 | Poussoir « P6 » (Adr. 6) | 6 | 6 + 🔔 |
| 7 | Poussoir « P7 » (Adr. 7) | 7 | 7 + 🔔 |
| 8 | Poussoir « P8 » (Adr. 8) | 8 | 8 + 🔔 |
| 9 | Poussoir « P9 » (Adr. 9) | 9 | 9 + 🔔 |
| 10 | Poussoir « P10 » (Adr. 10) | 10 | 10 + 🔔 |
| 11 | Poussoir « P1 » (Adr. 11) | 11 | 11 + 🔔 |
| | module EL610D nº 2 | | |
| 12 | Poussoir « P2 » (Adr. 12) | 12 | 12 + 🔔 |
| 13 | Poussoir « P3 » (Adr. 13) | 13 | 13 + 🔔 |
| 14 | Poussoir « P4 » (Adr. 14) | 14 | 14 + 🔔 |
| 15 | Poussoir « P5 » (Adr. 15) | 15 | 15 + 🔔 |
| 16 | Poussoir « P6 » (Adr. 16) | 16 | 16 + 🔔 |
| 17 | Poussoir « P7 » (Adr. 17) | 17 | 17 + 🔔 |
| 18 | Poussoir « P8 » (Adr. 18) | 18 | 18 + 🔔 |
| 19 | Poussoir « P9 » (Adr. 19) | 19 | 19 + 🔔 |
| 20 | Poussoir « P10 » (Adr. 20) | 20 | 20 + 🔔 |
| 21 | Poussoir « P1 » (Adr. 21) | 21 | 21 + 🔔 |
| | module EL610D nº 3 | | |
| 22 | Poussoir « P2 » (Adr. 22) | 22 | 22 + 🔔 |
| 23 | Poussoir « P3 » (Adr. 23) | 23 | 23 + 🔔 |
| 24 | Poussoir « P4 » (Adr. 24) | 24 | 24 + 🔔 |
| 25 | Poussoir « P5 » (Adr. 25) | 25 | 25 + 🔔 |
| 26 | Poussoir « P6 » (Adr. 26) | 26 | 26 + 🔔 |
| 27 | Poussoir « P7 » (Adr. 27) | 27 | 27 + 🔔 |
| 28 | Poussoir « P8 » (Adr. 28) | 28 | 28 + 🔔 |
| 29 | Poussoir « P9 » (Adr. 29) | 29 | 29 + 🔔 |
| 30 | Poussoir « P10 » (Adr. 30) | 30 | 30 + 🔔 |
| 31 | Poussoir « P1 » (Adr. 31) | 31 | 31 + 🔔 |

(*) **IMPORTANT :**

-En ce qui concerne les systèmes dotés d'une plaque avec poussoirs d'appel, la première adresse du moniteur est le « Code 0 ».

-En ce qui concerne les systèmes à plaque à défilement de noms (N3301/GB2), dans le ***module RD-GB2A Nº 1***, le « Code 0 » est le « Code 32 », c'est-à-dire, que pour appeler un moniteur de « Code 0 » (Dip 1 à Dip 5 sur OFF), il est nécessaire de composer (3) (2) (🔔) sur le clavier numérique N3301/GB2.

-En ce qui concerne le logiciel (Address Manager GB2) du module EL632-GB2A, le poussoir P1 de « code 0 » d'appel est également indiqué comme « code 32 ».

**REMARQUE :** en ce qui concerne la description, l'installation, la configuration et la programmation des plaques de rue et des moniteurs, se reporter au manuel pertinent.

Suite

## INSTALLATION

Suite de la page précédente.

**Module RD-GB2A Nº 2**

| Adresse moniteur | Adresse plaque avec poussoirs | Adresse moniteur | Adresse plaque à défilement de noms |
|---|---|---|---|
| | module EL610D nº 4 | | |
| 0 | Poussoir « P2 » (Adr. 32) | (*) 0 | 64 + 🔔 |
| 1 | Poussoir « P3 » (Adr. 33) | 1 | 33 + 🔔 |
| 2 | Poussoir « P4 » (Adr. 34) | 2 | 34 + 🔔 |
| 3 | Poussoir « P5 » (Adr. 35) | 3 | 35 + 🔔 |
| 4 | Poussoir « P6 » (Adr. 36) | 4 | 36 + 🔔 |
| 5 | Poussoir « P7 » (Adr. 37) | 5 | 37 + 🔔 |
| 6 | Poussoir « P8 » (Adr. 38) | 6 | 38 + 🔔 |
| 7 | Poussoir « P9 » (Adr. 39) | 7 | 39 + 🔔 |
| 8 | Poussoir « P10 » (Adr. 40) | 8 | 40 + 🔔 |
| 9 | Poussoir « P1 » (Adr. 41) | 9 | 41 + 🔔 |
| | module EL610D nº 5 | | |
| 10 | Poussoir « P2 » (Adr. 42) | 10 | 42 + 🔔 |
| 11 | Poussoir « P3 » (Adr. 43) | 11 | 43 + 🔔 |
| 12 | Poussoir « P4 » (Adr. 44) | 12 | 44 + 🔔 |
| 13 | Poussoir « P5 » (Adr. 45) | 13 | 45 + 🔔 |
| 14 | Poussoir « P6 » (Adr. 46) | 14 | 46 + 🔔 |
| 15 | Poussoir « P7 » (Adr. 47) | 15 | 47 + 🔔 |
| 16 | Poussoir « P8 » (Adr. 48) | 16 | 48 + 🔔 |
| 17 | Poussoir « P9 » (Adr. 49) | 17 | 49 + 🔔 |
| 18 | Poussoir « P10 » (Adr. 50) | 18 | 50 + 🔔 |
| 19 | Poussoir « P1 » (Adr. 51) | 19 | 51 + 🔔 |
| | module EL610D nº 6 | | |
| 20 | Poussoir « P2 » (Adr. 52) | 20 | 52 + 🔔 |
| 21 | Poussoir « P3 » (Adr. 53) | 21 | 53 + 🔔 |
| 22 | Poussoir « P4 » (Adr. 54) | 22 | 54 + 🔔 |
| 23 | Poussoir « P5 » (Adr. 55) | 23 | 55 + 🔔 |
| 24 | Poussoir « P6 » (Adr. 56) | 24 | 56 + 🔔 |
| 25 | Poussoir « P7 » (Adr. 57) | 25 | 57 + 🔔 |
| 26 | Poussoir « P8 » (Adr. 58) | 26 | 58 + 🔔 |
| 27 | Poussoir « P9 » (Adr. 59) | 27 | 59 + 🔔 |
| 28 | Poussoir « P10 » (Adr. 60) | 28 | 60 + 🔔 |
| 29 | Poussoir « P1 » (Adr. 61) | 29 | 61 + 🔔 |
| | module EL610D nº 7 | | |
| 30 | Poussoir « P2 » (Adr. 62) | 30 | 62 + 🔔 |
| 31 | Poussoir « P3 » (Adr. 63) | 31 | 63 + 🔔 |

(*) **IMPORTANT :**

-En ce qui concerne les systèmes à plaque à défilement de noms (N3301/GB2), dans le ***module RD-GB2A Nº 2***, pour appeler un moniteur de « Code 0 » (Dip 1 à Dip 5 sur OFF), il est nécessaire de composer (6) (4) (🔔) sur le clavier numérique N3301/GB2.

**REMARQUE :** en ce qui concerne la description, l'installation, la configuration et la programmation des plaques de rue et des moniteurs, se reporter au manuel pertinent..

Suite

## INSTALLATION

Suite de la page précédente.

**Module RD-GB2A Nº 3**

| Adresse moniteur | Adresse plaque avec poussoirs | Adresse moniteur | Adresse plaque à défilement de noms |
|---|---|---|---|
| | module EL610D nº 7 | | |
| 0 | Poussoir « P4 » (Adr. 64) | (*) 0 | 96 + 🔔 |
| 1 | Poussoir « P5 » (Adr. 65) | 1 | 65 + 🔔 |
| 2 | Poussoir « P6 » (Adr. 66) | 2 | 66 + 🔔 |
| 3 | Poussoir « P7 » (Adr. 67) | 3 | 67 + 🔔 |
| 4 | Poussoir « P8 » (Adr. 68) | 4 | 68 + 🔔 |
| 5 | Poussoir « P9 » (Adr. 69) | 5 | 69 + 🔔 |
| 6 | Poussoir « P10 » (Adr. 70) | 6 | 70 + 🔔 |
| 7 | Poussoir « P1 » (Adr. 71) | 7 | 71 + 🔔 |
| | module EL610D nº 8 | | |
| 8 | Poussoir « P2 » (Adr. 72) | 8 | 72 + 🔔 |
| 9 | Poussoir « P3 » (Adr. 73) | 9 | 73 + 🔔 |
| 10 | Poussoir « P4 » (Adr. 74) | 10 | 74 + 🔔 |
| 11 | Poussoir « P5 » (Adr. 75) | 11 | 75 + 🔔 |
| 12 | Poussoir « P6 » (Adr. 76) | 12 | 76 + 🔔 |
| 13 | Poussoir « P7 » (Adr. 77) | 13 | 77 + 🔔 |
| 14 | Poussoir « P8 » (Adr. 78) | 14 | 78 + 🔔 |
| 15 | Poussoir « P9 » (Adr. 79) | 15 | 79 + 🔔 |
| 16 | Poussoir « P10 » (Adr. 80) | 16 | 80 + 🔔 |
| 17 | Poussoir « P1 » (Adr. 81) | 17 | 81 + 🔔 |
| | module EL610D nº 9 | | |
| 18 | Poussoir « P2 » (Adr. 82) | 18 | 82 + 🔔 |
| 19 | Poussoir « P3 » (Adr. 83) | 19 | 83 + 🔔 |
| 20 | Poussoir « P4 » (Adr. 84) | 20 | 84 + 🔔 |
| 21 | Poussoir « P5 » (Adr. 85) | 21 | 85 + 🔔 |
| 22 | Poussoir « P6 » (Adr. 86) | 22 | 86 + 🔔 |
| 23 | Poussoir « P7 » (Adr. 87) | 23 | 87 + 🔔 |
| 24 | Poussoir « P8 » (Adr. 88) | 24 | 88 + 🔔 |
| 25 | Poussoir « P9 » (Adr. 89) | 25 | 89 + 🔔 |
| 26 | Poussoir « P10 » (Adr. 90) | 26 | 90 + 🔔 |
| 27 | Poussoir « P1 » (Adr. 91) | 27 | 91 + 🔔 |
| | module EL610D nº 10 | | |
| 28 | Poussoir « P2 » (Adr. 92) | 28 | 92 + 🔔 |
| 29 | Poussoir « P3 » (Adr. 93) | 29 | 93 + 🔔 |
| 30 | Poussoir « P4 » (Adr. 94) | 30 | 94 + 🔔 |
| 31 | Poussoir « P5 » (Adr. 95) | 31 | 95 + 🔔 |

(*) **IMPORTANT :**

-En ce qui concerne les systèmes à plaque à défilement de noms (N3301/GB2), dans le ***module RD-GB2A Nº 3***, pour appeler un moniteur de « Code 0 » (Dip 1 à Dip 5 sur OFF), il est nécessaire de composer (9) (6) (🔔) sur le clavier numérique N3301/GB2.

**REMARQUE :** en ce qui concerne la description, l'installation, la configuration et la programmation des plaques de rue et des moniteurs, se reporter au manuel pertinent.

Suite

## INSTALLATION

Suite de la page précédente.

**Module RD-GB2A Nº 4**

| Adresse moniteur | Adresse plaque avec poussoirs | Adresse moniteur | Adresse plaque à défilement de noms |
|---|---|---|---|
| | module EL610D nº 10 | | |
| 0 | Poussoir « P6 » (Adr. 96) | (*) 0 | 128 + 🔔 |
| 1 | Poussoir « P7 » (Adr. 97) | 1 | 97 + 🔔 |
| 2 | Poussoir « P8 » (Adr. 98) | 2 | 98 + 🔔 |
| 3 | Poussoir « P9 » (Adr. 99) | 3 | 99 + 🔔 |
| 4 | Poussoir « P10 » (Adr. 100) | 4 | 100 + 🔔 |
| 5 | Poussoir « P1 » (Adr. 101) | 5 | 101 + 🔔 |
| | module EL610D nº 11 | | |
| 6 | Poussoir « P2 » (Adr. 102) | 6 | 102 + 🔔 |
| 7 | Poussoir « P3 » (Adr. 103) | 7 | 103 + 🔔 |
| 8 | Poussoir « P4 » (Adr. 104) | 8 | 104 + 🔔 |
| 9 | Poussoir « P5 » (Adr. 105) | 9 | 105 + 🔔 |
| 10 | Poussoir « P6 » (Adr. 106) | 10 | 106 + 🔔 |
| 11 | Poussoir « P7 » (Adr. 107) | 11 | 107 + 🔔 |
| 12 | Poussoir « P8 » (Adr. 108) | 12 | 108 + 🔔 |
| 13 | Poussoir « P9 » (Adr. 109) | 13 | 109 + 🔔 |
| 14 | Poussoir « P10 » (Adr. 110) | 14 | 110 + 🔔 |
| 15 | Poussoir « P1 » (Adr. 111) | 15 | 111 + 🔔 |
| | module EL610D nº 12 | | |
| 16 | Poussoir « P2 » (Adr. 112) | 16 | 112 + 🔔 |
| 17 | Poussoir « P3 » (Adr. 113) | 17 | 113 + 🔔 |
| 18 | Poussoir « P4 » (Adr. 114) | 18 | 114 + 🔔 |
| 19 | Poussoir « P5 » (Adr. 115) | 19 | 115 + 🔔 |
| 20 | Poussoir « P6 » (Adr. 116) | 20 | 116 + 🔔 |
| 21 | Poussoir « P7 » (Adr. 117) | 21 | 117 + 🔔 |
| 22 | Poussoir « P8 » (Adr. 118) | 22 | 118 + 🔔 |
| 23 | Poussoir « P9 » (Adr. 119) | 23 | 119 + 🔔 |
| 24 | Poussoir « P10 » (Adr. 120) | 24 | 120 + 🔔 |
| 25 | Poussoir « P1 » (Adr. 121) | 25 | 121 + 🔔 |
| | module EL610D nº 13 | | |
| 26 | Poussoir « P2 » (Adr. 122) | 26 | 122 + 🔔 |
| 27 | Poussoir « P3 » (Adr. 123) | 27 | 123 + 🔔 |
| 28 | Poussoir « P4 » (Adr. 124) | 28 | 124 + 🔔 |
| 29 | Poussoir « P5 » (Adr. 125) | 29 | 125 + 🔔 |
| 30 | Poussoir « P6 » (Adr. 126) | 30 | 126 + 🔔 |
| 31 | Poussoir « P7 » (Adr. 127) | 31 | 127 + 🔔 |

(*) **IMPORTANT :**

-En ce qui concerne les systèmes à plaque à défilement de noms (N3301/GB2), dans le ***module RD-GB2A Nº 4***, pour appeler un moniteur de « Code 0 » (Dip 1 à Dip 5 sur OFF), il est nécessaire de composer (1) (2) (8) (🔔) sur le clavier numérique N3301/GB2.

**REMARQUE :** en ce qui concerne la description, l'installation, la configuration et la programmation des plaques de rue et des moniteurs, se reporter au manuel pertinent.

Suite

## INSTALLATION

Suite de la page précédente.

| Module RD-GB2A Nº 5 | | Module RD-GB2A Nº 6 | |
|---|---|---|---|
| **Adresse moniteur** | **Adresse plaque à défilement de noms** | **Adresse moniteur** | **Adresse plaque à défilement de noms** |
| (*) 0 | 160 + 🔔 | (*) 0 | 192 + 🔔 |
| 1 | 129 + 🔔 | 1 | 161 + 🔔 |
| 2 | 130 + 🔔 | 2 | 162 + 🔔 |
| 3 | 131 + 🔔 | 3 | 163 + 🔔 |
| 4 | 132 + 🔔 | 4 | 164 + 🔔 |
| 5 | 133 + 🔔 | 5 | 165 + 🔔 |
| 6 | 134 + 🔔 | 6 | 166 + 🔔 |
| 7 | 135 + 🔔 | 7 | 167 + 🔔 |
| 8 | 136 + 🔔 | 8 | 168 + 🔔 |
| 9 | 137 + 🔔 | 9 | 169 + 🔔 |
| 10 | 138 + 🔔 | 10 | 170 + 🔔 |
| 11 | 139 + 🔔 | 11 | 171 + 🔔 |
| 12 | 140 + 🔔 | 12 | 172 + 🔔 |
| 13 | 141 + 🔔 | 13 | 173 + 🔔 |
| 14 | 142 + 🔔 | 14 | 174 + 🔔 |
| 15 | 143 + 🔔 | 15 | 175 + 🔔 |
| 16 | 144 + 🔔 | 16 | 176 + 🔔 |
| 17 | 145 + 🔔 | 17 | 177 + 🔔 |
| 18 | 146 + 🔔 | 18 | 178 + 🔔 |
| 19 | 147 + 🔔 | 19 | 179 + 🔔 |
| 20 | 148 + 🔔 | 20 | 180 + 🔔 |
| 21 | 149 + 🔔 | 21 | 181 + 🔔 |
| 22 | 150 + 🔔 | 22 | 182 + 🔔 |
| 23 | 151 + 🔔 | 23 | 183 + 🔔 |
| 24 | 152 + 🔔 | 24 | 184 + 🔔 |
| 25 | 153 + 🔔 | 25 | 185 + 🔔 |
| 26 | 154 + 🔔 | 26 | 186 + 🔔 |
| 27 | 155 + 🔔 | 27 | 187 + 🔔 |
| 28 | 156 + 🔔 | 28 | 188 + 🔔 |
| 29 | 157 + 🔔 | 29 | 189 + 🔔 |
| 30 | 158 + 🔔 | 30 | 190 + 🔔 |
| 31 | 159 + 🔔 | 31 | 191 + 🔔 |

(*) **IMPORTANT :**

-En ce qui concerne les systèmes à plaque à défilement de noms (N3301/GB2), dans le ***module RD-GB2A Nº 5***, pour appeler un moniteur de « Code 0 » (Dip 1 à Dip 5 sur OFF), il est nécessaire de composer (1) (6) (0) (🔔) sur le clavier numérique N3301/GB2.

-En ce qui concerne les systèmes à plaque à défilement de noms (N3301/GB2), dans le ***module RD-GB2A Nº 6***, pour appeler un moniteur de « Code 0 » (Dip 1 à Dip 5 sur OFF), il est nécessaire de composer (1) (9) (2) (🔔) sur le clavier numérique N3301/GB2.

**REMARQUE :** en ce qui concerne la description, l'installation, la configuration et la programmation des plaques de rue et des moniteurs, se reporter au manuel pertinent.

Suite

## INSTALLATION

Suite de la page précédente.

| Module RD-GB2A Nº 7 | | Module RD-GB2A Nº 8 | |
|---|---|---|---|
| **Adresse moniteur** | **Adresse plaque à défilement de noms** | **Adresse moniteur** | **Adresse plaque à défilement de noms** |
| (*) 0 | 224 + 🔔 | (*) 0 | 256 + 🔔 |
| 1 | 193 + 🔔 | 1 | 225 + 🔔 |
| 2 | 194 + 🔔 | 2 | 226 + 🔔 |
| 3 | 195 + 🔔 | 3 | 227 + 🔔 |
| 4 | 196 + 🔔 | 4 | 228 + 🔔 |
| 5 | 197 + 🔔 | 5 | 229 + 🔔 |
| 6 | 198 + 🔔 | 6 | 230 + 🔔 |
| 7 | 199 + 🔔 | 7 | 231 + 🔔 |
| 8 | 200 + 🔔 | 8 | 232 + 🔔 |
| 9 | 201 + 🔔 | 9 | 233 + 🔔 |
| 10 | 202 + 🔔 | 10 | 234 + 🔔 |
| 11 | 203 + 🔔 | 11 | 235 + 🔔 |
| 12 | 204 + 🔔 | 12 | 236 + 🔔 |
| 13 | 205 + 🔔 | 13 | 237 + 🔔 |
| 14 | 206 + 🔔 | 14 | 238 + 🔔 |
| 15 | 207 + 🔔 | 15 | 239 + 🔔 |
| 16 | 208 + 🔔 | 16 | 240 + 🔔 |
| 17 | 209 + 🔔 | 17 | 241 + 🔔 |
| 18 | 210 + 🔔 | 18 | 242 + 🔔 |
| 19 | 211 + 🔔 | 19 | 243 + 🔔 |
| 20 | 212 + 🔔 | 20 | 244 + 🔔 |
| 21 | 213 + 🔔 | 21 | 245 + 🔔 |
| 22 | 214 + 🔔 | 22 | 246 + 🔔 |
| 23 | 215 + 🔔 | 23 | 247 + 🔔 |
| 24 | 216 + 🔔 | 24 | 248 + 🔔 |
| 25 | 217 + 🔔 | 25 | 249 + 🔔 |
| 26 | 218 + 🔔 | 26 | 250 + 🔔 |
| 27 | 219 + 🔔 | 27 | 251 + 🔔 |
| 28 | 220 + 🔔 | 28 | 252 + 🔔 |
| 29 | 221 + 🔔 | 29 | 253 + 🔔 |
| 30 | 222 + 🔔 | 30 | 254 + 🔔 |
| 31 | 223 + 🔔 | 31 | 255 + 🔔 |

(*) **IMPORTANT :**

-En ce qui concerne les systèmes à plaque à défilement de noms (N3301/GB2), dans le ***module RD-GB2A Nº 7***, pour appeler un moniteur de « Code 0 » (Dip 1 à Dip 5 sur OFF), il est nécessaire de composer (2) (2) (4) (🔔) sur le clavier numérique N3301/GB2.

-En ce qui concerne les systèmes à plaque à défilement de noms (N3301/GB2), dans le ***module RD-GB2A Nº 8***, pour appeler un moniteur de « Code 0 » (Dip 1 à Dip 5 sur OFF), il est nécessaire de composer (2) (5) (6) (🔔) sur le clavier numérique N3301/GB2.

**REMARQUE :** en ce qui concerne la description, l'installation, la configuration et la programmation des plaques de rue et des moniteurs, se reporter au manuel pertinent.

## INSTALLATION

***Configuration du code des poussoirs (jusqu'à 32 adresses/habitations) :***

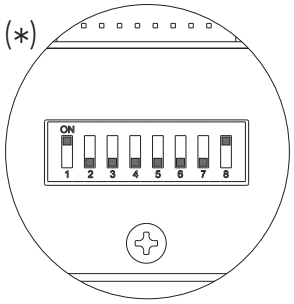


Le module poussoirs EL610D doit être configuré afin d'attribuer un code d'appel aux poussoirs. Effectuer cette configuration au moyen du micro-interrupteur de configuration situé sur la partie postérieure du module.
En fonction de l'option de configuration sélectionnée, les poussoirs recevront un code d'appel donné.
Pour configurer le code d'appel des moniteurs. Il sera nécessaire de connaître le code de chaque poussoir pour la configuration du système, comme indiqué dans le tableau ci-contre.

Module poussoirs EL-610D

***Codes du module poussoirs double***

| Option de configuration du module | Micro-interrupteur | | | | | | | | Codes des poussoirs | | | | | | | | | | |
|---|---|---|---|---|---|---|---|---|---|---|---|---|---|---|---|---|---|---|---|
| | Dip1 | Dip2 | Dip3 | Dip4 | Dip5 | Dip6 | Dip7 | Dip8 | P1 | P2 | P3 | P4 | P5 | P6 | P7 | P8 | P9 | P10 | (1) |
| 1 | **On** | Off | Off | Off | Off | Off | Off | **On** | 11 | 2 | 3 | 4 | 5 | 6 | 7 | 8 | 9 | 10 | (*) |
| 2 | Off | **On** | Off | Off | Off | Off | Off | **On** | 21 | 12 | 13 | 14 | 15 | 16 | 17 | 18 | 19 | 20 | |
| 3 | Off | Off | **On** | Off | Off | Off | Off | **On** | 31 | 22 | 23 | 24 | 25 | 26 | 27 | 28 | 29 | 30 | |

***Codes du module poussoirs individuel***

| Option de configuration du module | Dip1 | Dip2 | Dip3 | Dip4 | Dip5 | Dip6 | Dip7 | Dip8 | P1 | P3 | P5 | P7 | P9 | (1) |
|---|---|---|---|---|---|---|---|---|---|---|---|---|---|---|
| 1 | **On** | Off | Off | Off | Off | Off | Off | **On** | 1 | 2 | 3 | 4 | 5 | (*) |
| 2 | Off | **On** | Off | Off | Off | Off | Off | **On** | 6 | 7 | 8 | 9 | 10 | |
| 3 | Off | Off | **On** | Off | Off | Off | Off | **On** | 11 | 12 | 13 | 14 | 15 | |
| 4 | Off | Off | Off | **On** | Off | Off | Off | **On** | 16 | 17 | 18 | 19 | 20 | |
| 5 | Off | Off | Off | Off | **On** | Off | Off | **On** | 21 | 22 | 23 | 24 | 25 | |
| 6 | Off | Off | Off | Off | Off | **On** | Off | **On** | 26 | 27 | 28 | 29 | 30 | |
| 7 | Off | Off | Off | Off | Off | Off | **On** | **On** | 31 | – | – | – | – | |

(1) **Pp1- P10 :** Poussoir 1 - poussoir 10.
**Important :** sélectionner une option de configuration différente pour chaque module EL610D.
(*) **Valeur d'usine.**

**IMPORTANT :**
En ce qui concerne la description, l'installation, la configuration et la programmation de la plaque de rue, du module EL610D et des moniteurs, se reporter au manuel pertinent fourni avec la plaque et le moniteur.

## INSTALLATION

***Configuration des codes du module poussoirs double :***

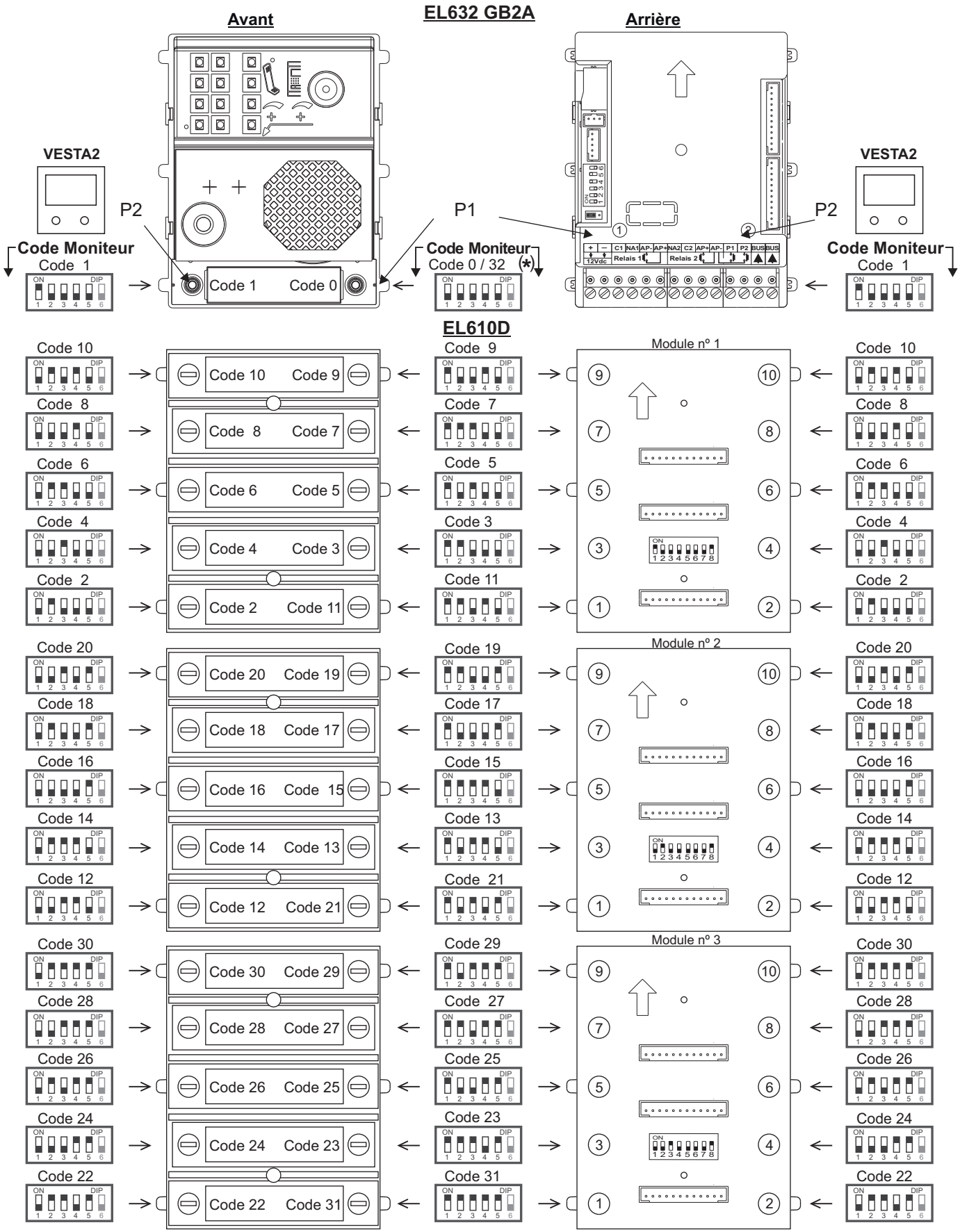


(*) ***-En ce qui concerne les systèmes dotés d'une plaque à poussoirs d'appel, la première adresse du moniteur est le « Code 0 ».***

***-En ce qui concerne le logiciel (Address Manager GB2), le « code 0 » d'appel du poussoir « P1 » du groupe phonique est également indiqué comme « code 32 ».***

## INSTALLATION

***Configuration des codes du module poussoirs individuel :***

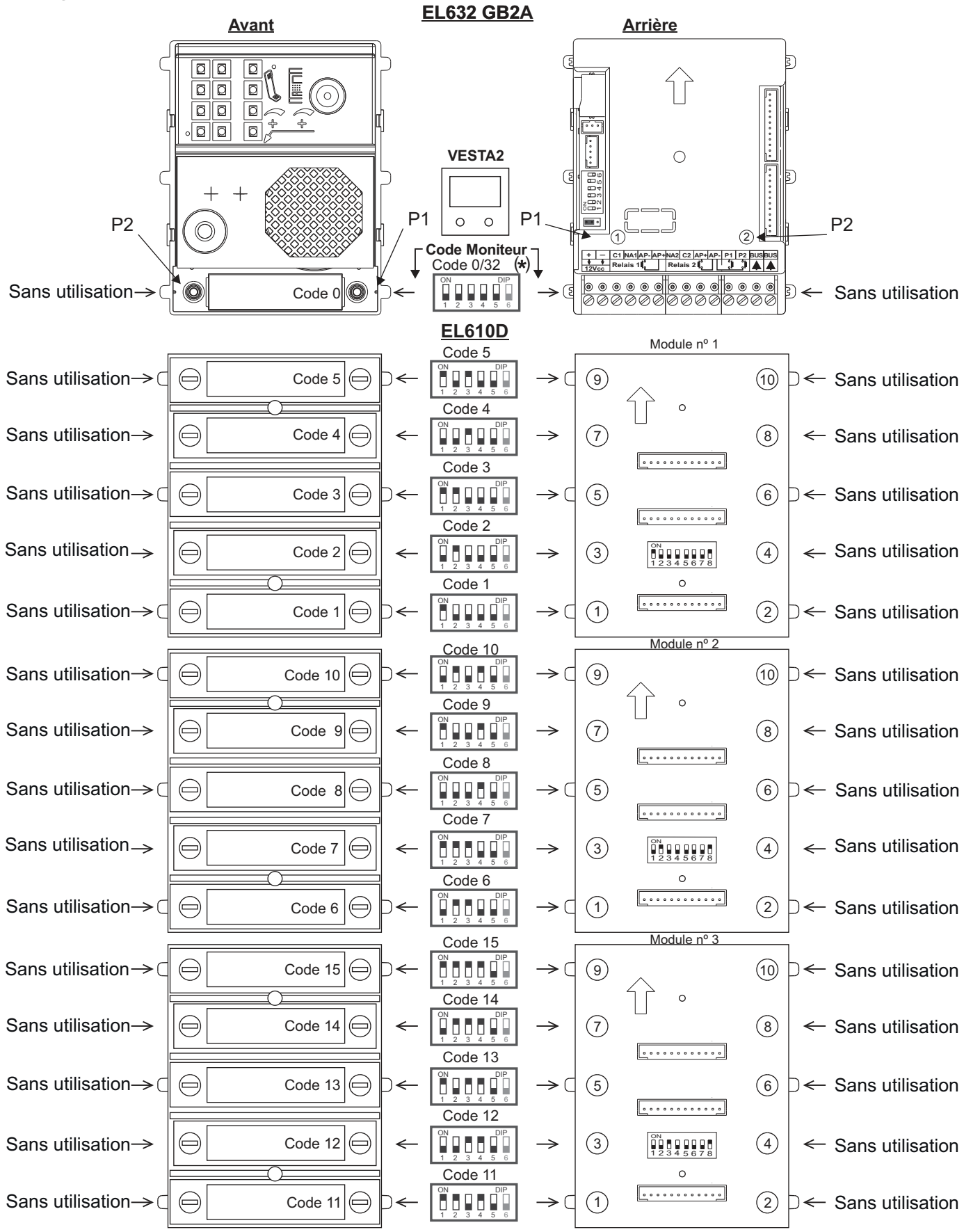


(*) ***-En ce qui concerne les systèmes dotés d'une plaque à poussoirs d'appel, la première adresse du moniteur est le « Code 0 ».***

***-En ce qui concerne le logiciel (Address Manager GB2), le « code 0 » d'appel du poussoir « P1 » du groupe phonique est également indiqué comme « code 32 ».***

Suite

## INSTALLATION

Suite de la page précédente.

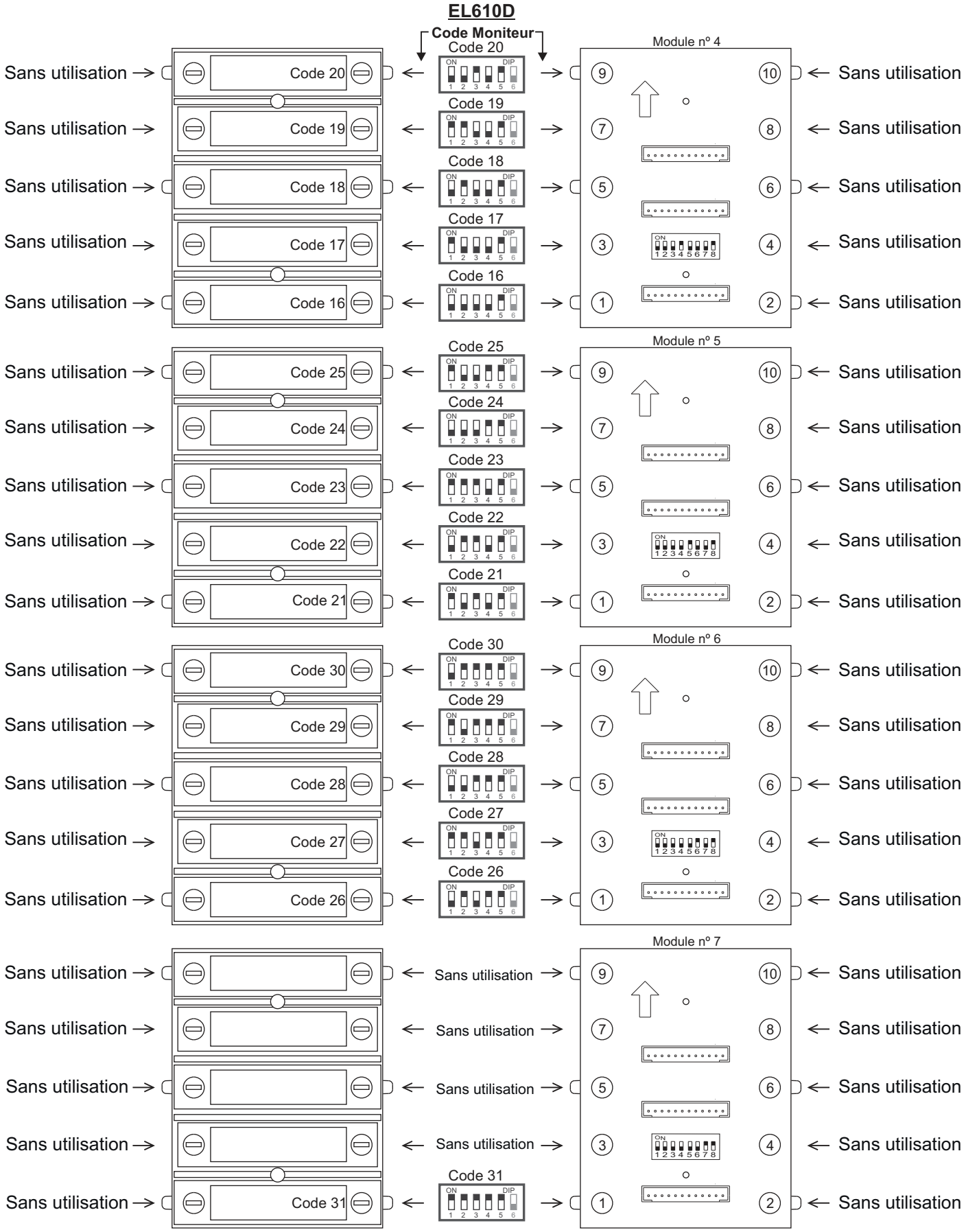

## INSTALLATION

***Configuration du code des poussoirs (jusqu'à 128 adresses / habitations) :***

Le module poussoirs EL610D doit être configuré afin d'attribuer un code d'appel aux poussoirs. Effectuer cette configuration au moyen du micro-interrupteur de configuration situé sur la partie postérieure du module.

En fonction de l'option de configuration sélectionnée, les poussoirs recevront un code d'appel donné.

Pour configurer le code d'appel des moniteurs. Il sera nécessaire de connaître le code de chaque poussoir pour la configuration du système, comme indiqué dans le tableau ci-contre.

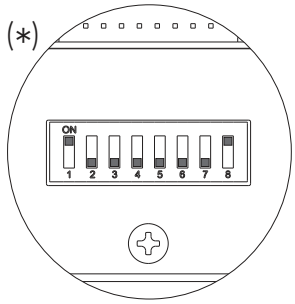


Module poussoirs EL-610D

***Codes du module poussoirs double***

| Option de configuration du module | Micro-interrupteur | | | | | | | | Codes des poussoirs | | | | | | | | | | |
|---|---|---|---|---|---|---|---|---|---|---|---|---|---|---|---|---|---|---|---|
| | Dip1 | Dip2 | Dip3 | Dip4 | Dip5 | Dip6 | Dip7 | Dip8 | P1 | P2 | P3 | P4 | P5 | P6 | P7 | P8 | P9 | P10 | (1) |
| 1 | **On** | Off | Off | Off | Off | Off | Off | **On** | 11 | 2 | 3 | 4 | 5 | 6 | 7 | 8 | 9 | 10 | (*) |
| 2 | Off | **On** | Off | Off | Off | Off | Off | **On** | 21 | 12 | 13 | 14 | 15 | 16 | 17 | 18 | 19 | 20 | |
| 3 | Off | Off | **On** | Off | Off | Off | Off | **On** | 31 | 22 | 23 | 24 | 25 | 26 | 27 | 28 | 29 | 30 | |
| 4 | Off | Off | Off | **On** | Off | Off | Off | **On** | 41 | 32 | 33 | 34 | 35 | 36 | 37 | 38 | 39 | 40 | |
| 5 | Off | Off | Off | Off | **On** | Off | Off | **On** | 51 | 42 | 43 | 44 | 45 | 46 | 47 | 48 | 49 | 50 | |
| 6 | Off | Off | Off | Off | Off | **On** | Off | **On** | 61 | 52 | 53 | 54 | 55 | 56 | 57 | 58 | 59 | 60 | |
| 7 | Off | Off | Off | Off | Off | Off | **On** | **On** | 71 | 62 | 63 | 64 | 65 | 66 | 67 | 68 | 69 | 70 | |
| 8 | **On** | Off | Off | Off | Off | Off | Off | Off | 81 | 72 | 73 | 74 | 75 | 76 | 77 | 78 | 79 | 80 | |
| 9 | Off | **On** | Off | Off | Off | Off | Off | Off | 91 | 82 | 83 | 84 | 85 | 86 | 87 | 88 | 89 | 90 | |
| 10 | Off | Off | **On** | Off | Off | Off | Off | Off | 101 | 92 | 93 | 94 | 95 | 96 | 97 | 98 | 99 | 100 | |
| 11 | Off | Off | Off | **On** | Off | Off | Off | Off | 111 | 102 | 103 | 104 | 105 | 106 | 107 | 108 | 109 | 110 | |
| 12 | Off | Off | Off | Off | **On** | Off | Off | Off | 121 | 112 | 113 | 114 | 115 | 116 | 117 | 118 | 119 | 120 | |
| 13 | Off | Off | Off | Off | Off | **On** | Off | Off | – | 122 | 123 | 124 | 125 | 126 | 127 | – | – | – | |

(1) **P1- P10 :** Poussoir 1 - poussoir 10.

**Important :** sélectionner une option de configuration différente pour chaque module EL610D.

(*) **Valeur d'usine.**

**IMPORTANT :**

- En ce qui concerne la description, l'installation, la configuration et la programmation de la plaque de rue, du module EL610D et des moniteurs, se reporter au manuel pertinent fourni avec la plaque et le moniteur.
- Jusqu'à 4 plaques de rue d'accès avec poussoirs, voir ci-après :
  Installation avec 1 plaque de rue d'accès avec poussoirs, jusqu'à 128 habitations.
  Installation avec 2 plaques de rue d'accès avec poussoirs, jusqu'à 62 habitations sur chaque plaque de rue d'accès.
  Installation avec 3 plaques de rue d'accès avec poussoirs, jusqu'à 42 habitations sur chaque plaque de rue d'accès.
  Installation avec 4 plaques de rue d'accès avec poussoirs, jusqu'à 32 habitations sur chaque plaque de rue d'accès.

Suite

## INSTALLATION

Suite de la page précédente.

Module poussoirs EL-610D

***Codes du module poussoirs individuel***

| Option de configuration du module | Micro-interrupteur | | | | | | | | Codes des poussoirs | | | | | |
|---|---|---|---|---|---|---|---|---|---|---|---|---|---|---|
| | Dip1 | Dip2 | Dip3 | Dip4 | Dip5 | Dip6 | Dip7 | Dip8 | P1 | P3 | P5 | P7 | P9 | (1) |
| 1 | **On** | Off | Off | Off | Off | Off | Off | **On** | 1 | 2 | 3 | 4 | 5 | (*) |
| 2 | Off | **On** | Off | Off | Off | Off | Off | **On** | 6 | 7 | 8 | 9 | 10 | |
| 3 | Off | Off | **On** | Off | Off | Off | Off | **On** | 11 | 12 | 13 | 14 | 15 | |
| 4 | Off | Off | Off | **On** | Off | Off | Off | **On** | 16 | 17 | 18 | 19 | 20 | |
| 5 | Off | Off | Off | Off | **On** | Off | Off | **On** | 21 | 22 | 23 | 24 | 25 | |
| 6 | Off | Off | Off | Off | Off | **On** | Off | **On** | 26 | 27 | 28 | 29 | 30 | |
| 7 | Off | Off | Off | Off | Off | Off | **On** | **On** | 31 | 32 | 33 | 34 | 35 | |
| 8 | **On** | Off | Off | Off | Off | Off | Off | Off | 36 | 37 | 38 | 39 | 40 | |
| 9 | Off | **On** | Off | Off | Off | Off | Off | Off | 41 | 42 | 43 | 44 | 45 | |
| 10 | Off | Off | **On** | Off | Off | Off | Off | Off | 46 | 47 | 48 | 49 | 50 | |
| 11 | Off | Off | Off | **On** | Off | Off | Off | Off | 51 | 52 | 53 | 54 | 55 | |
| 12 | Off | Off | Off | Off | **On** | Off | Off | Off | 56 | 57 | 58 | 59 | 60 | |
| 13 | Off | Off | Off | Off | Off | **On** | Off | Off | 61 | 62 | 63 | 64 | 65 | |
| 14 | Off | Off | Off | Off | Off | Off | **On** | Off | 66 | 67 | 68 | 69 | 70 | |

(1) **P1- P10 :** Poussoir 1 - poussoir 10.

**Important :** sélectionner une option de configuration différente pour chaque module EL610D.

(*) **Valeur d'usine.**

**IMPORTANT :**

- En ce qui concerne la description, l'installation, la configuration et la programmation de la plaque de rue, du module EL610D et des moniteurs, se reporter au manuel pertinent fourni avec la plaque et le moniteur.
- Jusqu'à 4 plaques de rue d'accès avec poussoirs, voir ci-après :
  Installation avec 1 plaque de rue d'accès avec poussoirs, jusqu'à 71 habitations.
  Installation avec 2 plaques de rue d'accès avec poussoirs, jusqu'à 31 habitations sur chaque plaque de rue d'accès.
  Installation avec 3 plaques de rue d'accès avec poussoirs, jusqu'à 21 habitations sur chaque plaque de rue d'accès.
  Installation avec 4 plaques de rue d'accès avec poussoirs, jusqu'à 16 habitations sur chaque plaque de rue daccès.

## INSTALLATION

***Configuration des codes du module poussoirs double (jusqu'à 128 adresses / habitations) :***

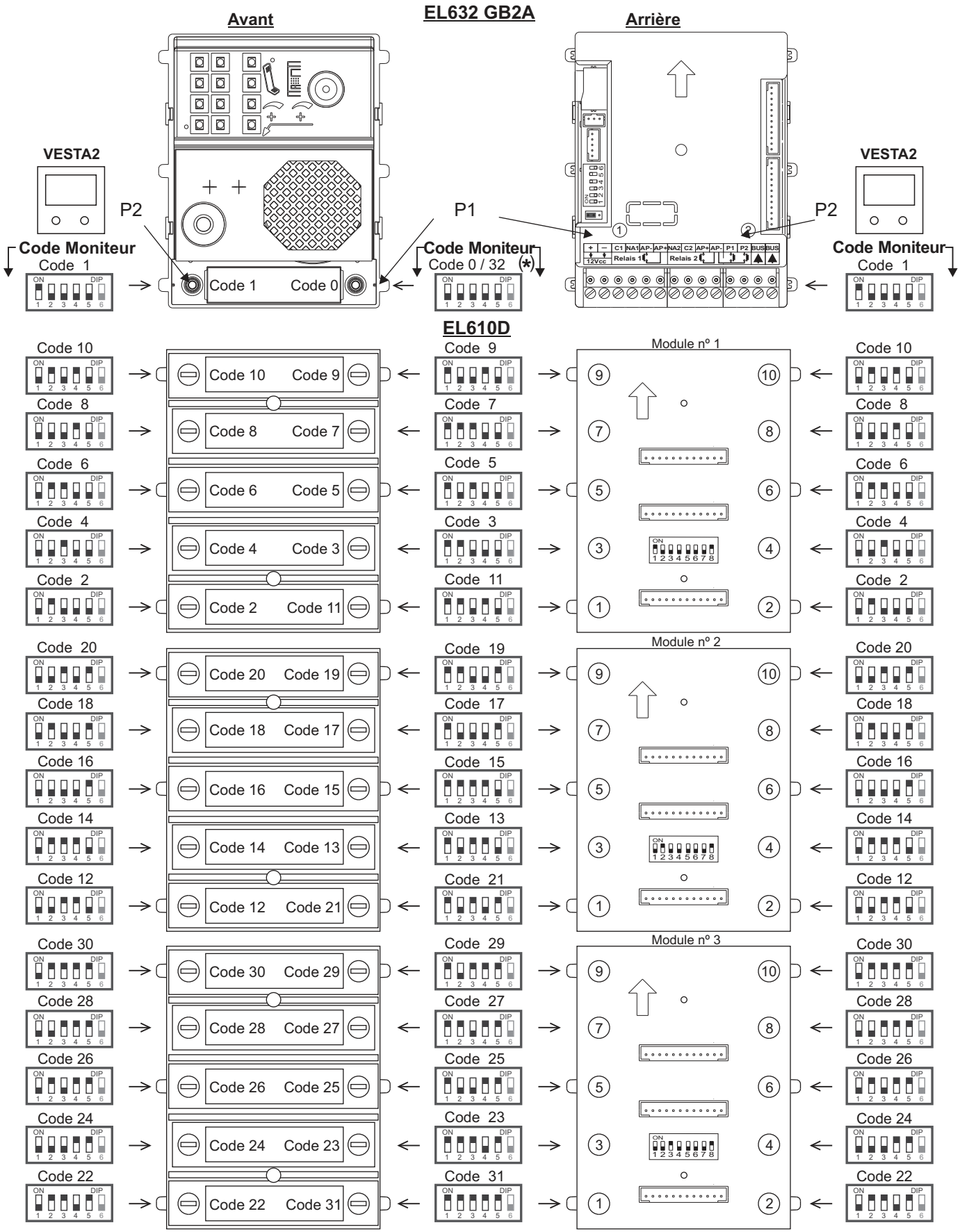


(*) *-En ce qui concerne les systèmes dotés d'une plaque avec poussoirs d'appel, la première adresse du moniteur est le « Code 0 ».*

*-En ce qui concerne le logiciel (Address Manager GB2), le « code 0 » d'appel du poussoir « P1 » du groupe phonique est également indiqué comme « code 32 ».*

Suite

## INSTALLATION

Suite de la page précédente.

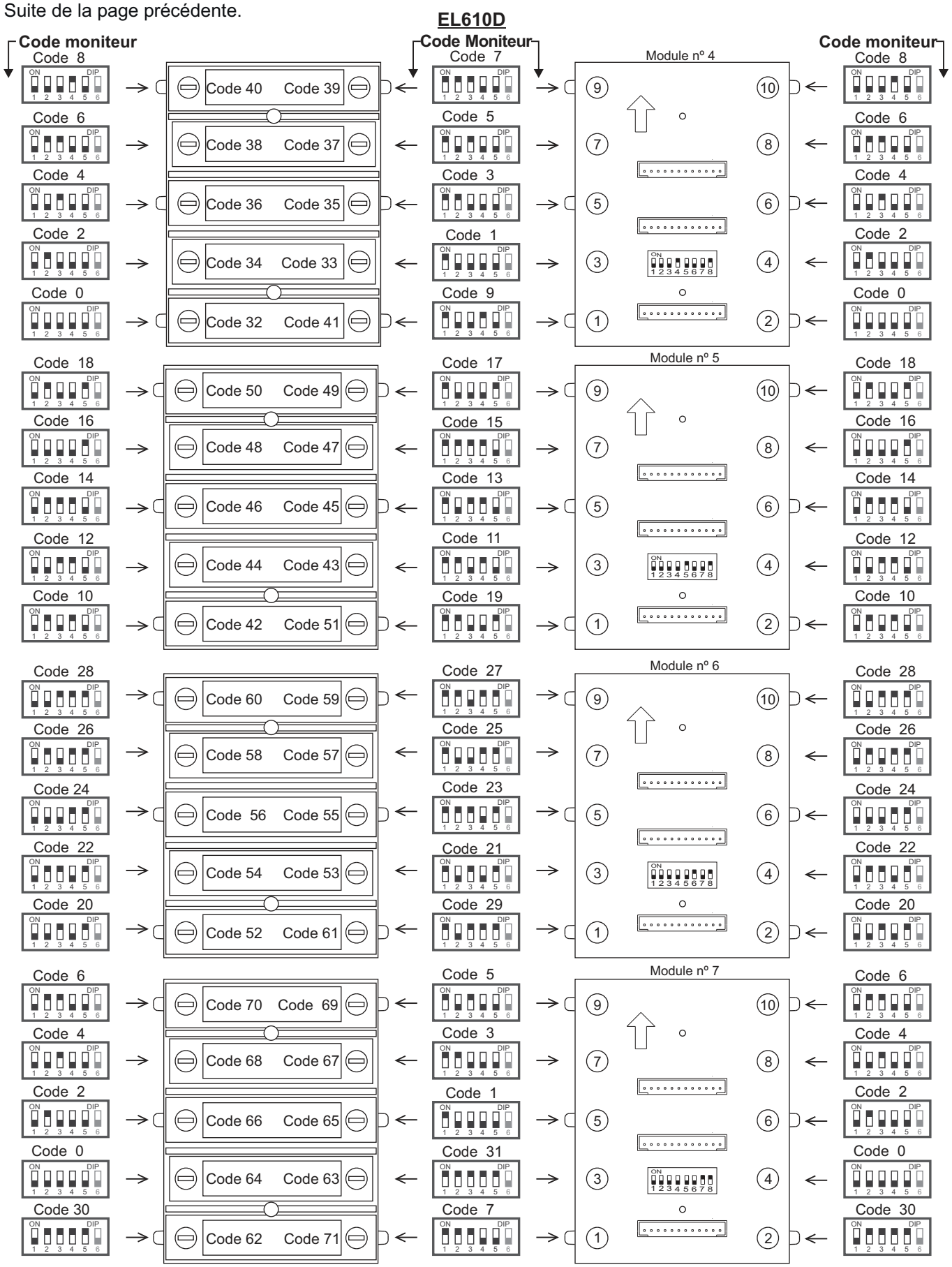


Suite

## INSTALLATION

Suite de la page précédente.

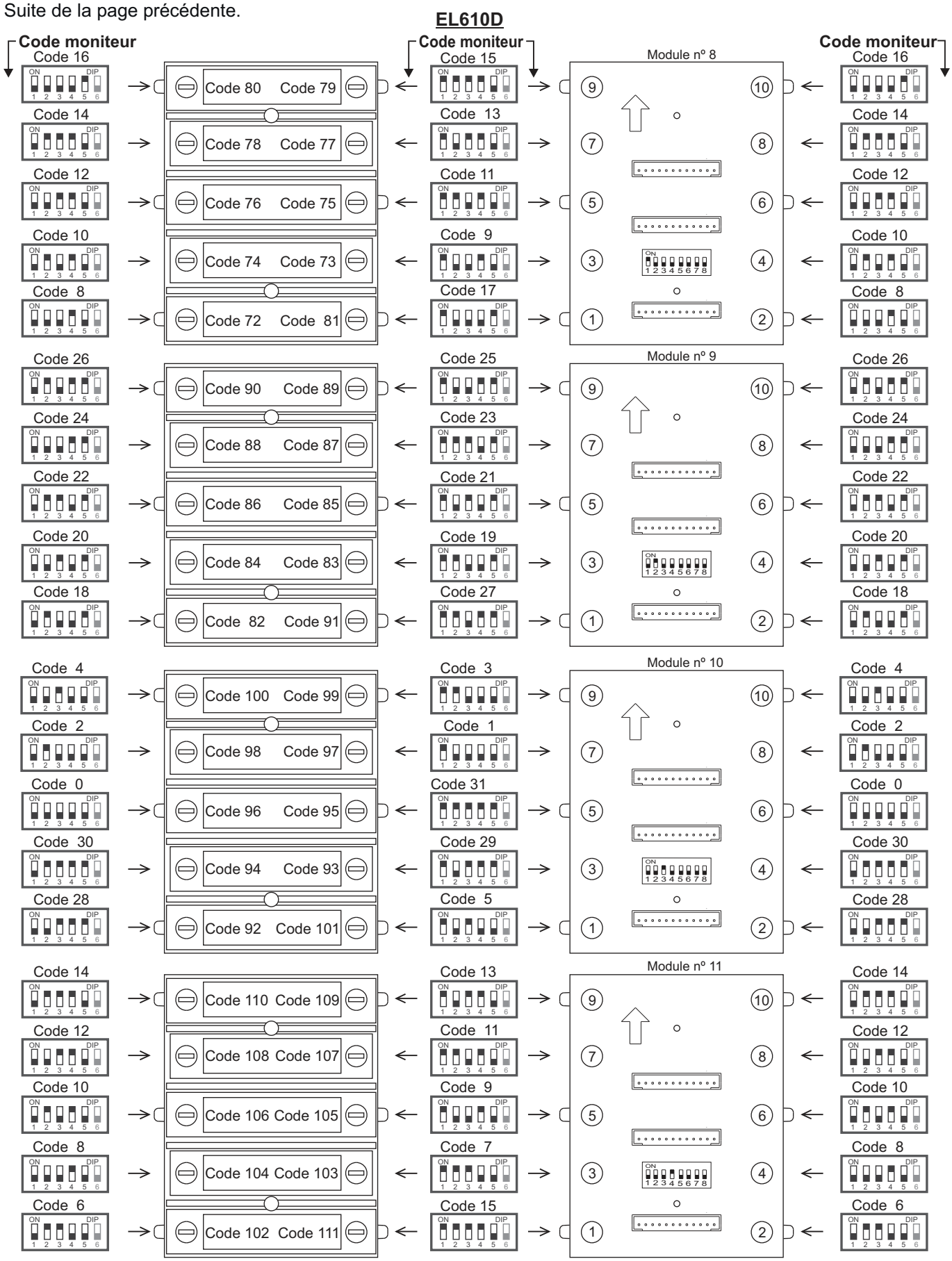


Suite

## INSTALLATION

Suite de la page précédente.

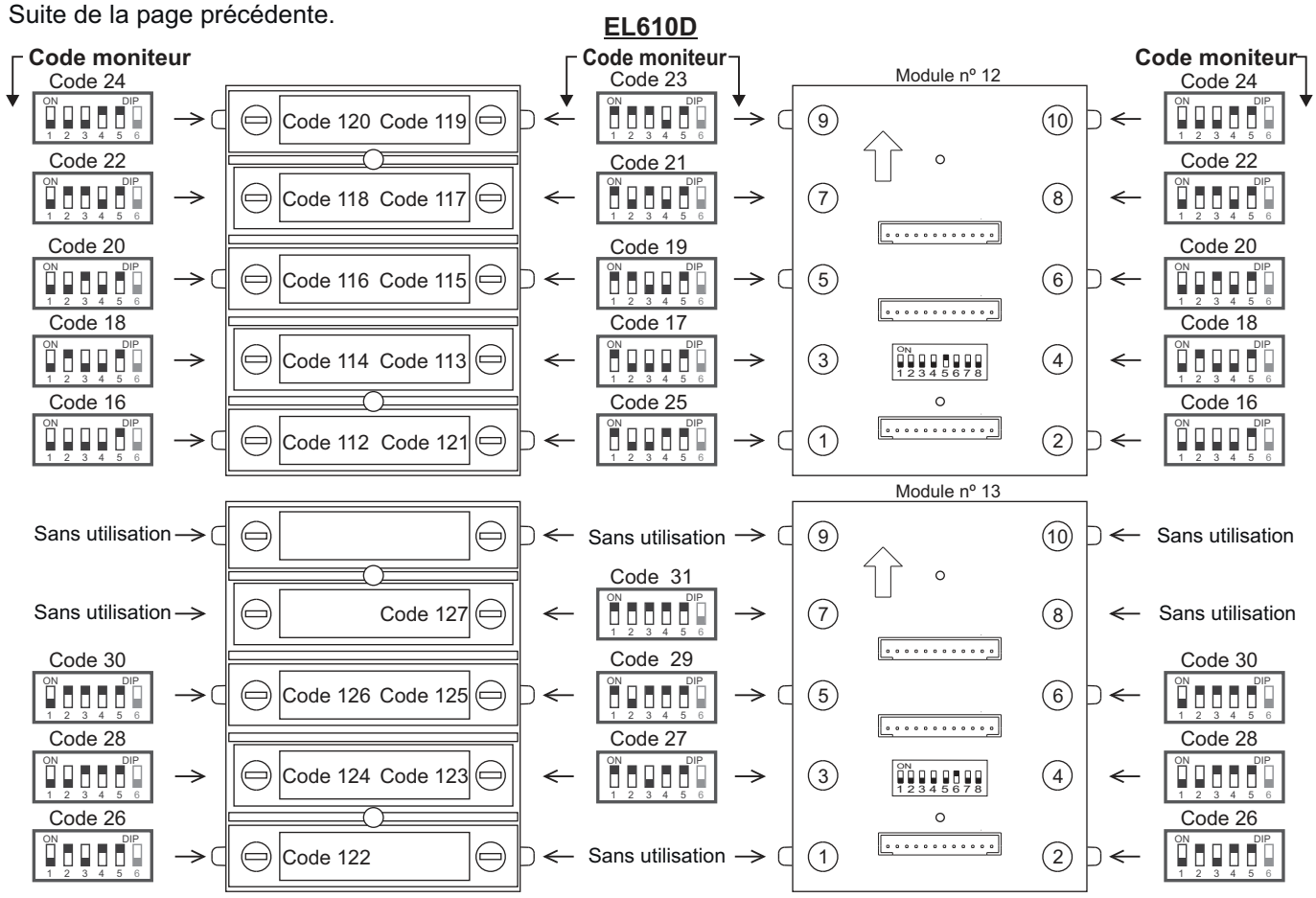

## INSTALLATION

***Configuration des codes du module poussoirs individuel (jusqu'à 71 adresses / habitations) :***

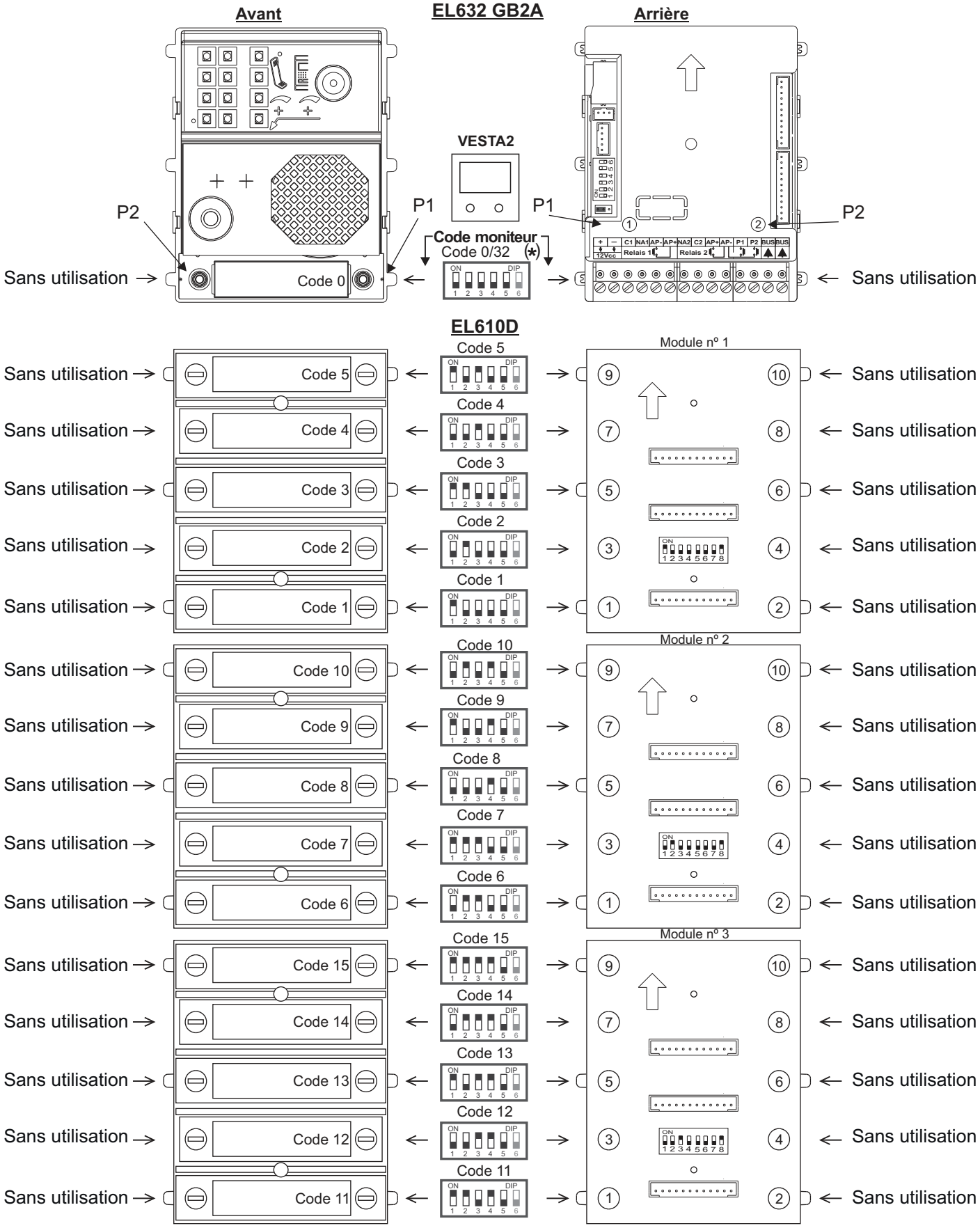


(*) ***-En ce qui concerne les systèmes dotés d'une plaque avec poussoirs d'appel, la première adresse du moniteur est le « Code 0 ».***

***-En ce qui concerne le logiciel (Address Manager GB2), le « code 0 » d'appel du poussoir « P1 » du groupe phonique est également indiqué comme « code 32 ».***

Suite

## INSTALLATION

Suite de la page précédente.

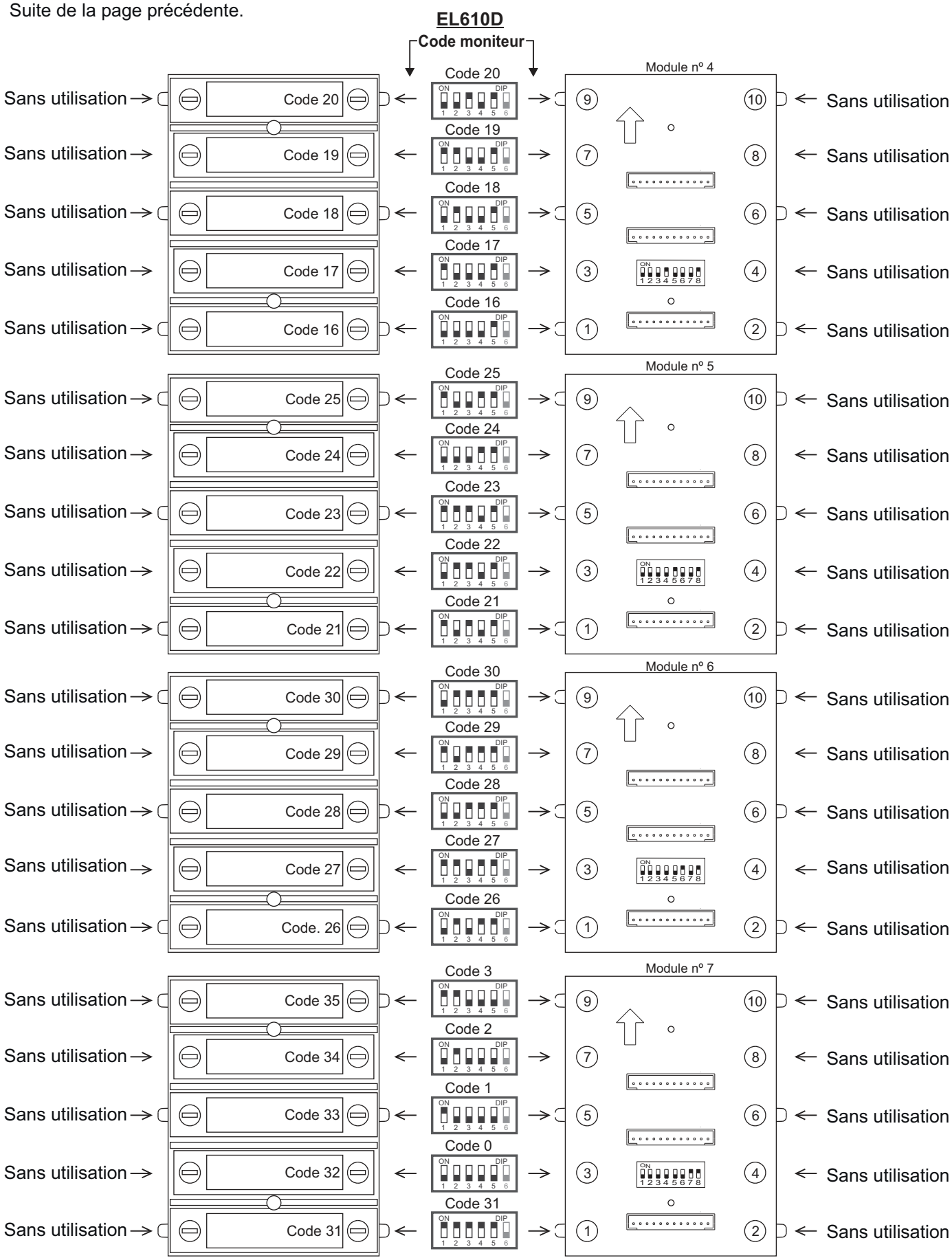


Suite

## INSTALLATION

Suite de la page précédente.

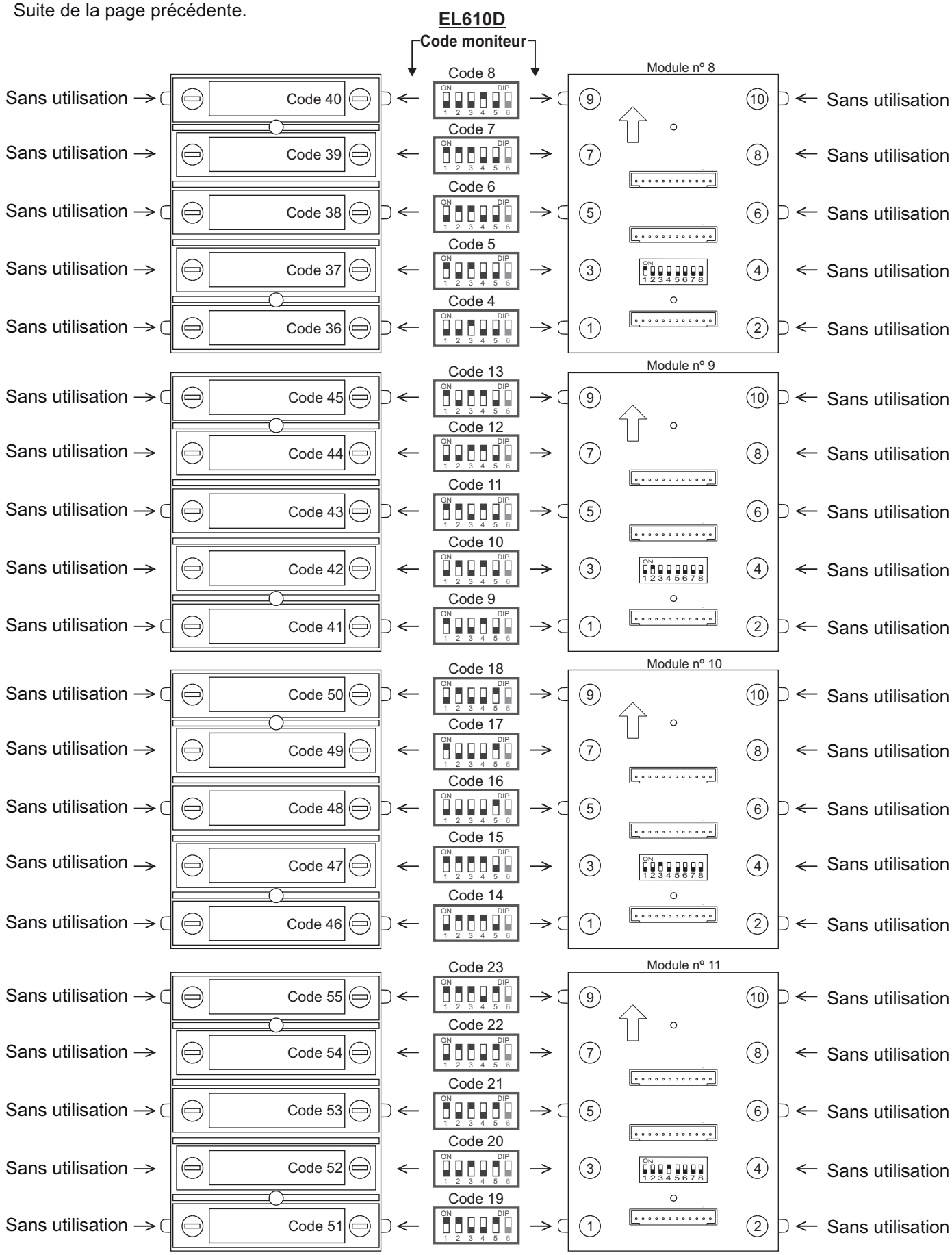


Suite

## INSTALLATION

Suite de la page précédente.

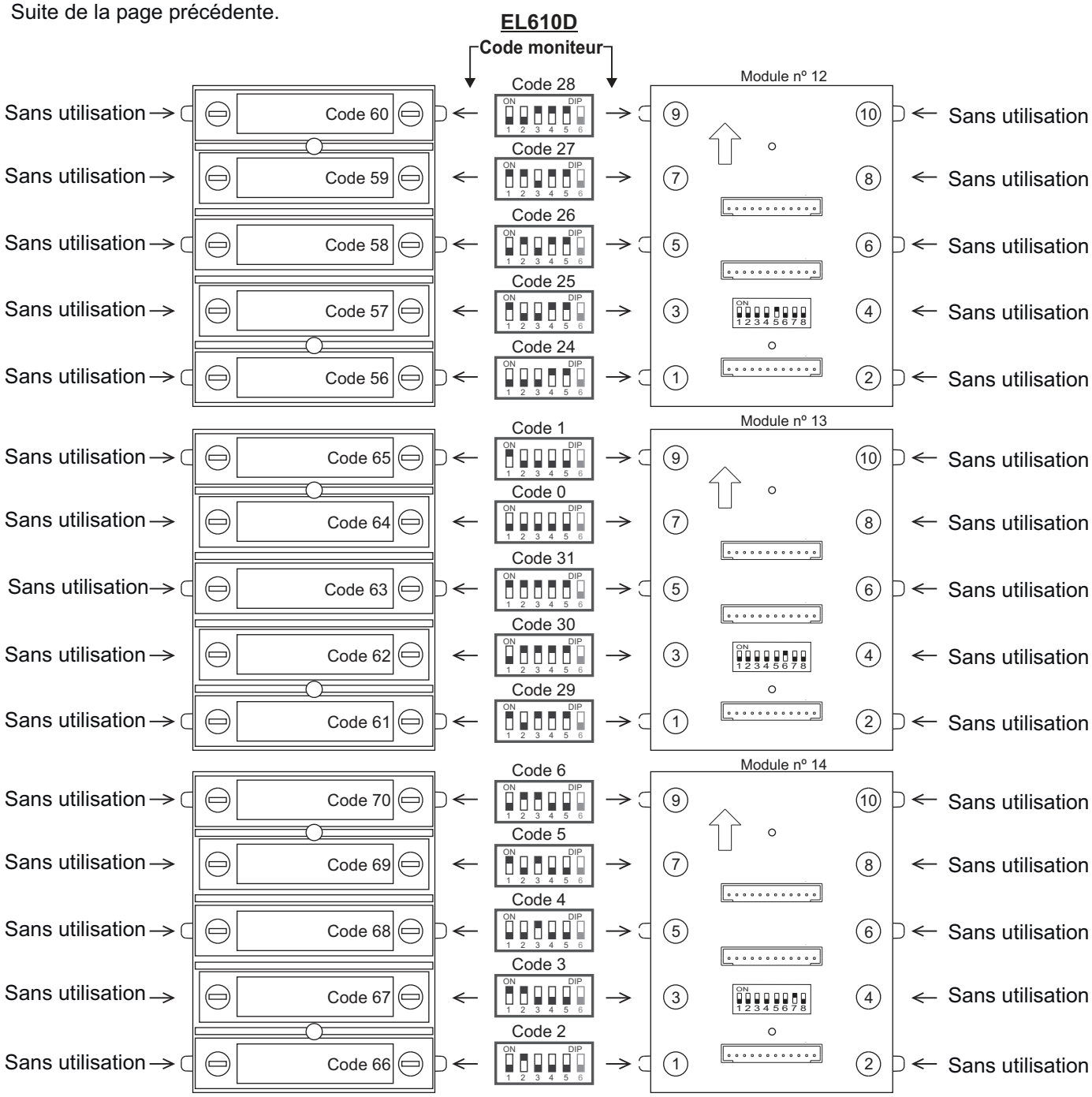

## SCHÉMAS D'INSTALLATION :

***Installation d'un portier vidéo avec RD-GB2A en mode « répéteur » (augmenter la distance du bus moniteur).***

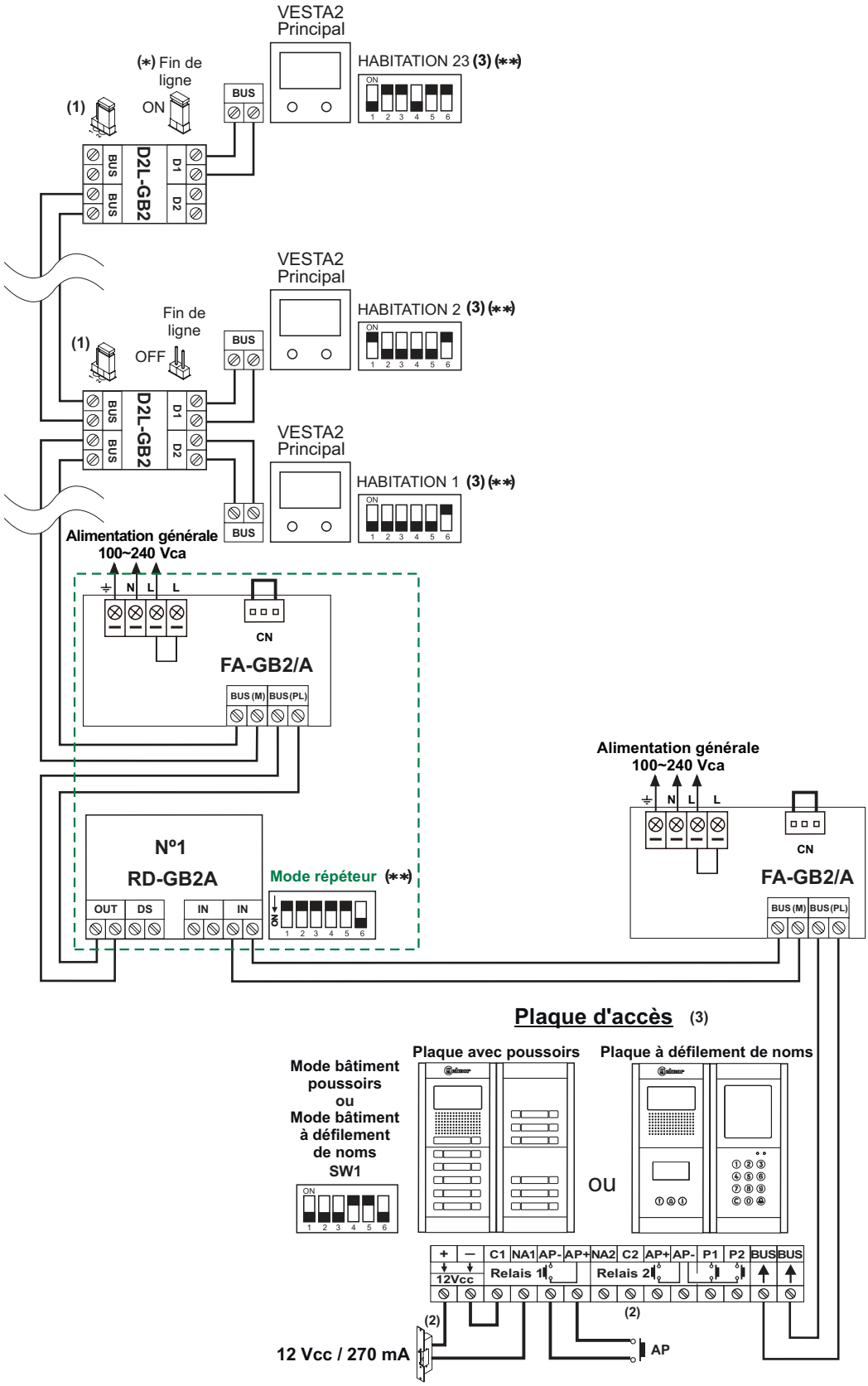


(*) **Retirer le pontet de tous les distributeurs, excepté celui du dernier distributeur.**

(**) **Configurer fin de ligne sur le dernier moniteur / RD-GB2A. Dip 6 sur ON.**

**Important :**

**(1)** Laisser le pontet sur la position moniteurs 4,3" GB2 de tous les distributeurs D2L-GB2.

**(2)** Pour le branchement d'une gâche électrique de courant alternatif ou une 2° gâche électrique, (voir page 37).

**(3)** En ce qui concerne la description, l'installation, la configuration et la programmation du moniteur et de la plaque de rue, se reporter au manuel pertinent.

**Remarque :** tableau des sections et distances, voir page 4.

## SCHÉMAS D'INSTALLATION :

***Installation d'un portier vidéo avec RD-GB2A en mode « répéteur » (augmenter la distance du bus plaque de rue).***

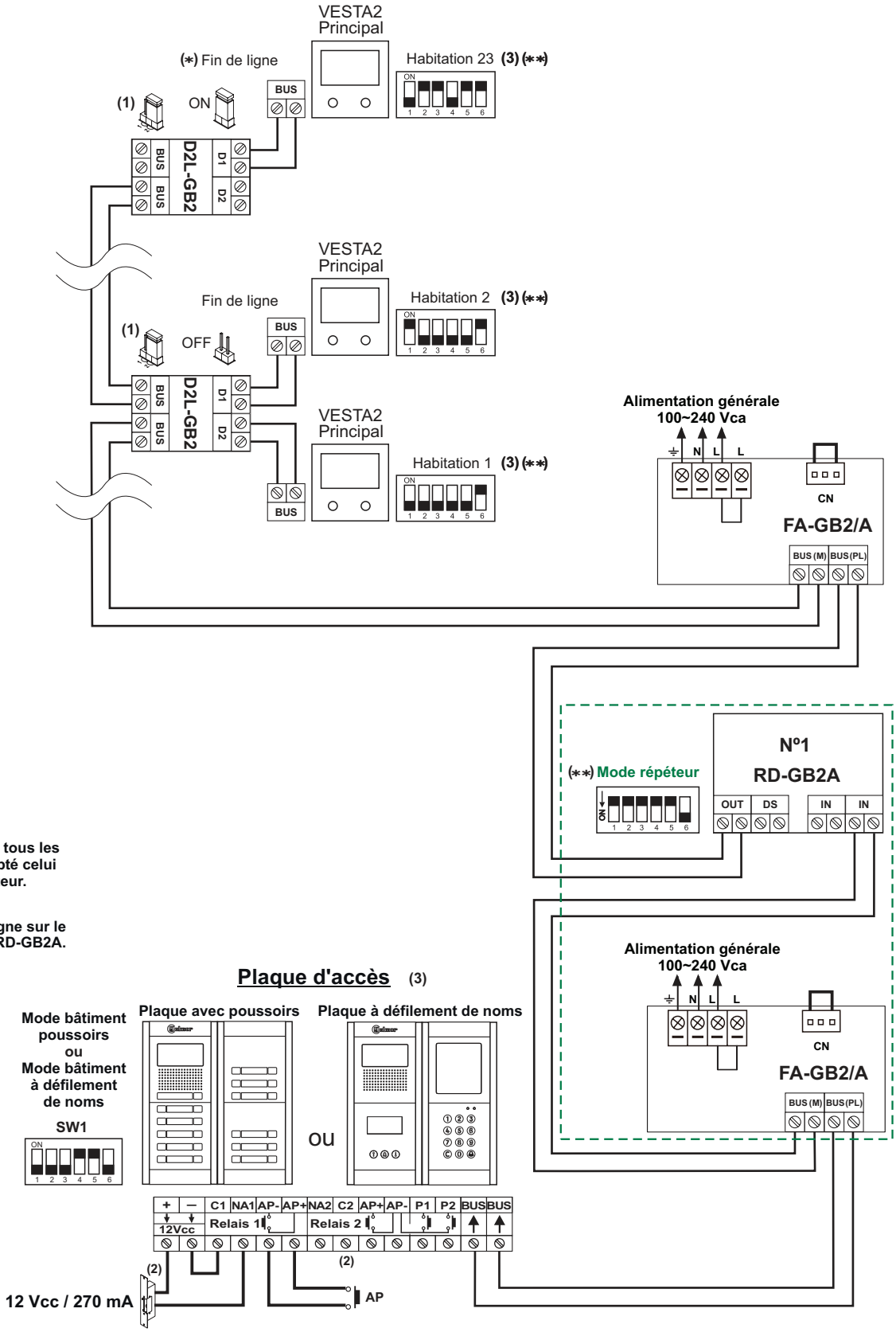


(*) **Retirer le pontet de tous les distributeurs, excepté celui du dernier distributeur.**

(**) **Configurer fin de ligne sur le dernier moniteur / RD-GB2A. Dip 6 sur ON.**

**Important :**

(1) Laisser le pontet sur la position moniteurs 4,3" GB2 de tous les distributeurs D2L-GB2.

(2) Pour le branchement d'une gâche électrique de courant alternatif ou une 2° gâche électrique, (voir page 37).

(3) En ce qui concerne la description, l'installation, la configuration et la programmation du moniteur et de la plaque de rue, se reporter au manuel pertinent.

**Remarque :** tableau des sections et distances, voir page 4.

## SCHÉMAS D'INSTALLATION :

***Installation d'un portier vidéo avec RD-GB2A en mode « router » (permet jusqu'à 8 verticaux).***

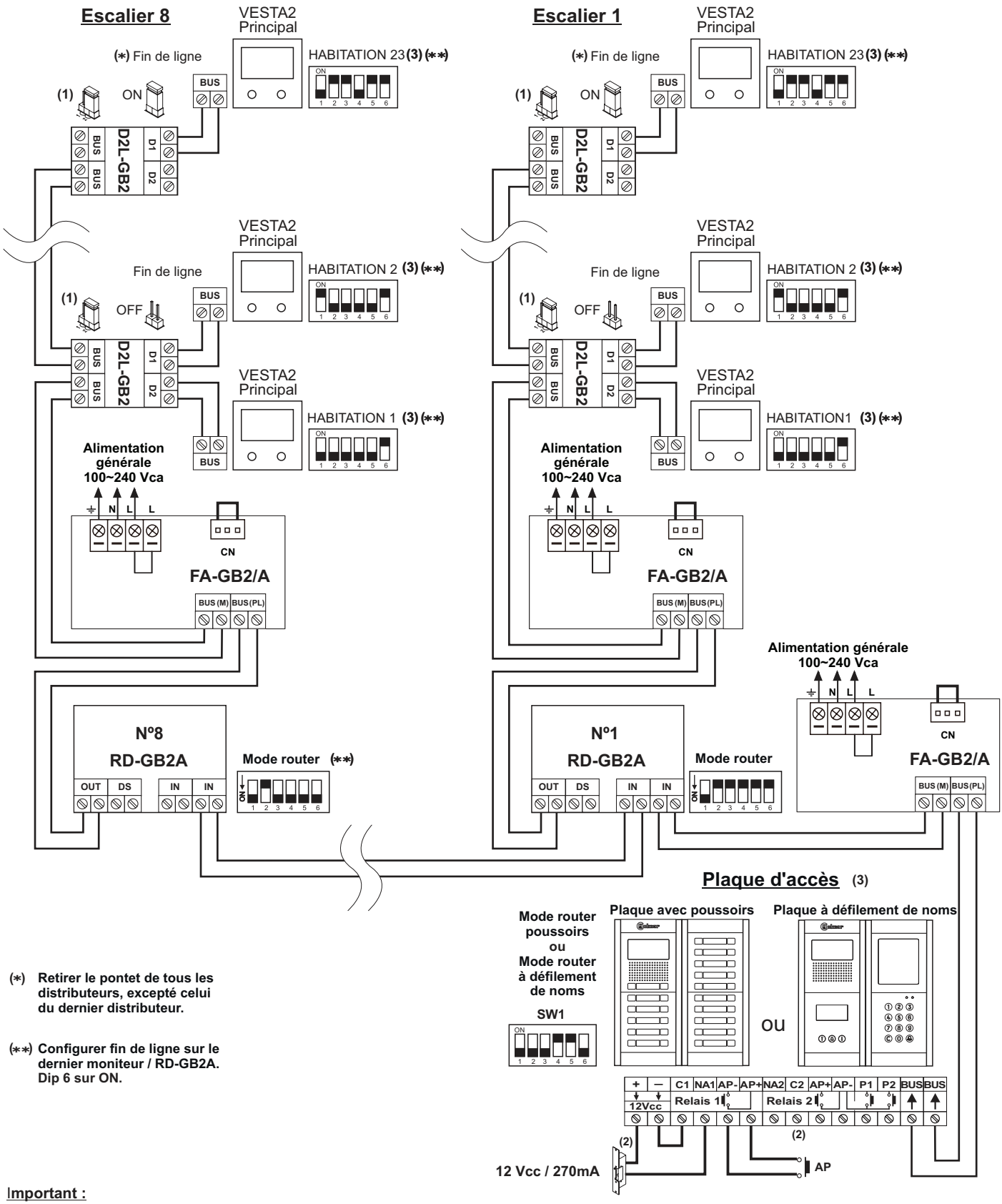


(*) **Retirer le pontet de tous les distributeurs, excepté celui du dernier distributeur.**

(**) **Configurer fin de ligne sur le dernier moniteur / RD-GB2A. Dip 6 sur ON.**

**Important :**

(1) Laisser le pontet sur la position moniteurs 4,3" GB2 de tous les distributeurs D2L-GB2.

(2) Pour le branchement d'une gâche électrique de courant alternatif ou une 2e gâche électrique, (voir page 37).

(3) En ce qui concerne la description, l'installation, la configuration et la programmation du moniteur et de la plaque de rue, se reporter au manuel pertinent.

**Remarque :** nombre de plaques, tableau des sections et distances, voir page 5.

## SCHÉMAS D'INSTALLATION :

***Installation d'un portier vidéo avec RD-GB2A en mode « gateway » (plaque générale et jusqu'à 8 bâtiments intérieurs).***

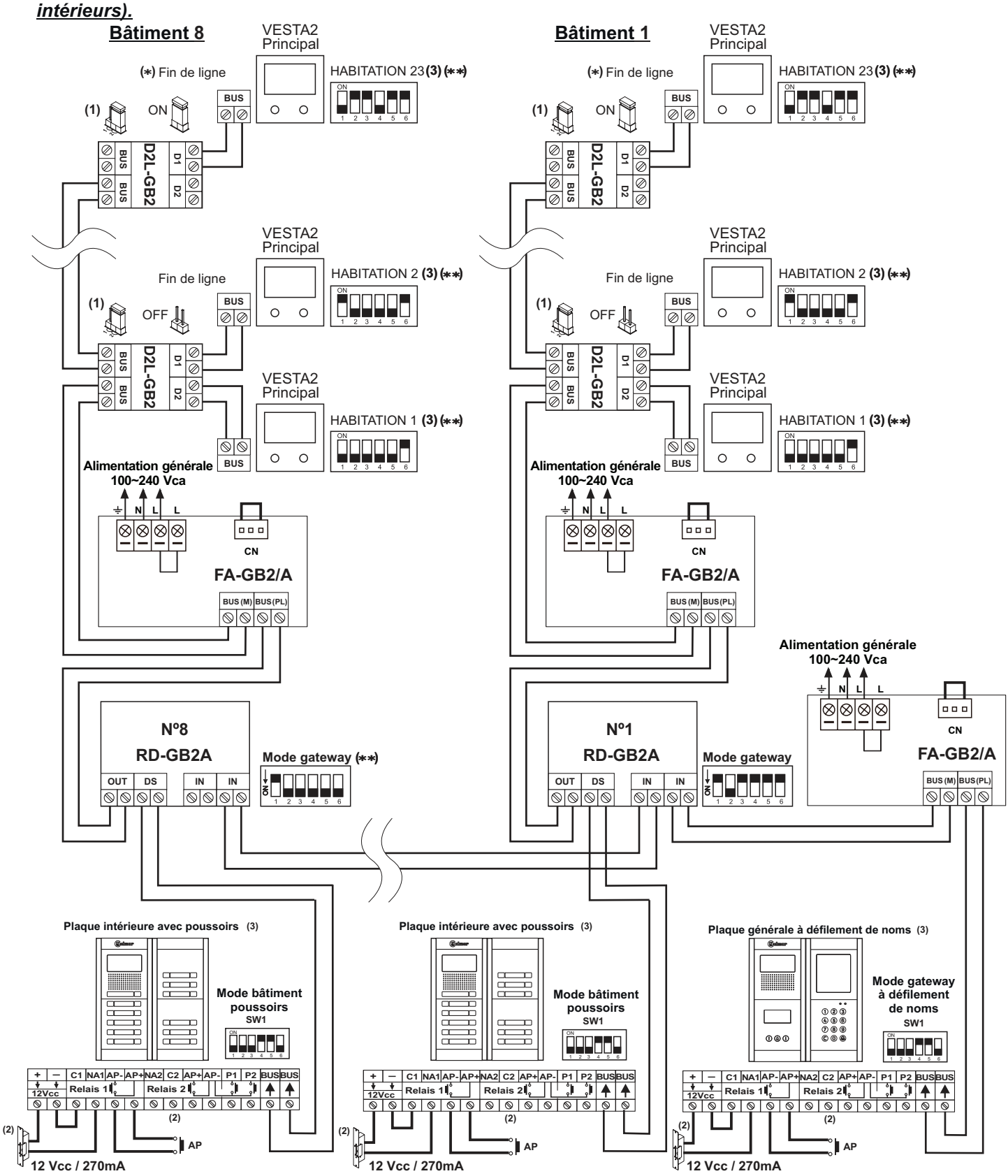


(*) **Retirer le pontet de tous les distributeurs, excepté celui du dernier distributeur.**

(**) **Configurer fin de ligne sur le dernier moniteur / RD-GB2A. Dip 6 sur ON.**

**Remarque :** tableau des sections et distances, voir page 6.

**Important :**

**(1)** Laisser le pontet sur la position moniteurs 4,3" GB2 de tous les distributeurs D2L-GB2.

**(2)** Pour le branchement d'une gâche électrique de courant alternatif ou une 2° gâche électrique, (voir page 37).

**(3)** En ce qui concerne la description, l'installation, la configuration et la programmation du moniteur et de la plaque de rue, se reporter au manuel pertinent.

## SCHÉMAS D'INSTALLATION :

***Installation d'un portier vidéo avec RD-GB2A en mode « gateway » (plaque générale et jusqu'à 8 bâtiments intérieurs).***

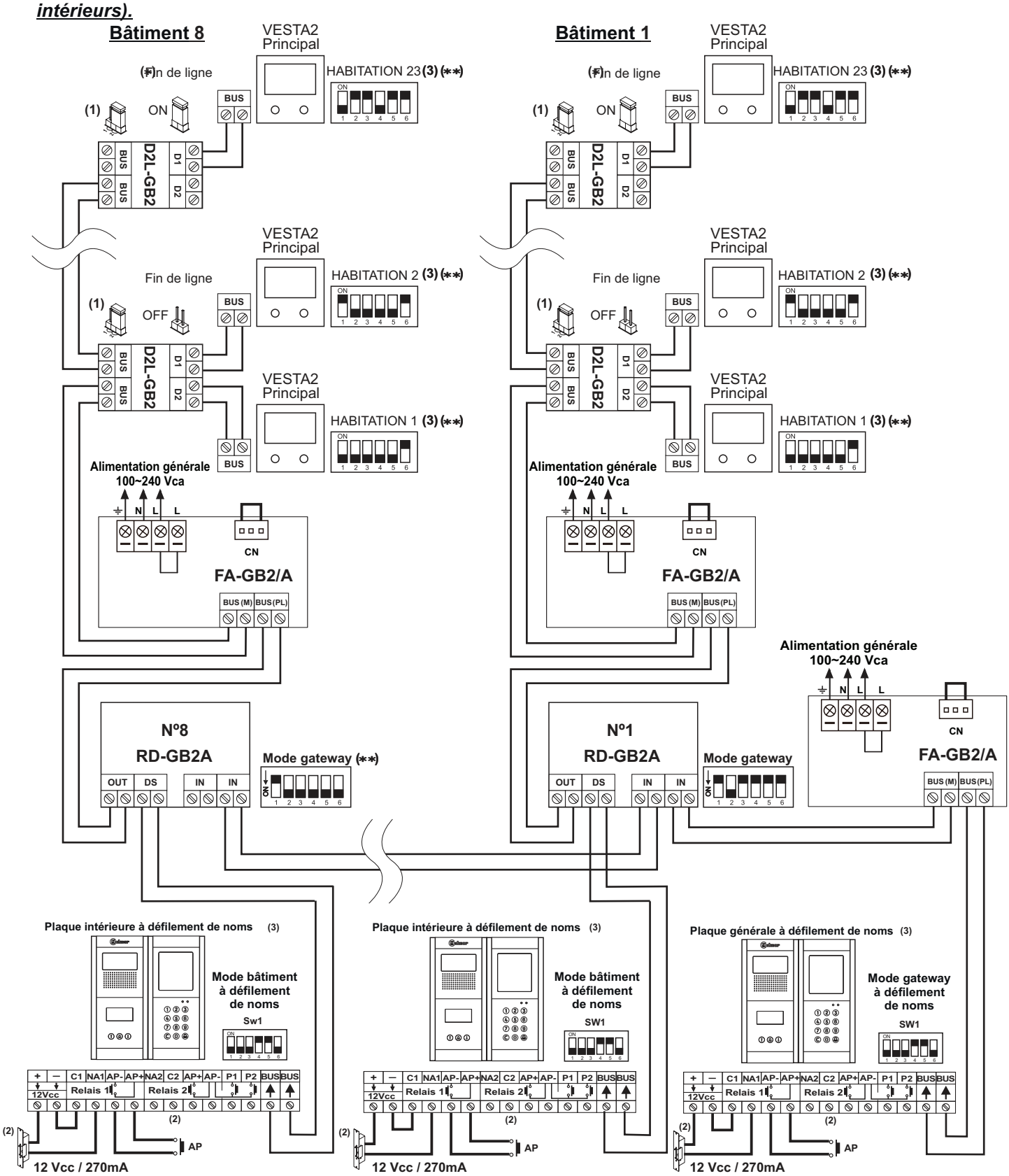


(*) **Retirer le pontet de tous les distributeurs, excepté celui du dernier distributeur.**

(**) **Configurer fin de ligne sur le dernier moniteur / RD-GB2A. Dip 6 sur ON.**

**Remarque :** tableau des sections et distances, voir page 6.

**Important :**

(1) Laisser le pontet sur la position moniteurs 4,3" GB2 de tous les distributeurs D2L-GB2.

(2) Pour le branchement d'une gâche électrique de courant alternatif ou une 2° gâche électrique, (voir page 37).

(3) En ce qui concerne la description, l'installation, la configuration et la programmation du moniteur et de la plaque de rue, se reporter au manuel pertinent.

## SCHÉMAS D'INSTALLATION :

***Installation de portier vidéo avec 4 plaques d'accès, distributeur DP-GB2A pour plaques et gâche électrique de courant continu Golmar.***

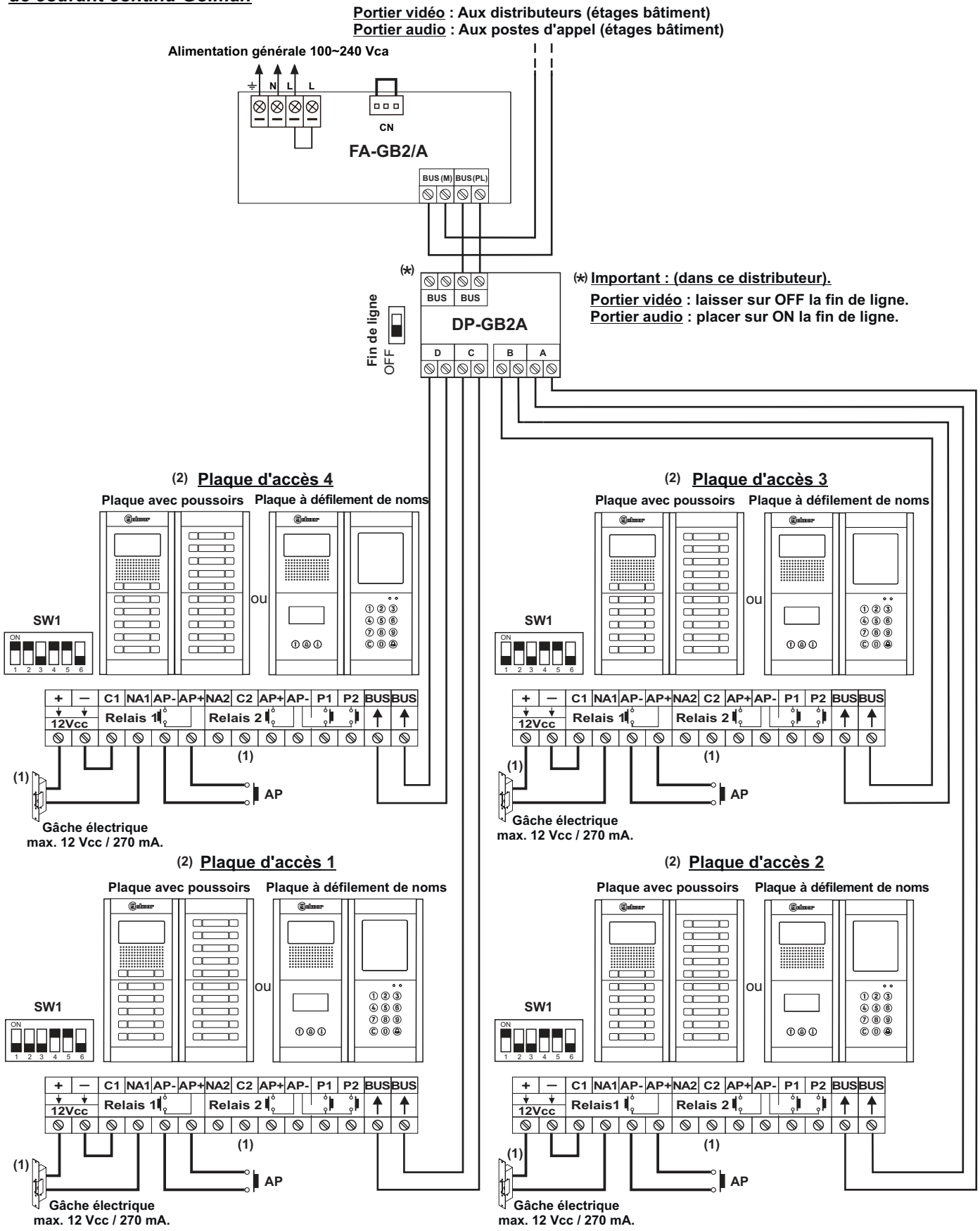


(1) **Important :** Pour le branchement d'une gâche électrique de courant alternatif ou une 2e gâche électrique, (voir page 37).

(2) **Important :** en ce qui concerne la description, l'installation, la configuration et la programmation de la plaque de rue, se reporter au manuel pertinent. La connexion de plus d'une (1) plaque de rue d'accès avec poussoirs, (voir caractéristiques page 3).

## SCHÉMAS D'INSTALLATION :

***Connexion de gâche électrique de courant continu et alternatif Golmar.***

**Connexion de 2 gâches électriques de courant continu sans « AP » :**
**Plaque d'accès** (2)

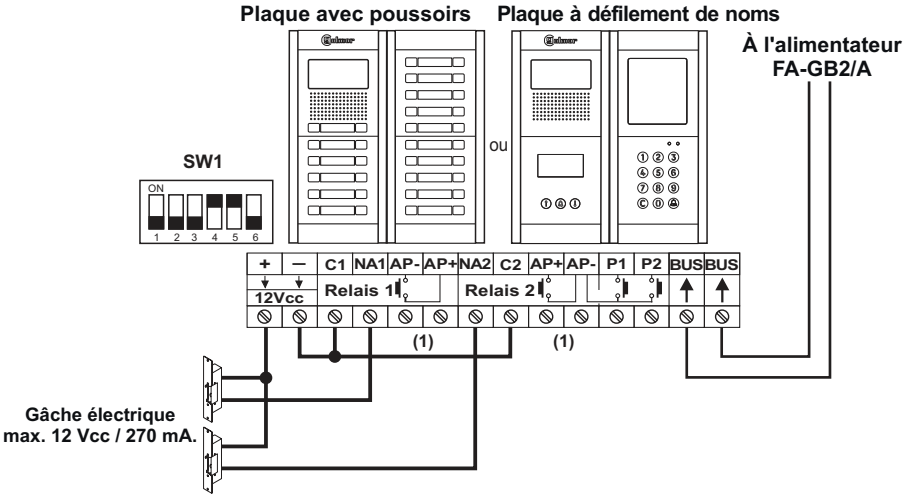


(1) **Important :** Avec 2 gâches électriques de courant continue, il est impossible d'utiliser les poussoirs d'ouverture de porte « AP ».

**Connexion de 1 gâche électrique de courant alternatif avec « AP » :**
**Plaque d'accès** (2)

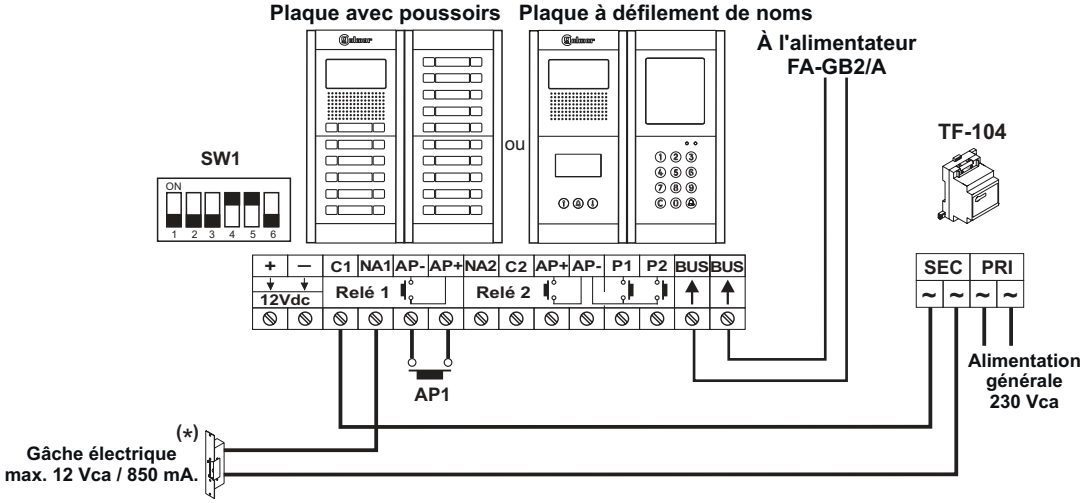


(*) **Important :** Installer la varistance fournie avec le groupe phonique directement sur les bornes de gâche électrique.

**Connexion de 2 gâche électrique de courant alternatif avec « AP » :**
**Plaque d'accès** (2)

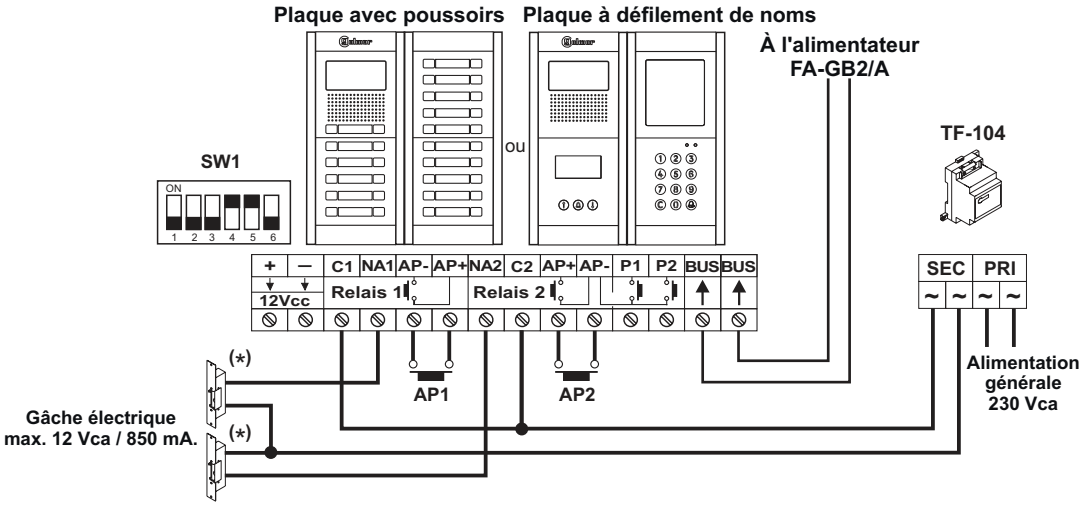


(*) **Important :** Installez les varistances fournies avec le groupe phonique directement sur les bornes de gâche électrique.
(2) **Important :** En ce qui concerne la description, l'installation, la configuration et la programmation du moniteur et de la plaque de rue, se reporter au manuel pertinent.

golmar
Sistemas de comunicación S.A.

golmar@golmar.es
www.golmar.es

GOLMAR S.A.
C/ Silici, 13
08940- Cornellá de Llobregat
SPAIN

Golmar se reserva el derecho a cualquier modificación sin previo aviso.
Golmar se réserve le droit de toute modification sans préavis.
Golmar reserves the right to make any modifications without prior notice.